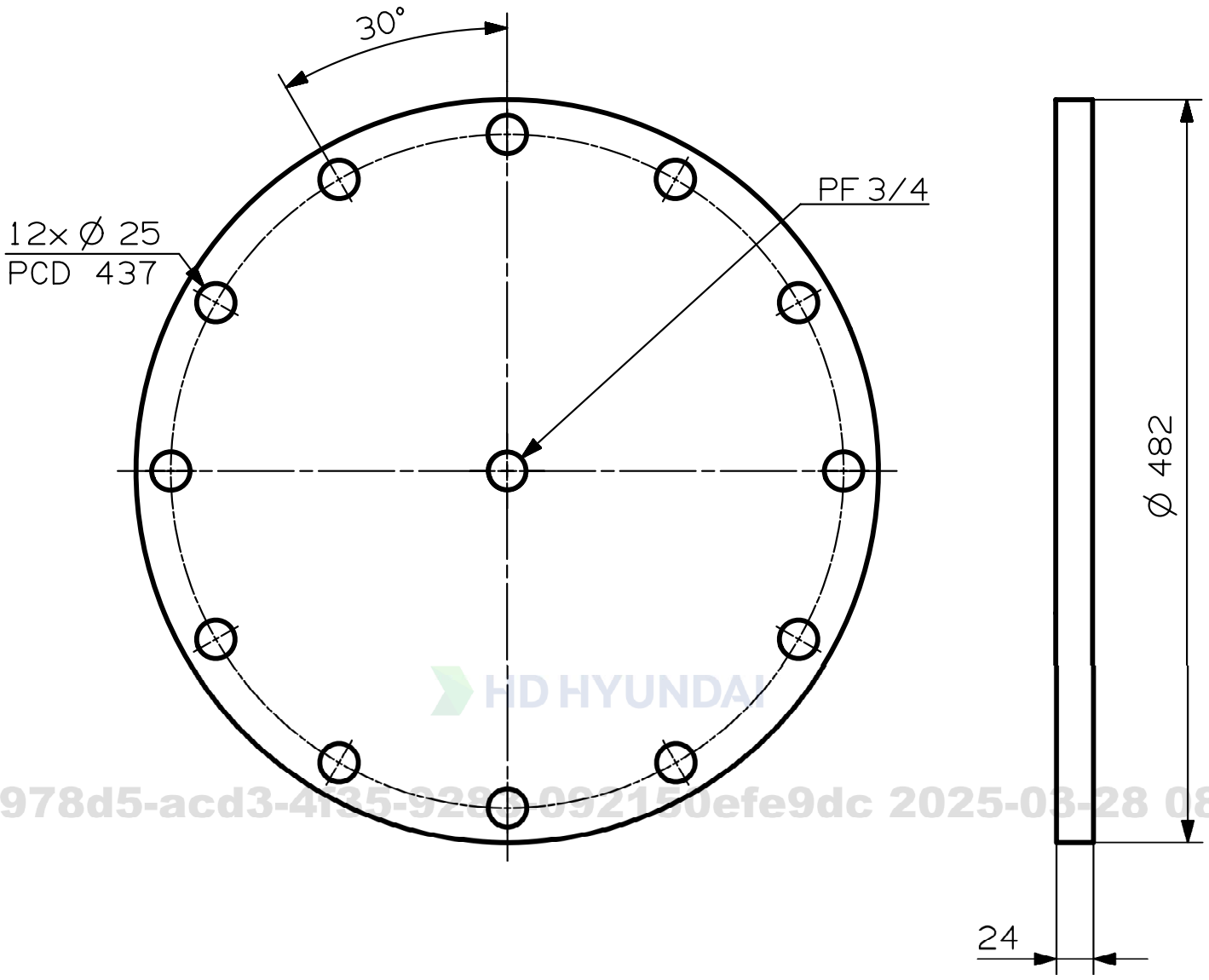

HD HYUNDAI
10978d5-acd3-4f35-9280-092150efe9dc 2025-03-28 08:

152 Burrs to be removed.

689 Sharp edges to be removed.

	Date	DSN	CHK	APP	Act. code	Exchangeability	Change / Replacement	ECN No.	Rev
LIM	2025-02-14	YTT	LGB	CSW					0

SIM. Drawing No.	LIC. Material / Blank	Material / Blank	Mass(kg)
LIC Drawing No. 6324017-4.0	SCr18N8	SUS316L	33.37

Engine / Product Type

Title: FLANGE, CIRCULAR PLAIN

Page No.	Scale	Units	Projection	Info No.	Distribution	Security
1/1	1:4	mm kg				B

Drawing No. A14-949140-7

Size A4

HD HYUNDAI HEAVY INDUSTRIES

Tolerances for dimensions without tolerance indication (ISO 2768-1989)

This standard states the permissible deviations for dimensions without direct tolerance indications on metallic components manufactured by machining.

Permissible deviations / Basic size range (mm)	0,5 up to 6	over 6 up to 30	over 30 up to 120	over 120 up to 315	over 315 up to 1000	over 1000 up to 2000
Medium series	±0,1	±0,2	±0,3	±0,5	±0,8	±1,2

Standard for surface roughness

The basic symbolic and class number are in according with ISO 1302-1978

Class No.	N1	N2	N3	N4	N5	N6	N7	N8	N9	N10	N11	N12
R, max. μ	0,025	0,05	0,1	0,2	0,4	0,8	1,6	3,2	6,3	12,5	25	50

This drawing, together with its supplements is the property of HD HHI and subject to copyright protection. 이 도면은 HD현대중공업의 자산이므로 당사의 승인 없이 이 도면을 제 3자에게 양도, 복사, 판매하거나, 이 도면에 의해 부품을 제작하여 제 3자에게 판매하는 것은 불법입니다. A4(297mm*210mm)

HSEF-K220-001(R0) 본 출력물은 현대중공업의 지적자산이므로 허가받은 용도 외 무단 복사 및 배포 행위를 금합니다. 모든 출력물에는 출력한 사람의 성명 및 일시가 기재되어 있습니다. 출력 외 사용 불가능합니다. 3D CAD Drawing - do not correct by hand. "Confidential"