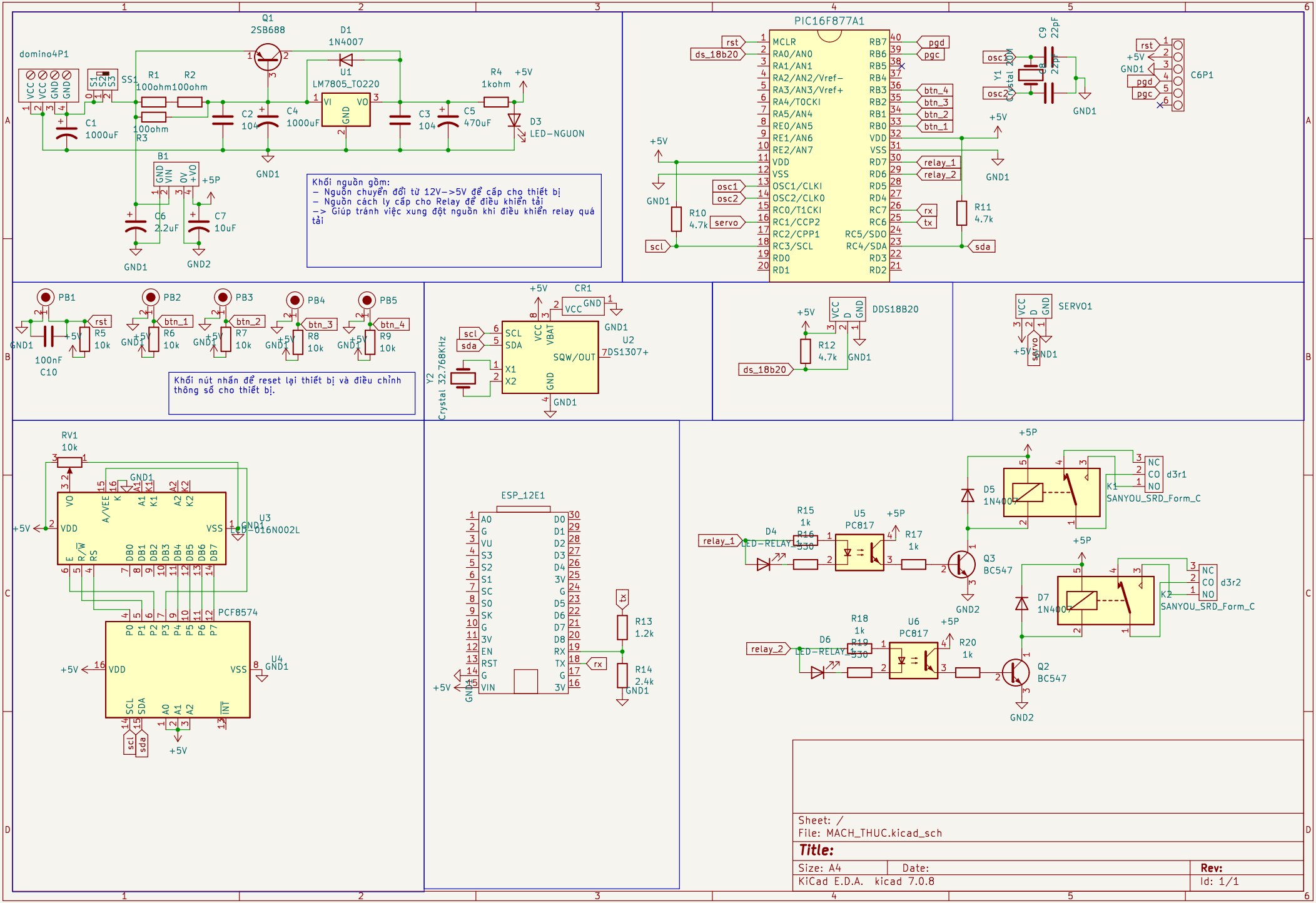
domino4P1
VCC VCC GND GND
SS1
S1 S2 S3
R1 100ohm
R2 100ohm
R3 100ohm
C1 1000uF
Q1 2SB688
D1 1N4007
U1 LM7805_TO220
VI VO GND
C2 104
C4 1000uF
C3 104
C5 470uF
R4 1kohm
+5V
D3 LED-NGUON
GND1
B1
GND VIN 0V +VO
+5P
C6 2.2uF
C7 10uF
GND2
Khối nguồn gồm:
– Nguồn chuyển đổi từ 12V->5V để cấp cho thiết bị
– Nguồn cách ly cấp cho Relay để điều khiển tải
-> Giúp tránh việc xung đột nguồn khi điều khiển relay quá tải
PIC16F877A1
MCLR
RA0/AN0
RA1/AN1
RA2/AN2/Vref-
RA3/AN3/Vref+
RA4/T0CKI
RA5/AN4
RE0/AN5
RE1/AN6
RE2/AN7
VDD
VSS
OSC1/CLKI
OSC2/CLKO
RC0/T1CKI
RC1/CCP2
RC2/CPP1
RC3/SCL
RD0
RD1
RB7
RB6
RB5
RB4
RB3
RB2
RB1
RB0
VDD
VSS
RD7
RD6
RD5
RD4
RC7
RC6
RC5/SDO
RC4/SDA
RD3
RD2
rst
ds_18b20
pgd
pgc
btn_4
btn_3
btn_2
btn_1
relay_1
relay_2
osc1
osc2
servo
rx
tx
scl
sda
R10 4.7k
R11 4.7k
C9 22pF
C8 22pF
Y1 Crystal 20M
C6P1
PB1
PB2
PB3
PB4
PB5
R5 10k
R6 10k
R7 10k
R8 10k
R9 10k
C10 100nF
Khối nút nhấn để reset lại thiết bị và điều chỉnh thông số cho thiết bị.
CR1
VCC GND
U2 DS1307+
SCL SDA
VCC VBAT
SQW/OUT
X1 X2
Y2 Crystal 32.768KHz
DDS18B20
VCC D GND
R12 4.7k
SERVO1
RV1 10k
U3 LCD16N002L
VO A/VEE K A1 K1 A2 K2
VDD VSS
E R/W RS
DB0 DB1 DB2 DB3 DB4 DB5 DB6 DB7
PCF8574
U4
P0 P1 P2 P3 P4 P5 P6 P7
SCL SDA A0 A1 A2 INT
ESP_12E1
A0 G VU S3 S2 S1 SC S0 SK G 3V EN RST G VIN
D0 D1 D2 D3 D4 3V G D5 D6 D7 D8 RX TX G 3V
R13 1.2k
R14 2.4k
D4 LED-RELAY1
D6 LED-RELAY2
R15 1k
R16 330
R18 1k
R19 330
U5 PC817
U6 PC817
R17 1k
R20 1k
Q3 BC547
Q2 BC547
D5 1N4007
D7 1N4007
NC CO NO
d3r1
d3r2
K1 K2
SANYOU_SRD_Form_C
Sheet: /
File: MACH_THUC.kicad_sch
Title:
Size: A4
Date:
Rev:
KiCad E.D.A. kicad 7.0.8
Id: 1/1