SM0VPO 版本

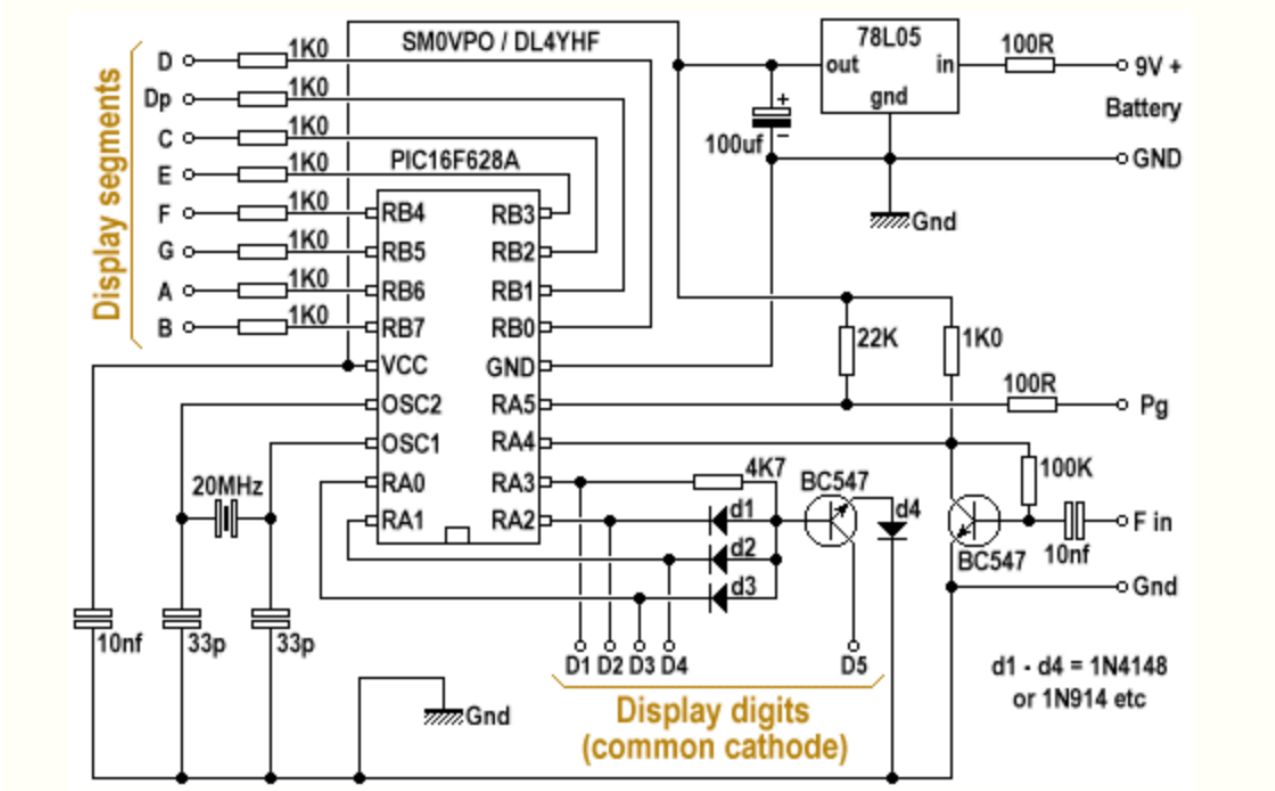
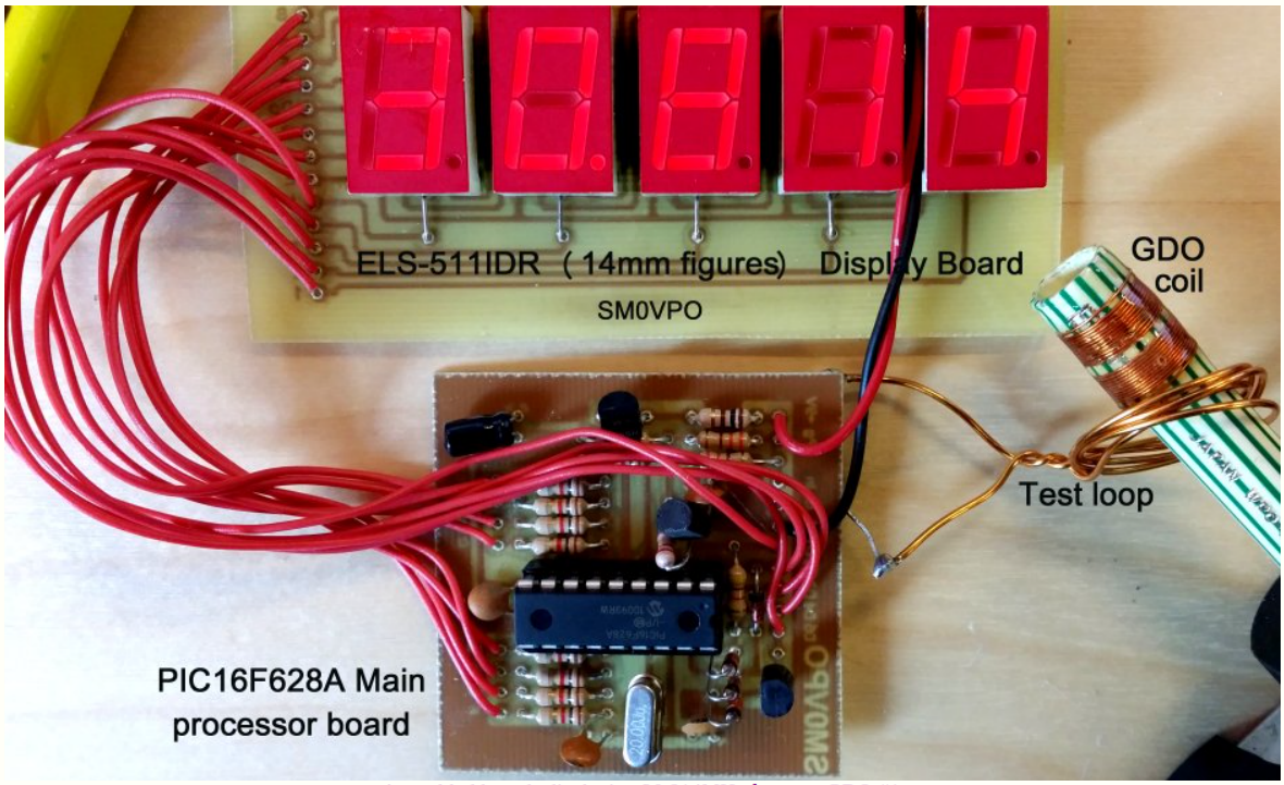
Complete circuit diagram.