Схема 1. Контрольно-діагностичний пункт

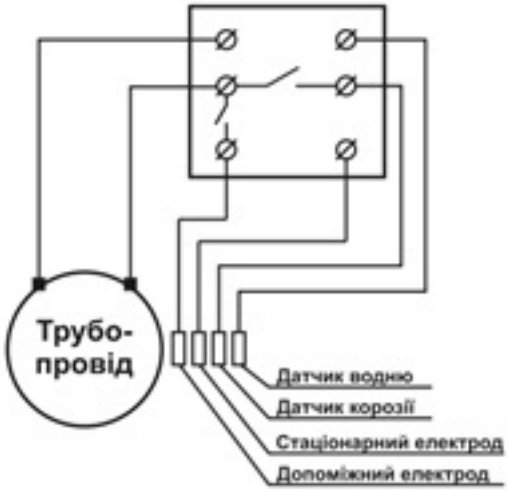

Контрольно-діагностичний пункт

Схема 2. ПВ для вимірювання різниці потенціалів «труба-земля»

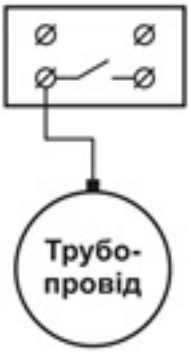

ПВ для вимірювання різниці потенціалів
“труба-земля”

Схема 3. ПВ для контролю захисту трубопроводу і кожуха

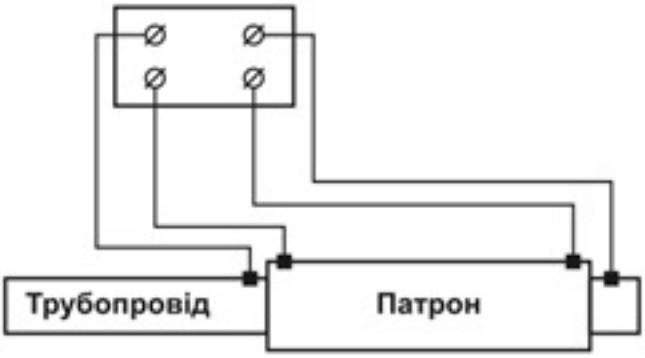

ПВ для контролю захисту трубопроводу
і кожуха

Схема 4. ПВ для контролю поляризаційного потенціалу

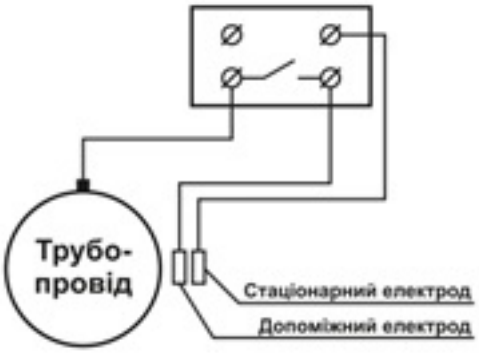

ПВ для контролю поляризаційного потенціалу

Схема 5. ПВ для контролю протекторів, АЗ та перемичок

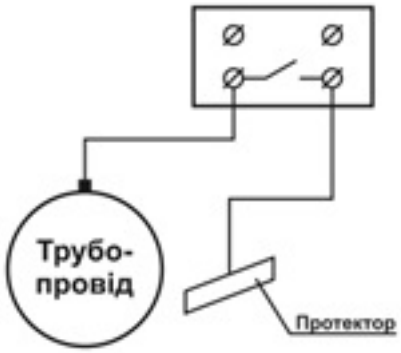

ПВ для контролю роботи протекторів, анодних зазамлювачів і електричних перемичок

Схема 6. ПВ для контролю сумісного захисту

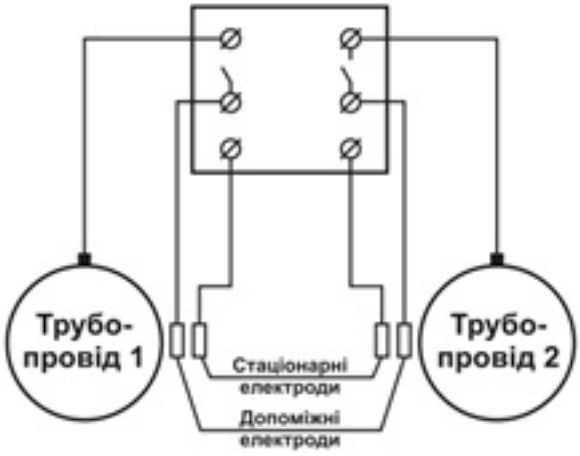

ПВ для контролю сумісного захисту
декількох трубопроводів

Схема 7. Схема глибинного анодного заземлення АЗМТ.Г

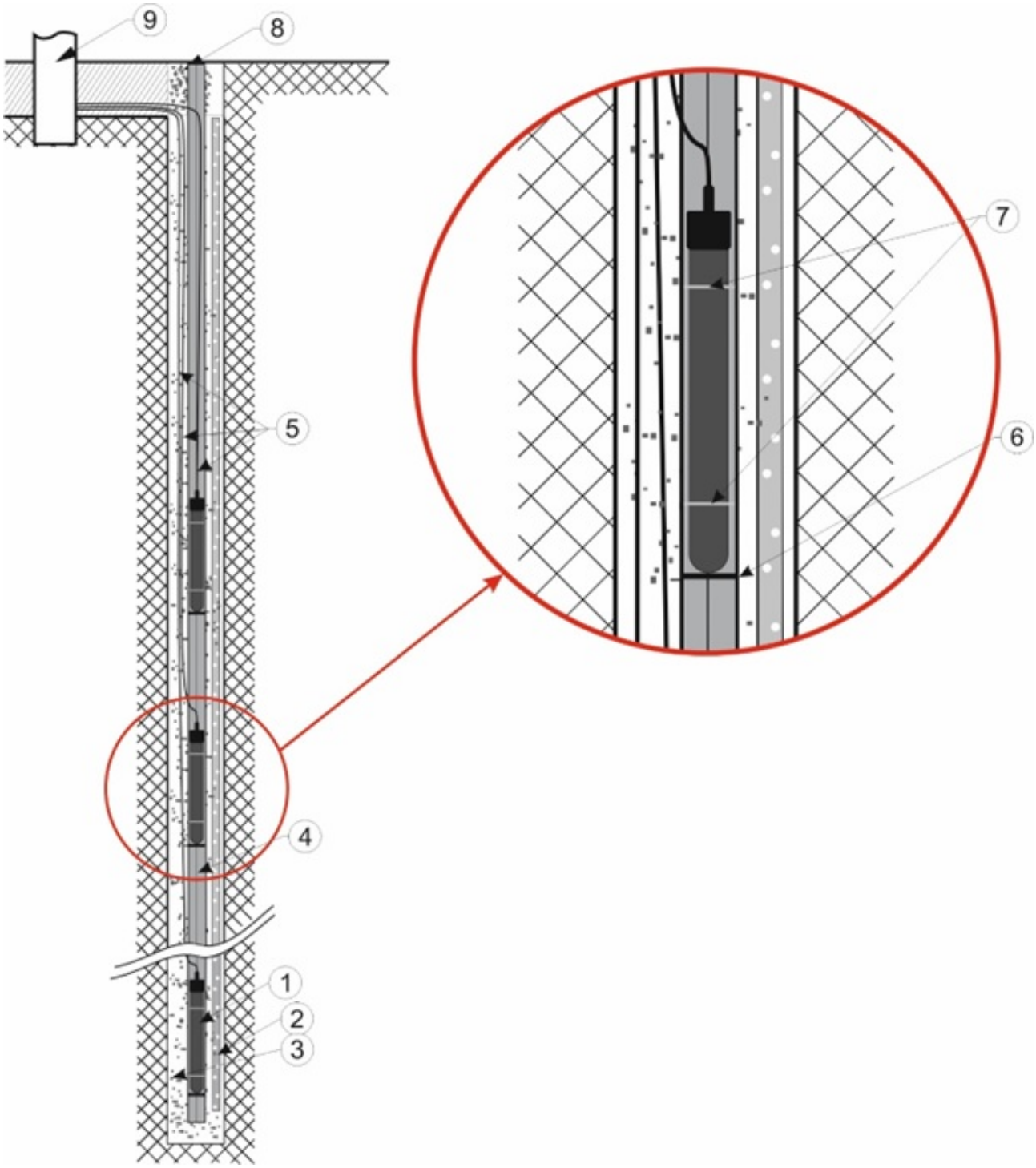

Схема 8. Схема монтажу АЗМТ (горизонтально, паралельне з'єднання)

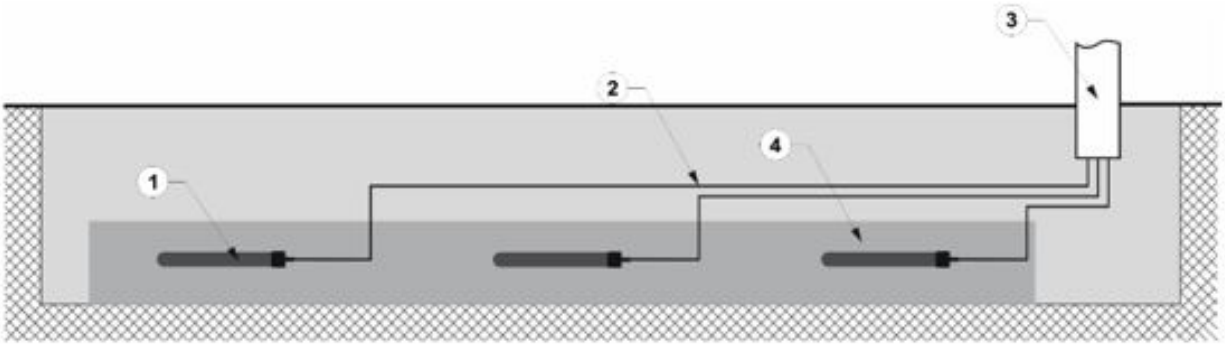

1 – анодний заземлювач АЗМТ; 2 – кабель струмоввідний; 3 – пункт вимірювання; 4 – активатор

Схема 9. Схема монтажу АЗМТ (горизонтально, послідовне з'єднання)

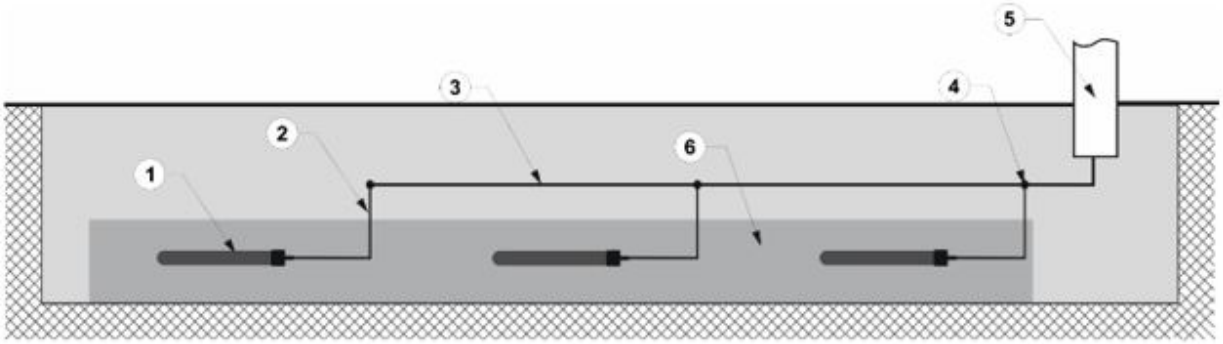

1 – анод заземлюючий АЗМТ; 2 – кабель струмоввідний; 3 – з'єднувальний або магістральний кабель; 4 – кабельне з'єднання; 5 – пункт вимірювання; 6 – активатор.

Схема 10. Схема монтажу АЗМТ.К (горизонтально, паралельне з'єднання)

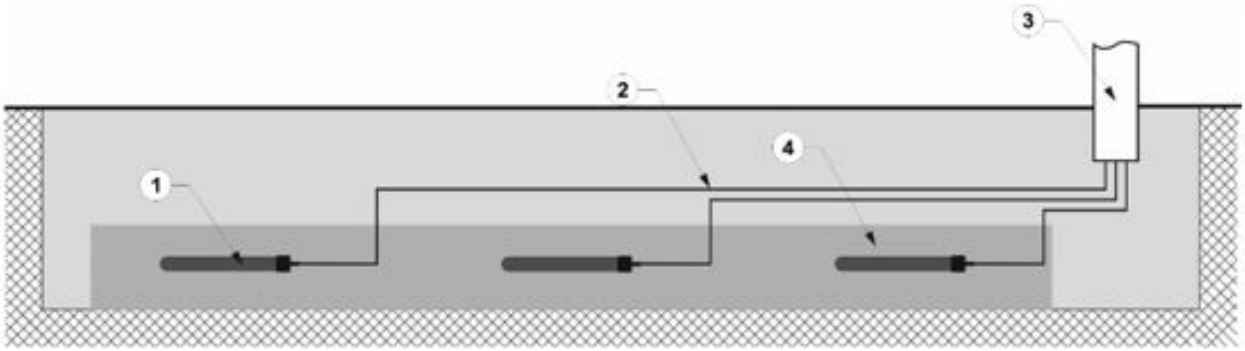

1 – анодний заземлювач АЗМТ; 2 – кабель струмоввідний; 3 – пункт вимірювання; 4 – активатор

Схема 11. Схема монтажу АЗМТ.К (горизонтально, послідовне з'єднання)

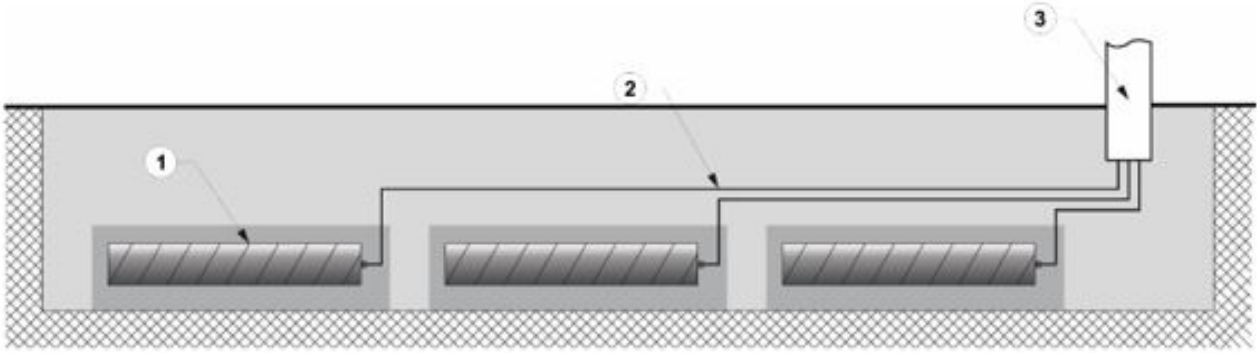

1 – анодний заземлювач АЗМТ.К; 2 – кабель струмоввідний; 3 – пункт вимірювання; 4 – активатор