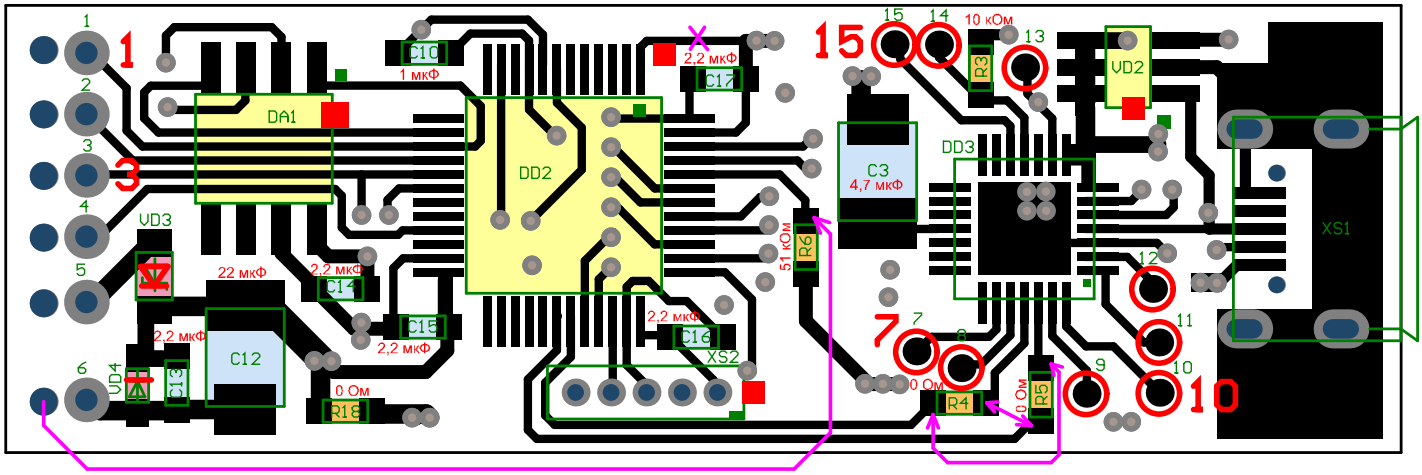

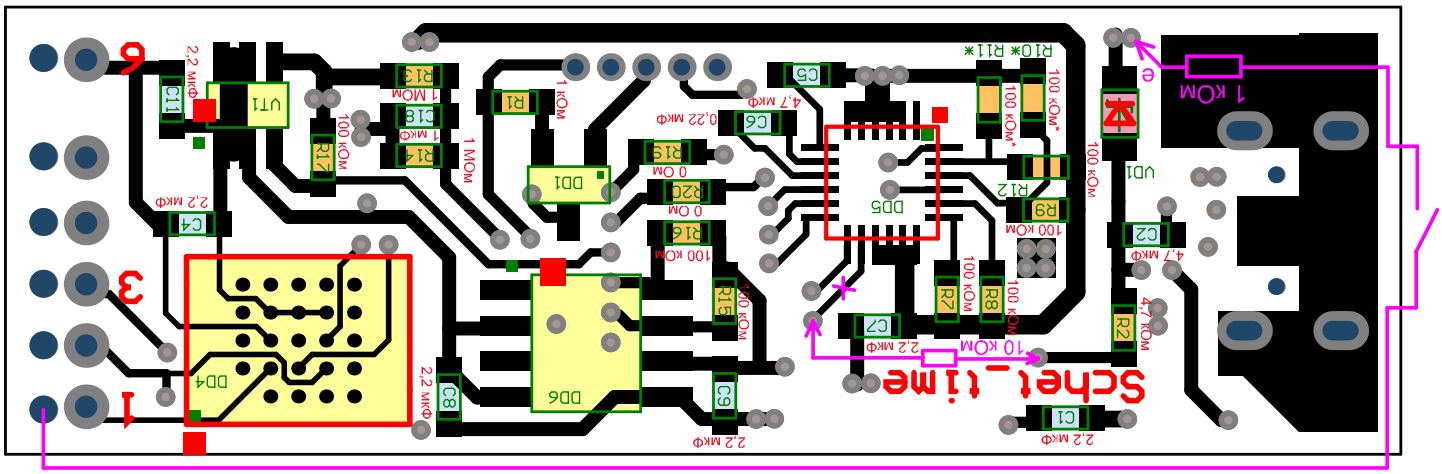

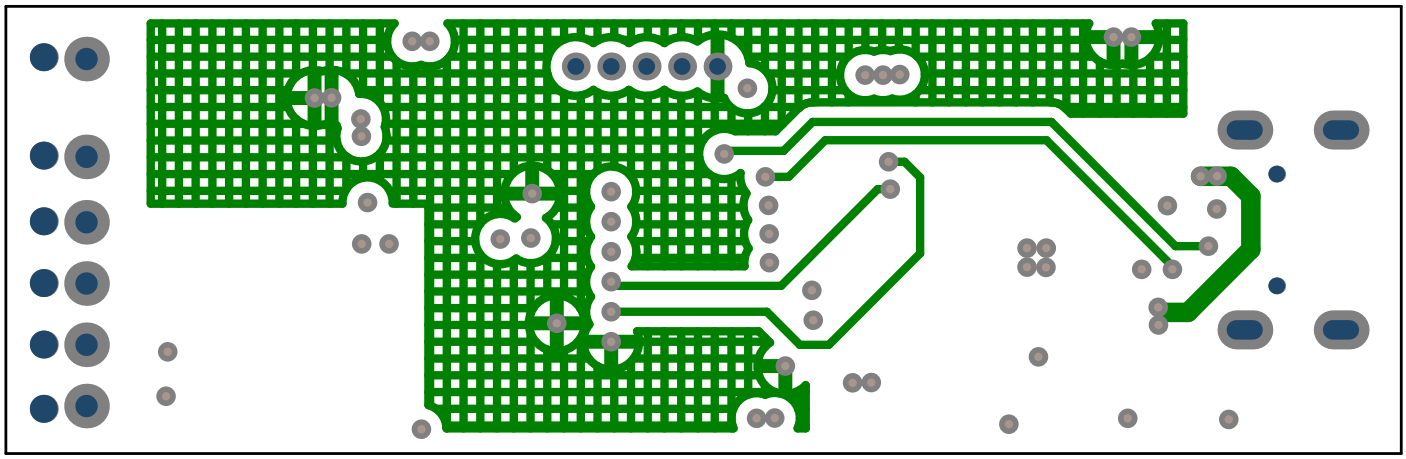

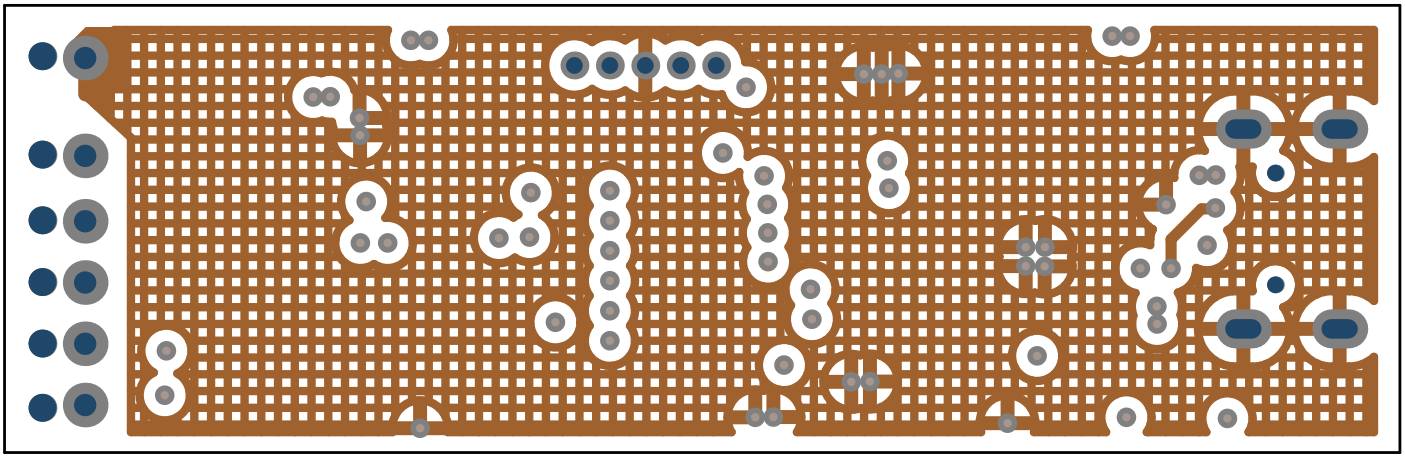

Schet_time_update1 28.08.2019