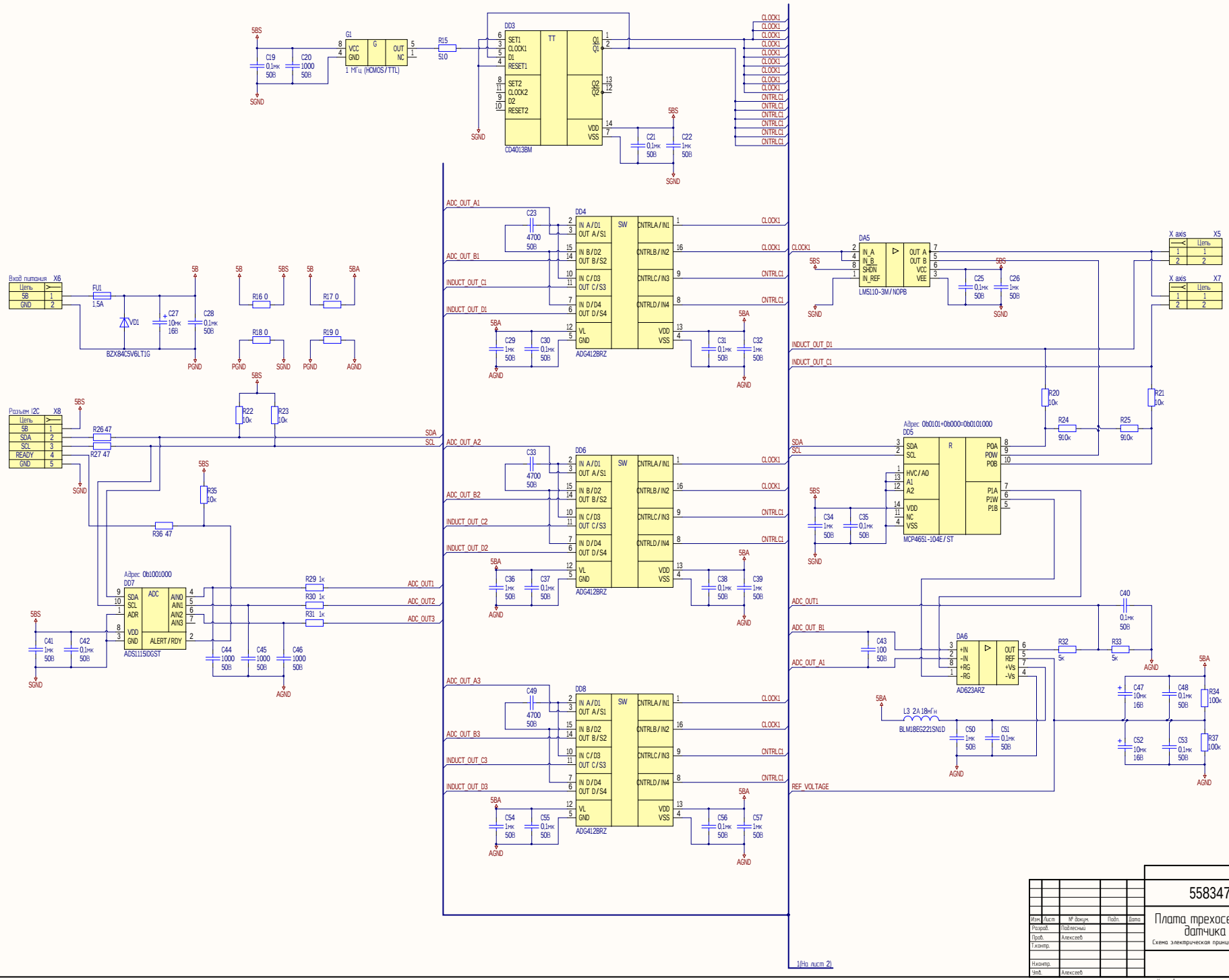
G1
VCC
GND
G
OUT
NC
1 МГц (HCMOS/TTL)
C19 0.1мк 50В
C20 1000 50В
R15 510
DD3
CD4013BM
SET1
CLOCK1
D1
RESET1
SET2
CLOCK2
D2
RESET2
TT
Q1
Q2
VDD
VSS
C21 0.1мк 50В
C22 1мк 50В
CLOCK1
CNTRLC1
DD4
DD6
DD8
ADG412BRZ
SW
IN A/D1
OUT A/S1
IN B/D2
OUT B/S2
IN C/D3
OUT C/S3
IN D/D4
OUT D/S4
VL
GND
CNTRLA/IN1
CNTRLB/IN2
CNTRLC/IN3
CNTRLD/IN4
ADC_OUT_A1
ADC_OUT_B1
INDUCT_OUT_C1
INDUCT_OUT_D1
ADC_OUT_A2
ADC_OUT_B2
INDUCT_OUT_C2
INDUCT_OUT_D2
ADC_OUT_A3
ADC_OUT_B3
INDUCT_OUT_C3
INDUCT_OUT_D3
Вход питания X6
Цепь
5В
GND
FU1 1.5А
VD1
BZX84C5V6LT1G
C27 10мк 16В
C28 0.1мк 50В
R16 0
R17 0
R18 0
R19 0
Разъем I2C X8
SDA
SCL
READY
R26 47
R27 47
R22 10к
R23 10к
R35 10к
R36 47
Адрес 0b1001000
DD7
ADS1115IDGST
ADC
AIN0
AIN1
AIN2
AIN3
ADR
ALERT/RDY
R29 1к
R30 1к
R31 1к
ADC_OUT1
ADC_OUT2
ADC_OUT3
C41 1мк 50В
C42 0.1мк 50В
C44 1000 50В
C45 1000 50В
C46 1000 50В
DA5
LM5110-3M/NOPB
IN_A
IN_B
SHDN
IN_REF
OUT A
OUT B
VCC
VEE
C25 0.1мк 50В
C26 1мк 50В
X axis X5
X axis X7
R20 10к
R21 10к
R24 910к
R25 910к
Адрес 0b0101+0b000=0b0101000
DD5
MCP4651-104E/ST
HVC/A0
A1
A2
P0A
POW
P0B
P1A
P1W
P1B
C34 1мк 50В
C35 0.1мк 50В
C40 0.1мк 50В
DA6
AD623ARZ
+IN
-IN
+RG
-RG
OUT
REF
+Vs
-Vs
C43 100 50В
R32 5к
R33 5к
L3 2А 18мГн
BLM18EG221SN1D
C50 1мк 50В
C51 0.1мк 50В
C47 10мк 16В
C48 0.1мк 50В
C52 10мк 16В
C53 0.1мк 50В
R34 100к
R37 100к
REF_VOLTAGE
1(На лист 2)
55834732.2212.02 ЭЗ.
Плата трехосевого датчика
Схема электрическая принципиальная
Изм. Лист № докум. Подп. Дата
Разраб. Поблесный
Пров. Алексеев
Т.контр.
Н.контр.
Утв. Алексеев
Лит. Масса Масштаб
Лист 1 Листов 2
Перв. примен.
Справ. №
Подп. и дата
Инв. № дубл.
Взам. инв. №
Подп. и дата
Инв. № подл.
Разработал
Нормоконтроль
Введите номер пломбы
Копировал
Формат А1
55834732221202 ЭЗ.

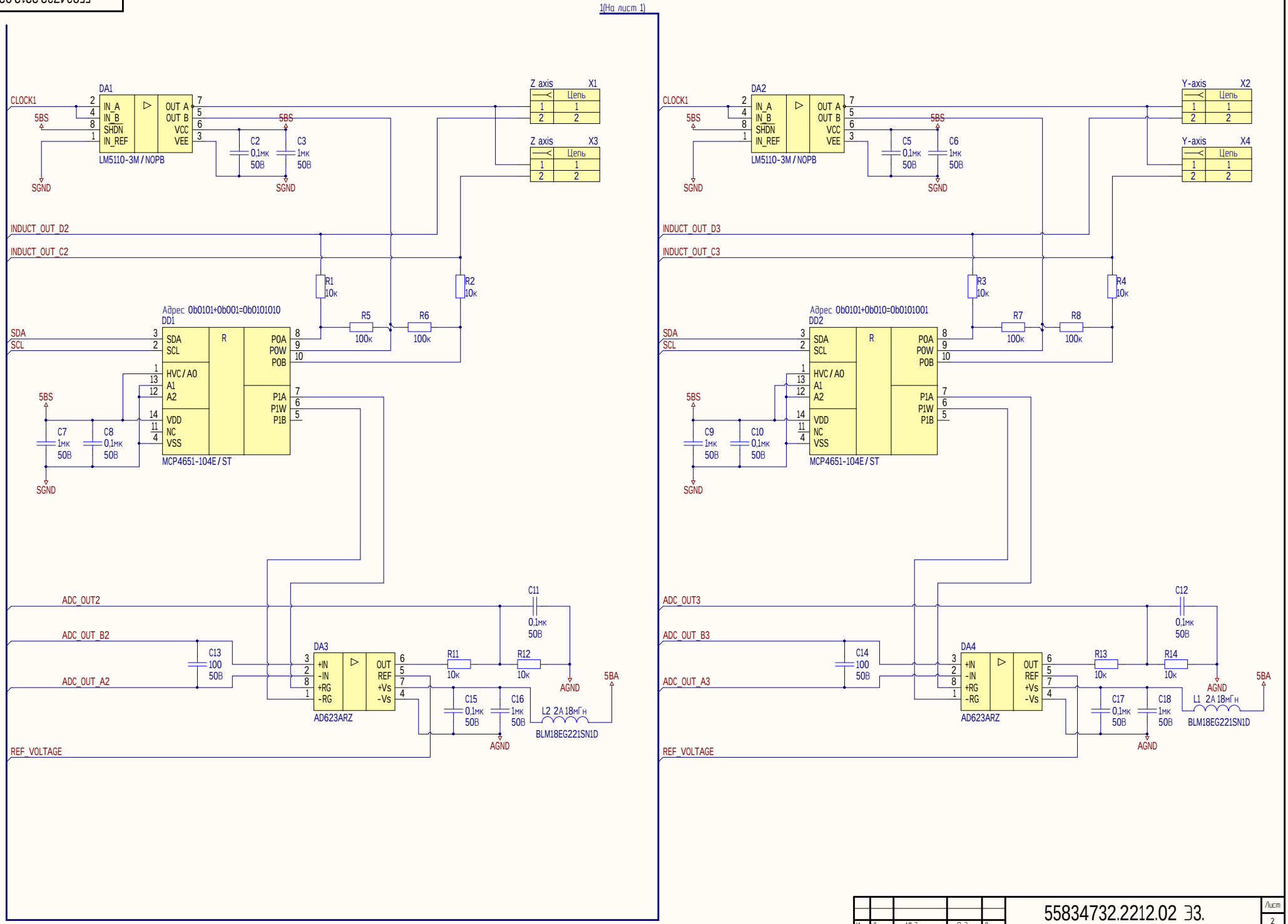

Изм.	Лист	№ докум.	Подп.	Дата	55834732.2212.02 ЭЗ.	Лист 2

Копировал

Формат А2

Подп. и дата | Инв. № дубл. | Взам. инв. № | Подп. и дата | Инв. № подл.