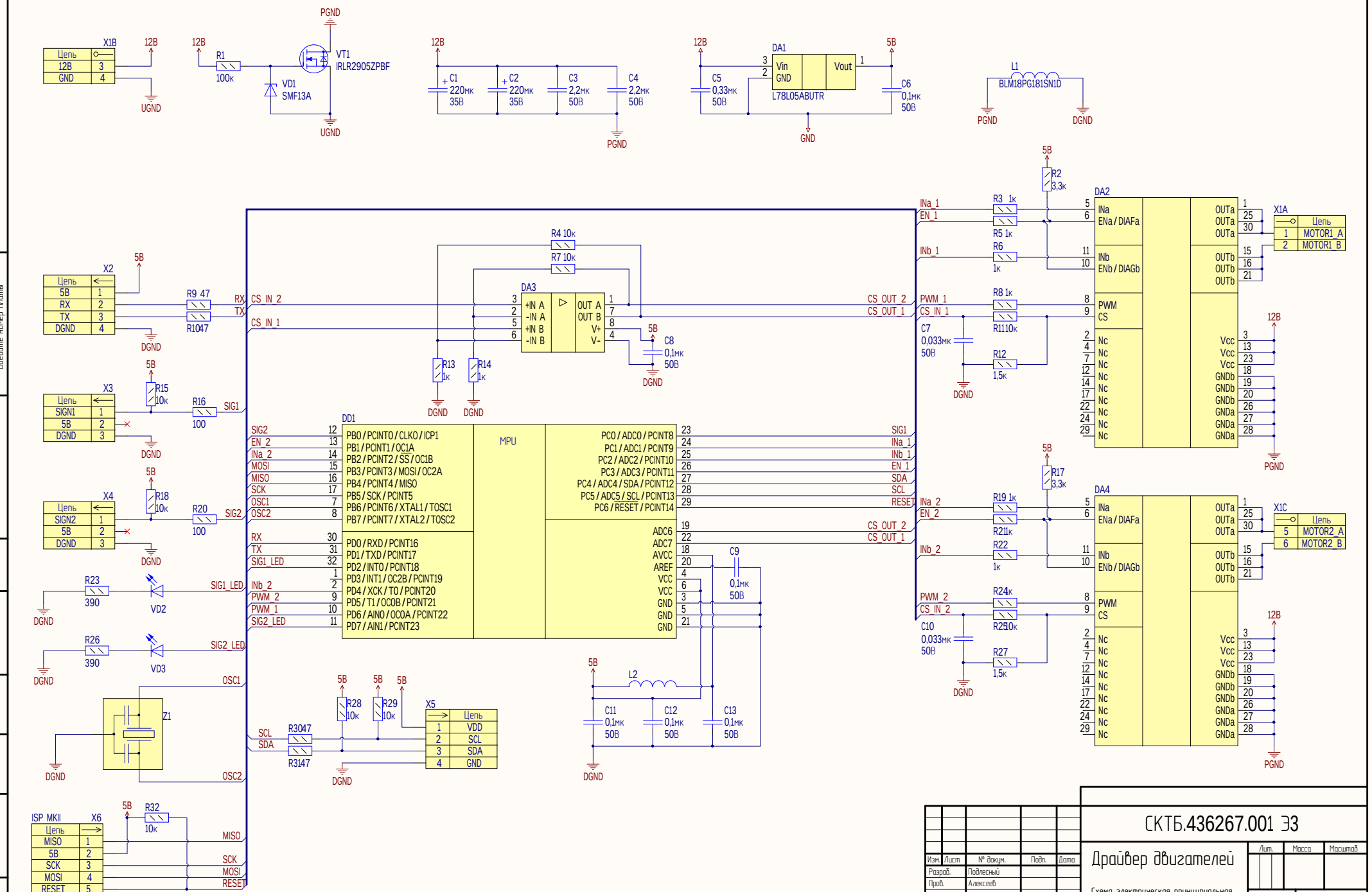

Изм.	Лист	№ докум.	Подп.	Дата
Разраб.		Подлесный		
Пров.		Алексеев		
Т.контр.				
Н.контр.				
Утв.		Алексеев		

СКТБ.436267.001 Э3

Драйвер двигателей

Схема электрическая принципиальная

Лит.	Масса	Масштаб

Лист | Листов 1

Перв. примен. | Справ. № | Введите номер платы

Подп. и дата | Инв. № дубл. | Взам. инв. № | Подп. и дата | Инв. № подл.

Нормоконтроль | Разработал

Копировал | Формат А2

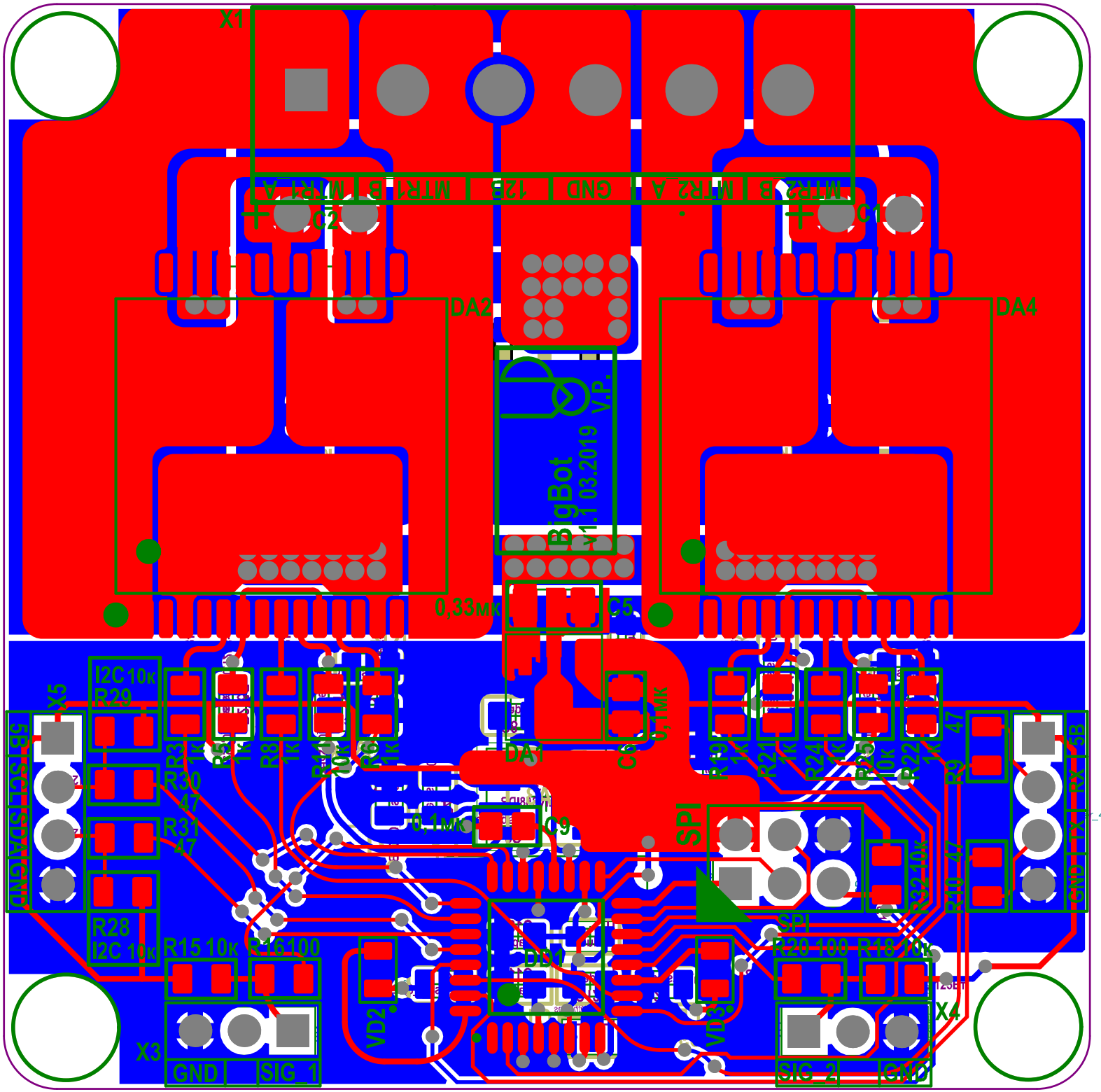
X1
MTR2 B
MTR2 A
GND
12В
MTR1 B
MTR1 A
C2
C1
DA2
DA4
BigBot
V1.1 03.2019
V.P.
0,33мк
C5
X5
I2C 10к
R29
R30
47
R31
47
R28
I2C 10к
R15 10к
R16 100
SDA
SCL
GND
DA1
C6
0,1мк
C9
SPI
R19
1к
R24
1к
R25
10к
R22
1к
R9
47
R10
47
R32 10к
R20 100
R18 10к
RX
GND
X3
GND
SIG_1
VD2
DB1
VD3
X4
SIG_2
GND