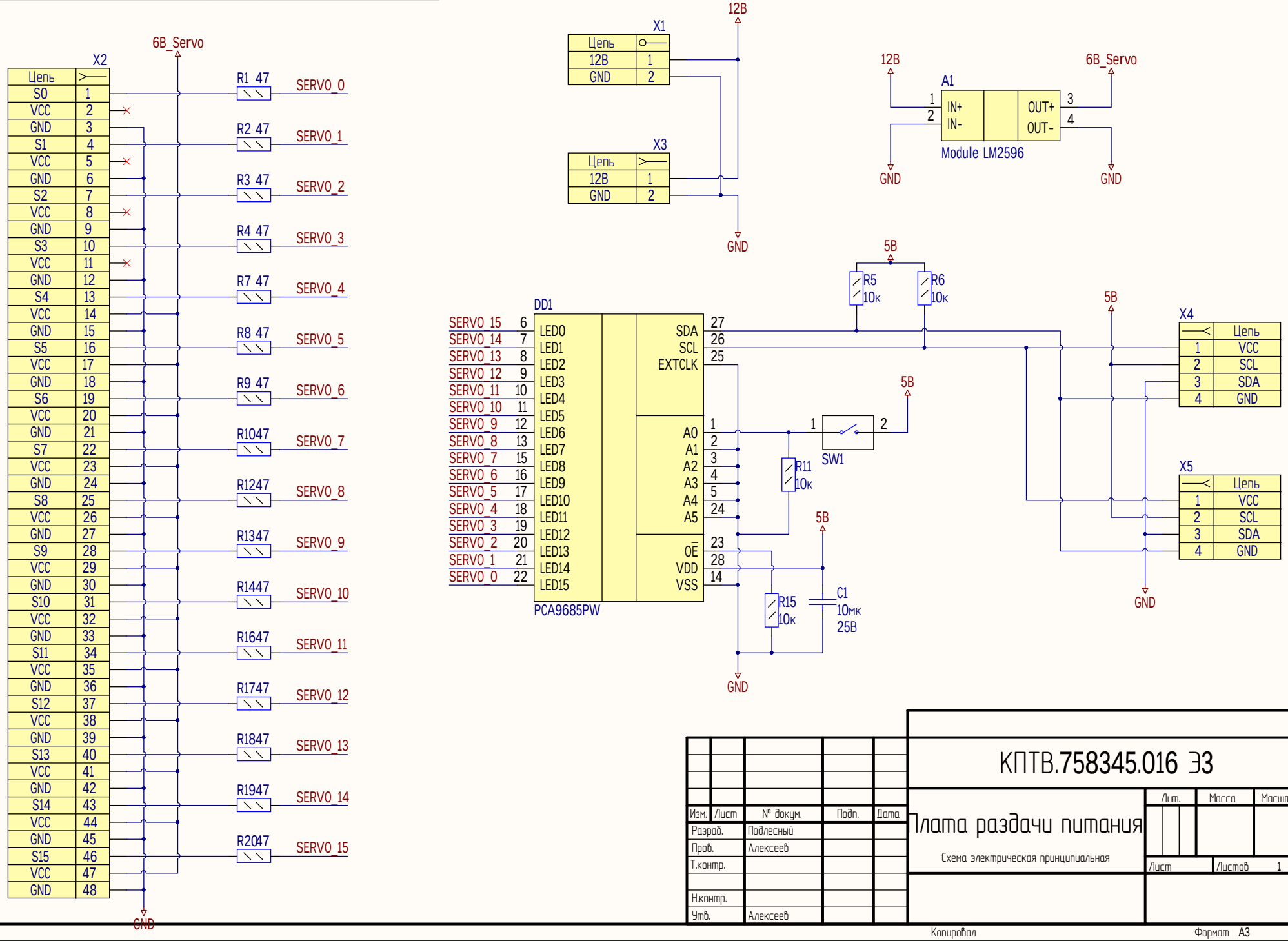

Изм.	Лист	№ докум.	Подп.	Дата
Разраб.		Подлесный		
Пров.		Алексеев		
Т.контр.				
Н.контр.				
Утв.		Алексеев		

КПТВ.758345.016 Э3

Плата раздачи питания

Схема электрическая принципиальная

Лит.	Масса	Масштаб

Лист | Листов 1

Перв. примен. КПТВ.758345.016

Справ. №

Подп. и дата

Инв. № дубл.

Взам. инв. №

Подп. и дата

Инв. № подл.

Нормоконтроль:

Разработал:

Копировал

Формат А3

КПТВ.758345.016 Э3

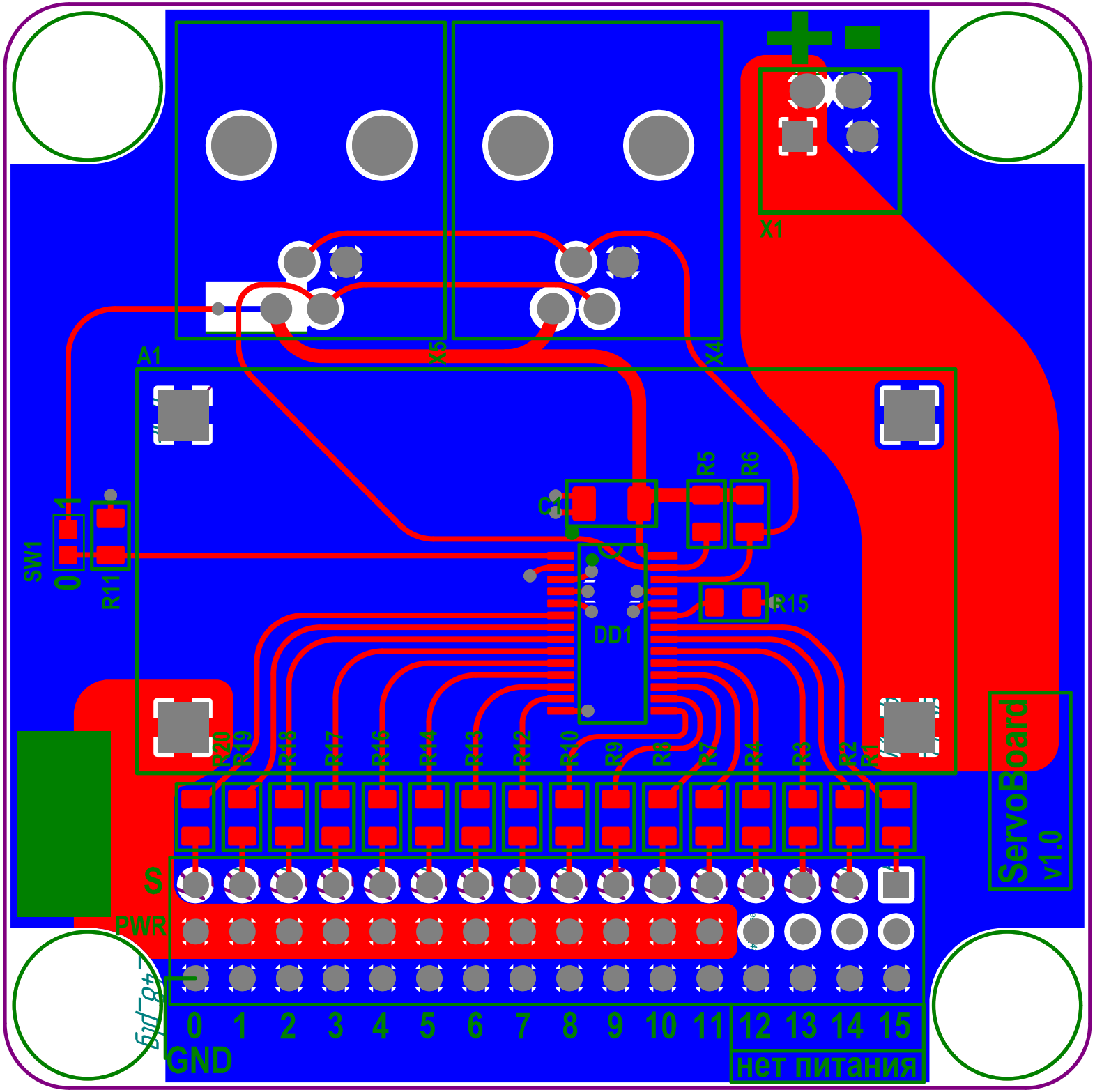
X1
X5
X4
A1
SW1
R1
R11
C3
R5
R6
R15
DD1
R20
R19
R18
R17
R16
R14
R13
R12
R10
R9
R8
R7
R4
R3
R2
R1
S
PWR
GND
0 1 2 3 4 5 6 7 8 9 10 11 12 13 14 15
нет питания
ServoBoard
v1.0