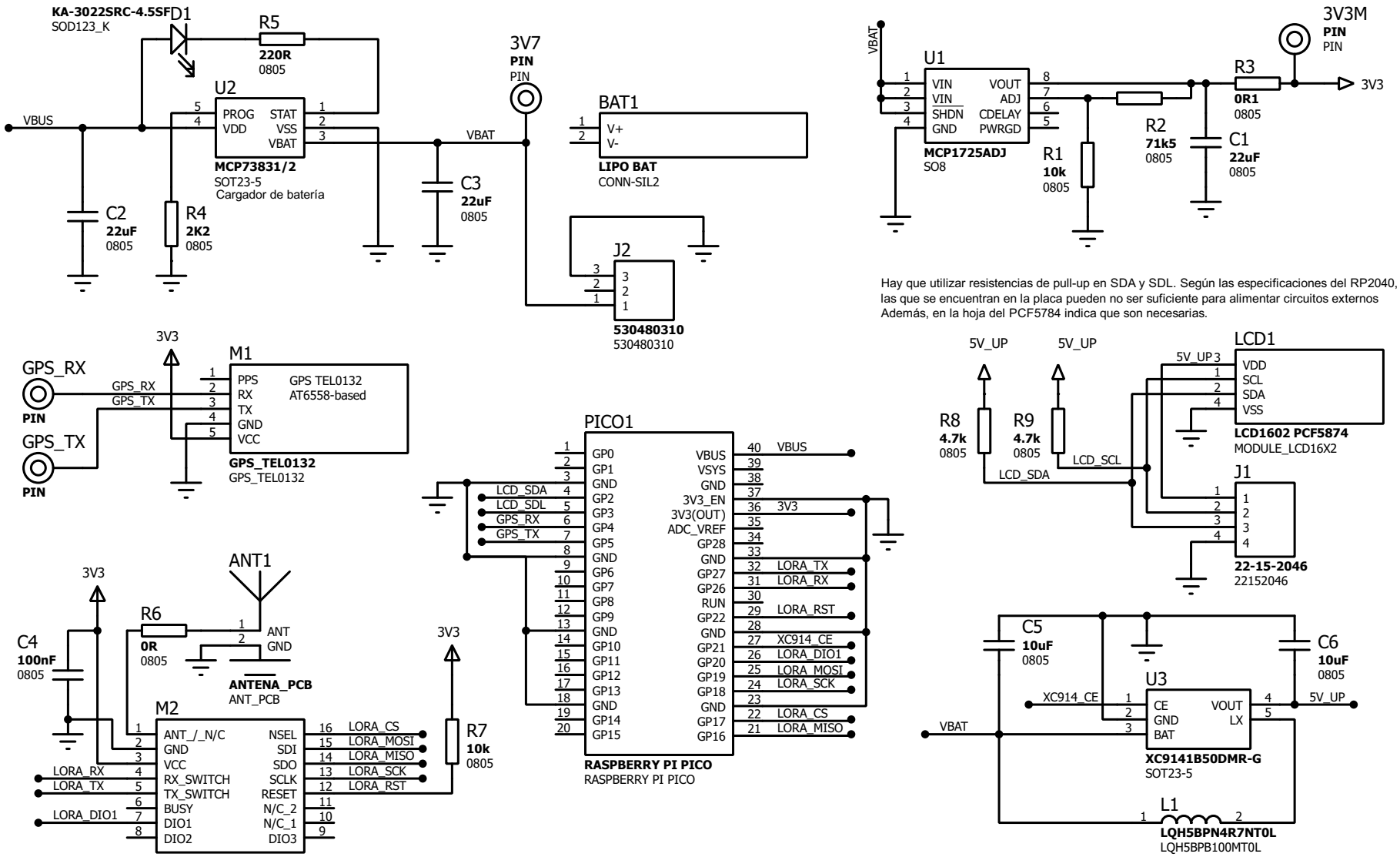

Sistema de localización de mascotas

Sistema de usuario y mascota PCB

Verónica Lechón

REV: 2

UVa

17/07/2025
15:41:10
1/1