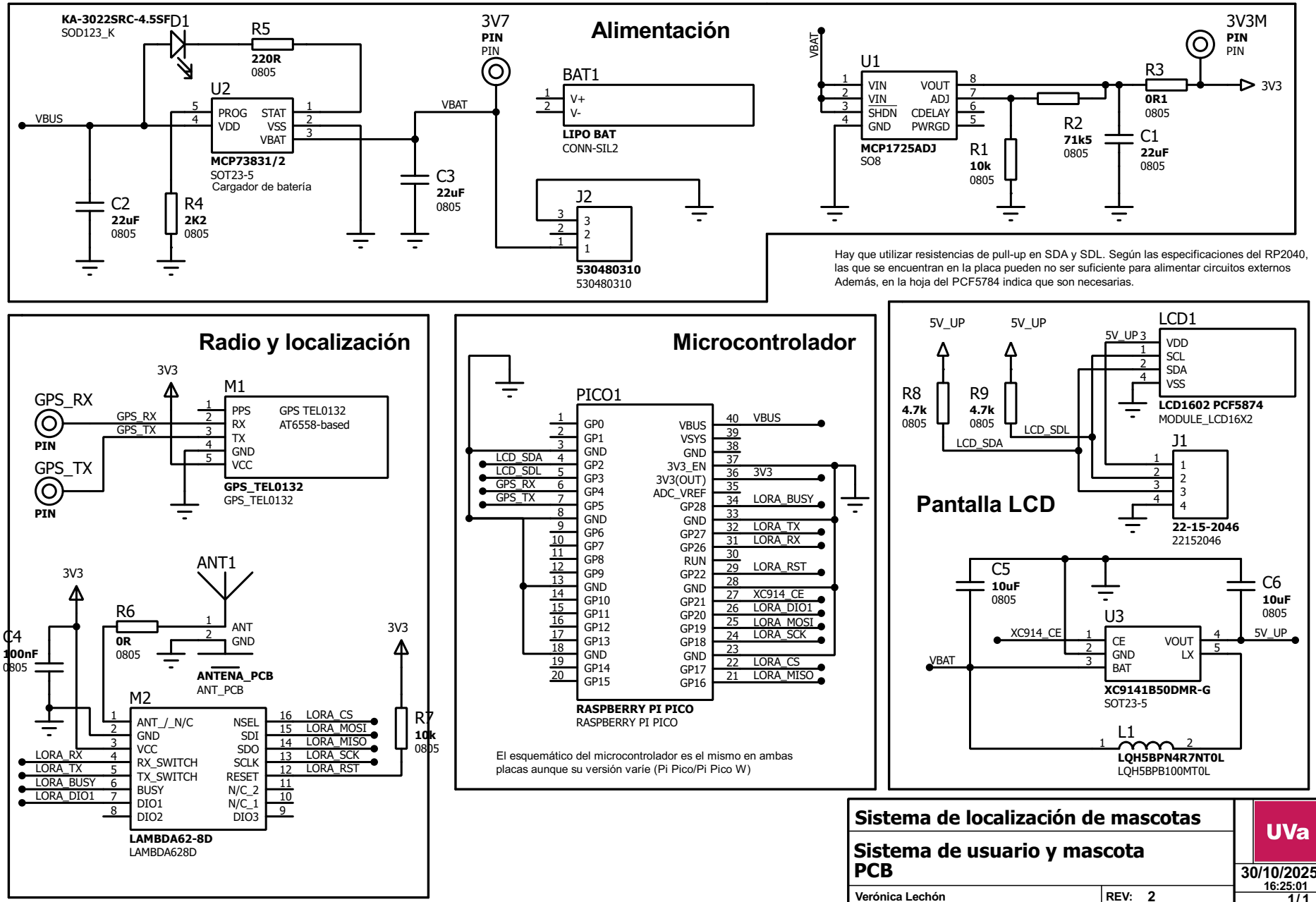

Sistema de localización de mascotas

Sistema de usuario y mascota PCB

Verónica Lechón

REV: 2

UVa

30/10/2025
16:25:01
1/1