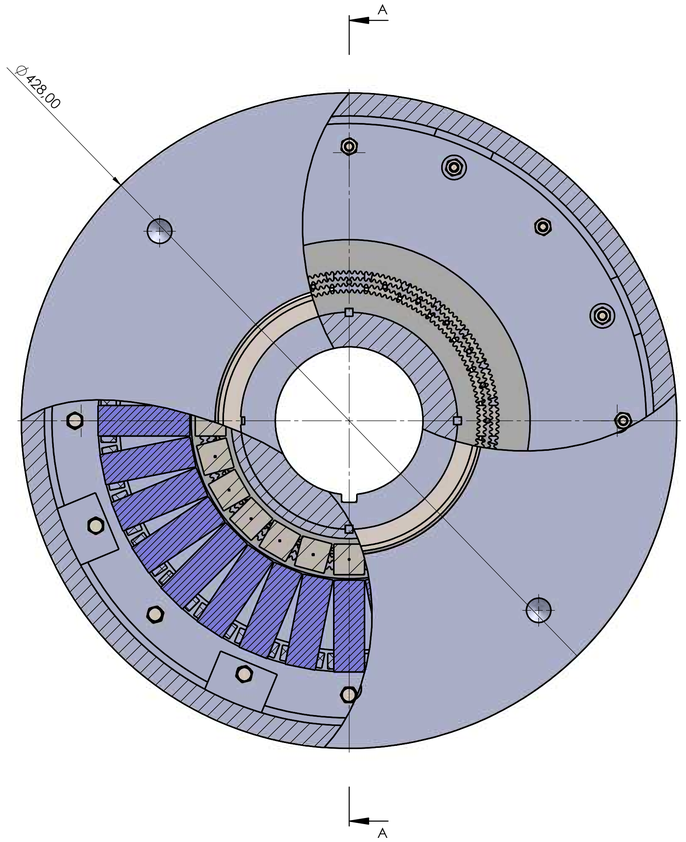

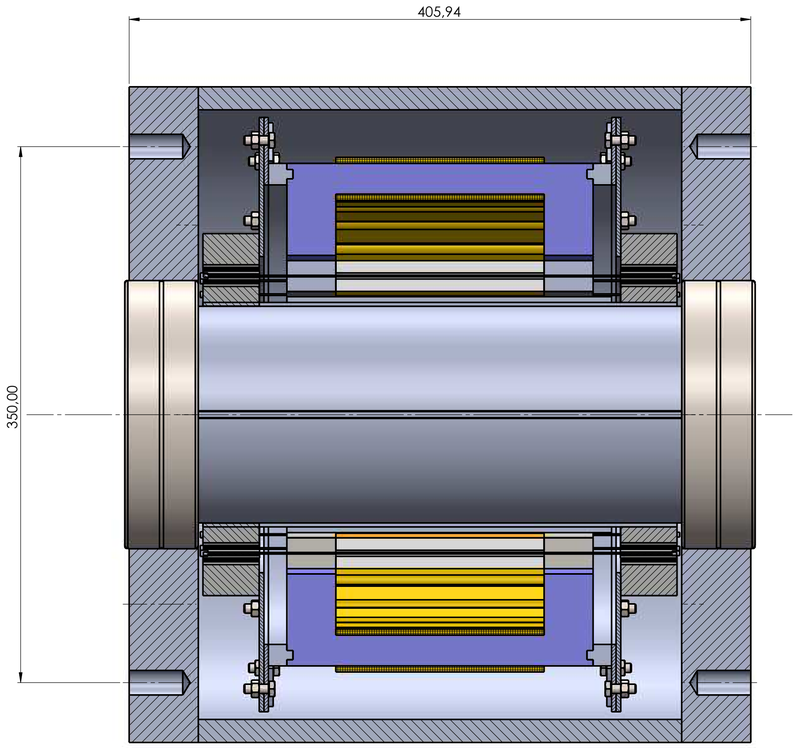

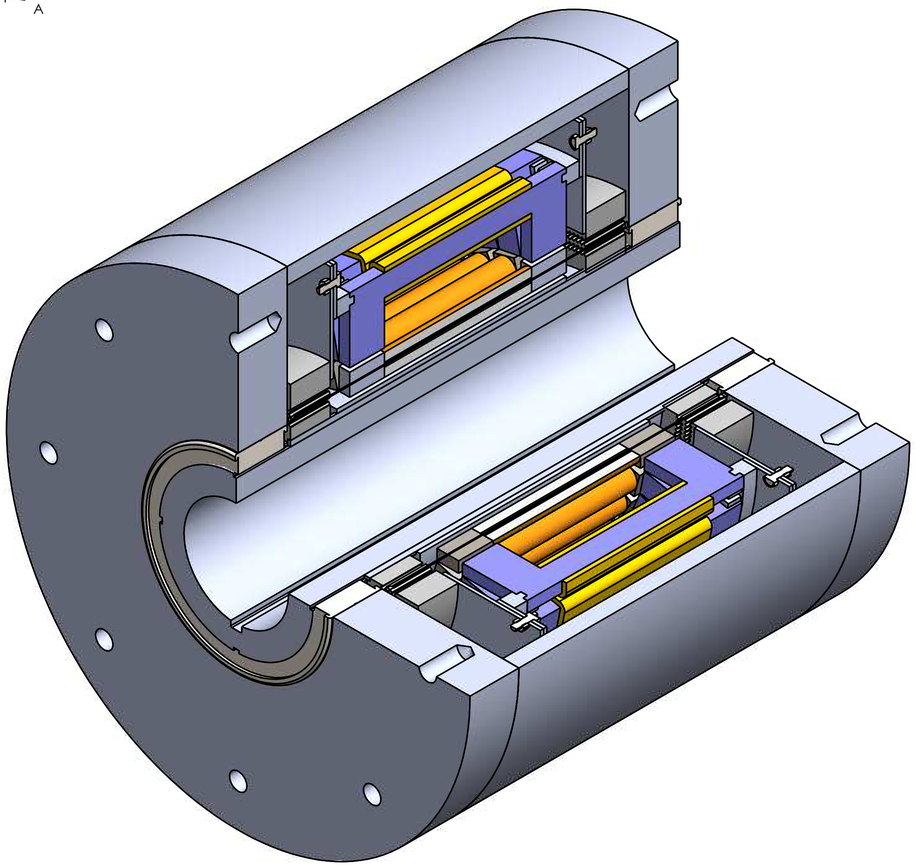

Изм.	Лист	№ докум.	Подп.	Дата	Елеетромагнітний хвильовий привід	Лит.	Масса	Масштаб
Розроб.		Лихогуб В.О.						1:2
Перев.						Лист 1	Листів 1	
Т. контр.						КПІ. ім. І. Сікорського ФЕА		
Н. контр.								
Затв.								

Перв. примен. | Справ. № | Подп. и дата | Инв. № дубл. | Взам. инв. № | Подп. и дата | Инв. № подл.

Формат А1