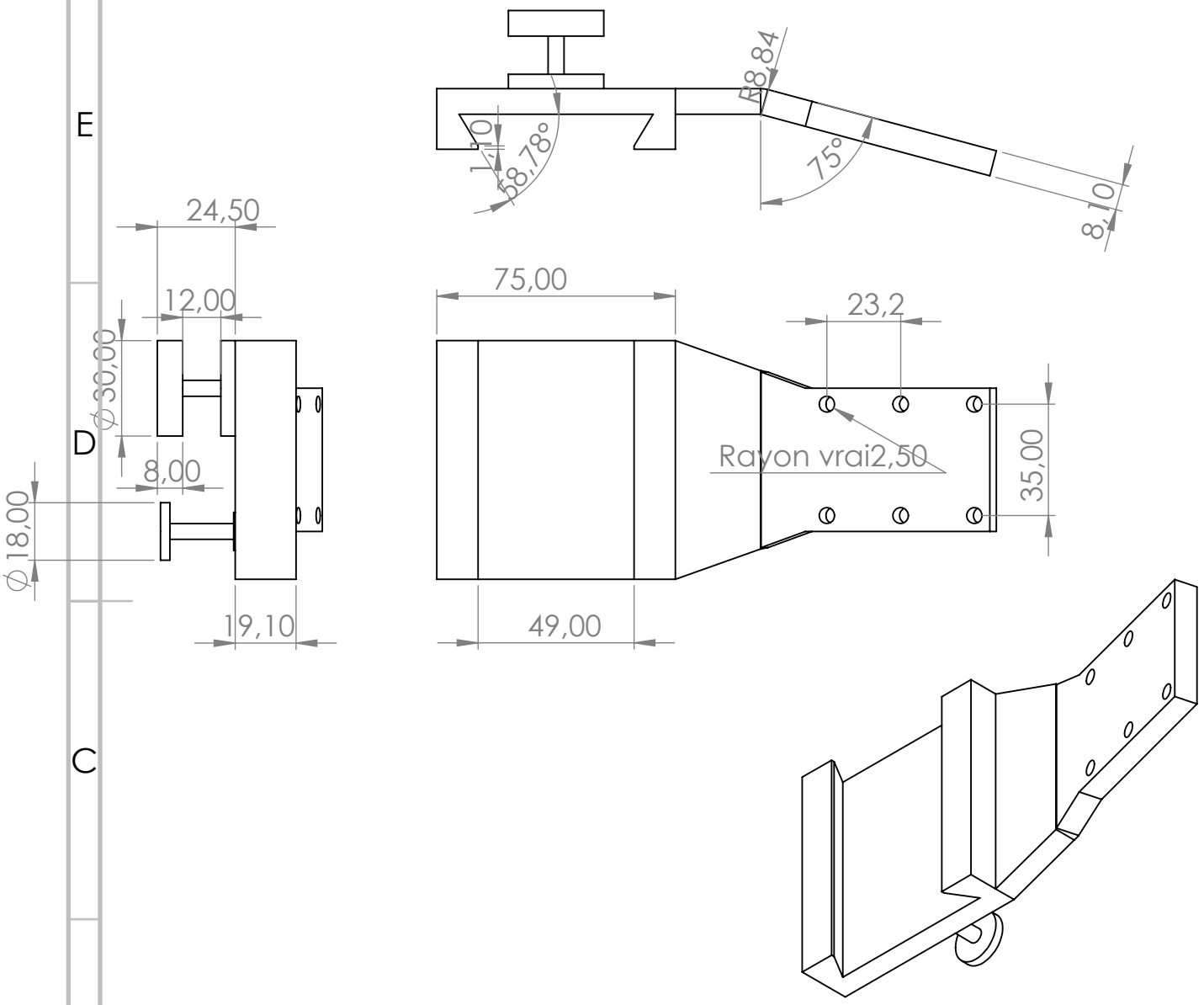

SAUF INDICATION CONTRAIRE: LES COTES SONT EN MILLIMETRES ETAT DE SURFACE: TOLERANCES: LINEAIRES: ANGULAIRES:	FINITION:	CASSER LES ANGLES VIFS	NE PAS CHANGER L'ECHELLE / REVISION 1

	NOM	SIGNATURE	DATE
AUTEUR	ROB4		16/05/23
VERIF.			
APPR.			
FAB.			
QUAL.			

TITRE:

Rail_Harnais

MATERIAU: Aluminium

No. DE PLAN: A4

MASSE:

ECHELLE:1:2

FEUILLE 1 SUR 1

Produit d'éducation SOLIDWORKS – A titre éducatif uniquement.