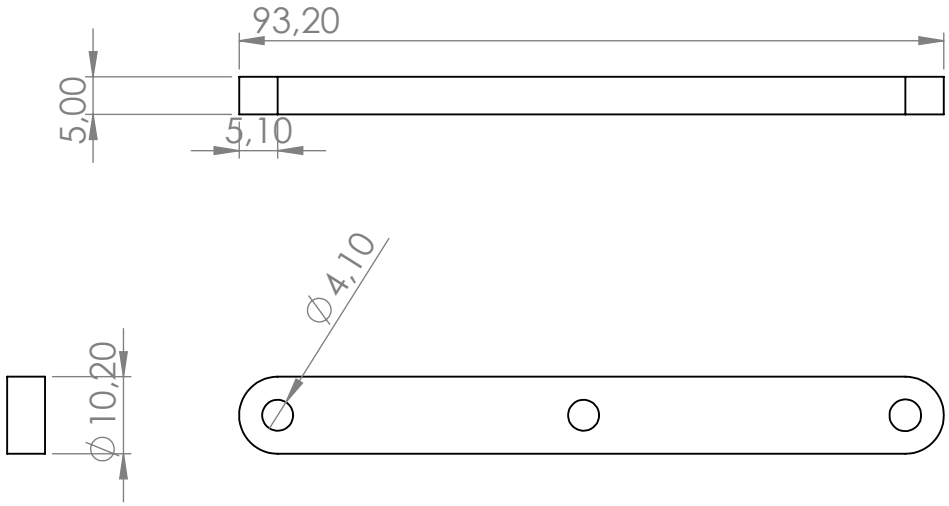

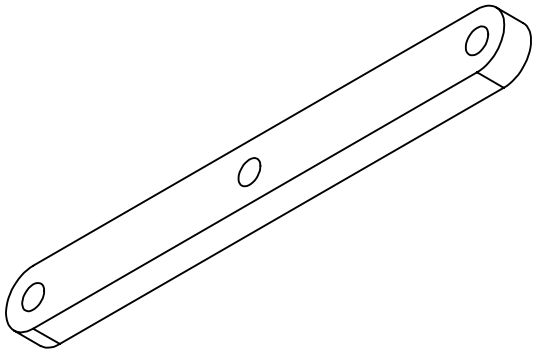

SAUF INDICATION CONTRAIRE: LES COTES SONT EN MILLIMETRES ETAT DE SURFACE: TOLERANCES: LINEAIRES: ANGULAIRES:	FINITION:	CASSER LES ANGLES VIFS	NE PAS CHANGER L'ECHELLE	REVISION	

	NOM	SIGNATURE	DATE
AUTEUR			mai 2023
VERIF.			
APPR.			
FAB.			
QUAL.			

TITRE:

bieille_5mm_inferieur

MATERIAU:

PMMA 5mm

MASSE:

No. DE PLAN

A4

ECHELLE:1:1

FEUILLE 1 SUR 1

Produit d'éducation SOLIDWORKS – A titre éducatif uniquement.