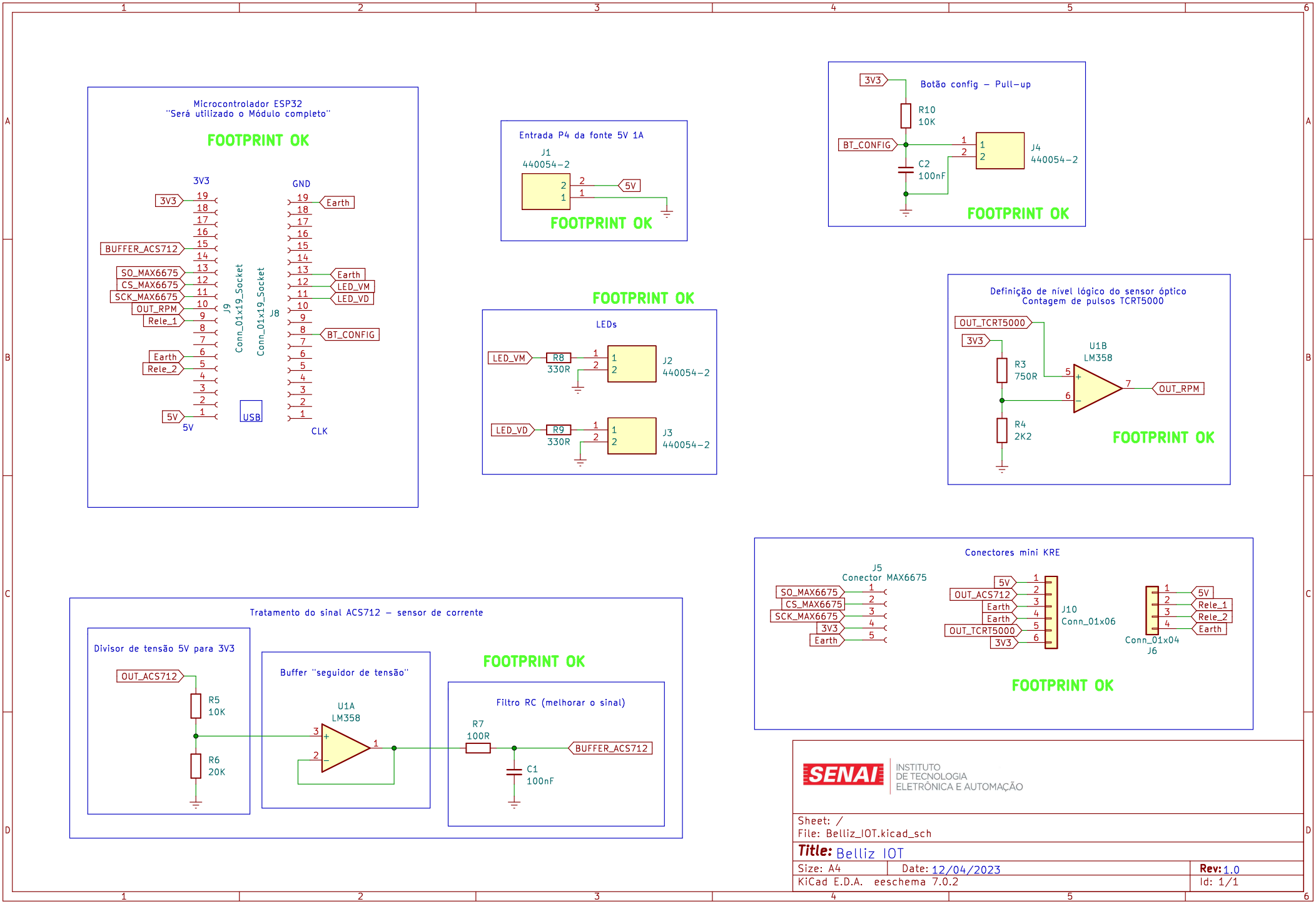
Microcontrolador ESP32
"Será utilizado o Módulo completo"
FOOTPRINT OK
3V3
GND
J9
Conn_01x19_Socket
J8
Conn_01x19_Socket
3V3
BUFFER_ACS712
SO_MAX6675
CS_MAX6675
SCK_MAX6675
OUT_RPM
Rele_1
Earth
Rele_2
5V
USB
5V
Earth
Earth
LED_VM
LED_VD
BT_CONFIG
CLK
Entrada P4 da fonte 5V 1A
J1
440054-2
5V
FOOTPRINT OK
FOOTPRINT OK
LEDs
LED_VM
R8
330R
J2
440054-2
LED_VD
R9
330R
J3
440054-2
3V3
Botão config - Pull-up
R10
10K
BT_CONFIG
C2
100nF
J4
440054-2
FOOTPRINT OK
Definição de nível lógico do sensor óptico
Contagem de pulsos TCRT5000
OUT_TCRT5000
3V3
R3
750R
R4
2K2
U1B
LM358
OUT_RPM
FOOTPRINT OK
Tratamento do sinal ACS712 - sensor de corrente
Divisor de tensão 5V para 3V3
OUT_ACS712
R5
10K
R6
20K
Buffer "seguidor de tensão"
U1A
LM358
FOOTPRINT OK
Filtro RC (melhorar o sinal)
R7
100R
C1
100nF
BUFFER_ACS712
Conectores mini KRE
J5
Conector MAX6675
SO_MAX6675
CS_MAX6675
SCK_MAX6675
3V3
Earth
5V
OUT_ACS712
Earth
Earth
OUT_TCRT5000
3V3
J10
Conn_01x06
5V
Rele_1
Rele_2
Earth
Conn_01x04
J6
FOOTPRINT OK
SENAI
INSTITUTO
DE TECNOLOGIA
ELETRÔNICA E AUTOMAÇÃO
Sheet: /
File: Belliz_IOT.kicad_sch
Title: Belliz IOT
Size: A4
Date: 12/04/2023
Rev: 1.0
KiCad E.D.A. eeschema 7.0.2
Id: 1/1