物料编码	材料
	AL6061-T6

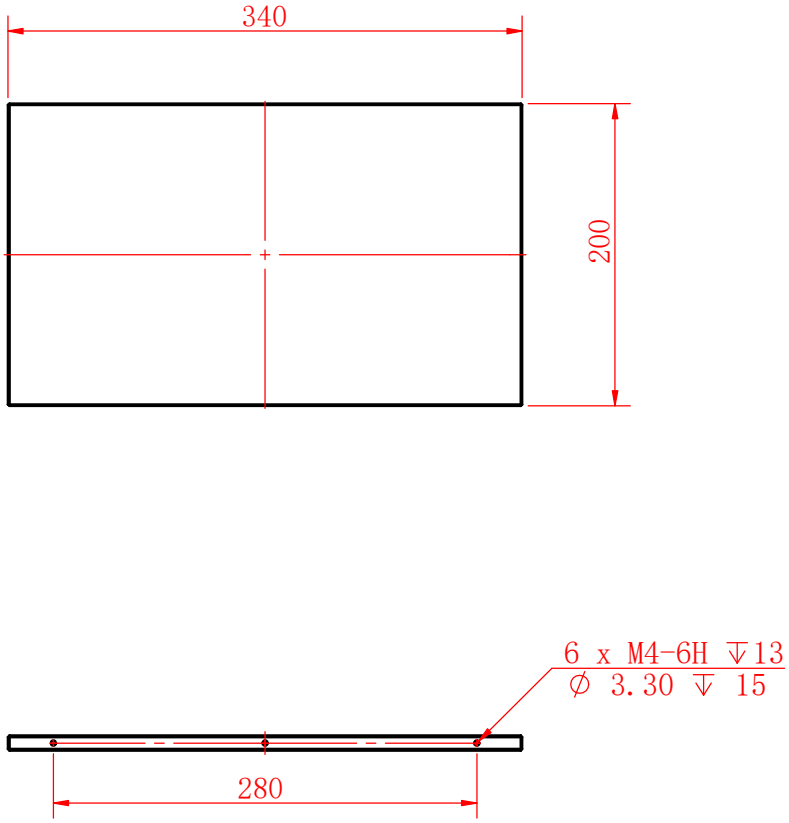

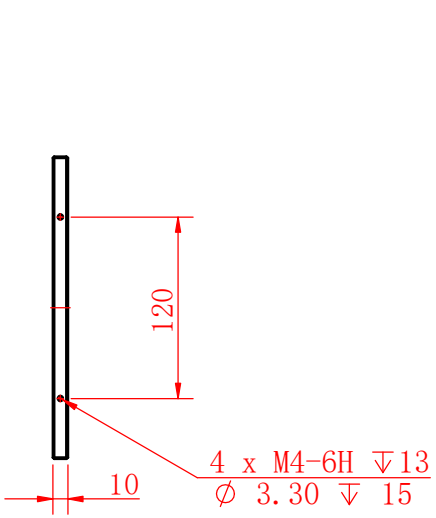

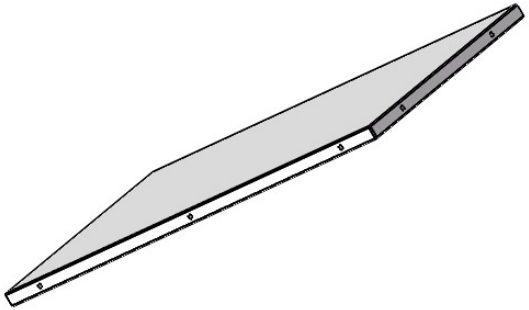

技术要求：

1. 零件锐边倒角去毛刺，未注倒角C1.0；
2. 未注尺寸公差按GB/T 1804-2000-m级；
3. 未注形位公差按GB/T 1184-1996-k级；
4. 无需表面处理。

变更	签名	日期	变更内容		材质	AL6061-T6		ROHS
					名称	顶盖		
设计	Leo	2025/2/9	比例	1:1	图号			
审核			属性	机加件				
批准			版本	V0.1	第 1 页	共 1 页	图幅：A4	单位：mm