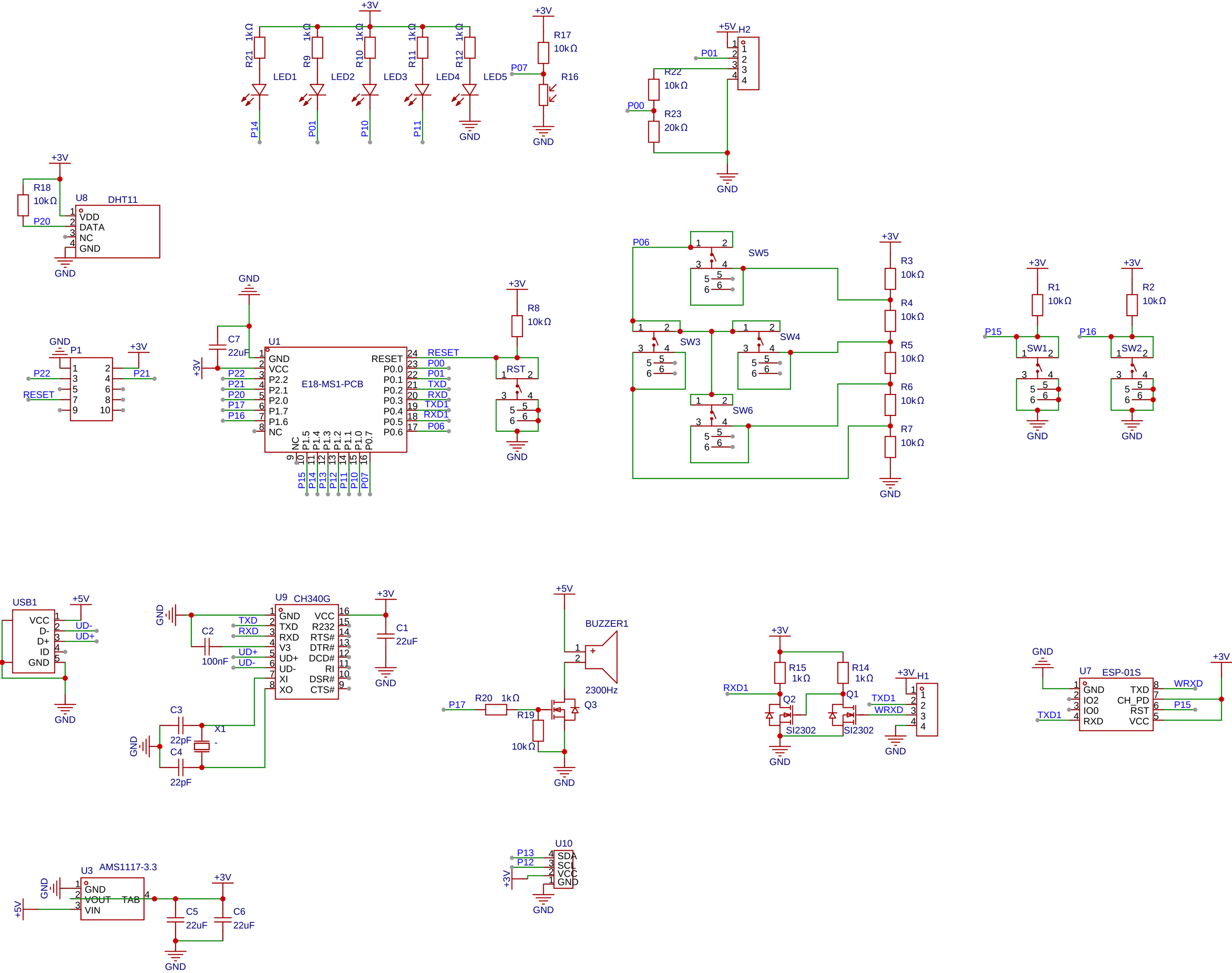
+3V
R21 1kΩ
R9 1kΩ
R10 1kΩ
R11 1kΩ
R12 1kΩ
LED1
LED2
LED3
LED4
LED5
P14
P01
P10
P11
GND
R17 10kΩ
P07
R16
+5V
H2
P01
R22 10kΩ
P00
R23 20kΩ
R18 10kΩ
U8
DHT11
P20
VDD
DATA
NC
GND
C7 22uF
U1
E18-MS1-PCB
RESET
P22
P21
P20
P17
P16
P15
P14
P13
P12
P11
P10
P07
P00
P01
TXD
RXD
TXD1
RXD1
P06
R8 10kΩ
RST
P1
SW5
SW3
SW4
SW6
R3 10kΩ
R4 10kΩ
R5 10kΩ
R6 10kΩ
R7 10kΩ
R1 10kΩ
R2 10kΩ
SW1
SW2
USB1
UD-
UD+
U9
CH340G
C2 100nF
C1 22uF
C3 22pF
C4 22pF
X1
BUZZER1
2300Hz
R20 1kΩ
R19 10kΩ
Q3
R15 1kΩ
R14 1kΩ
Q2
Q1
SI2302
H1
WRXD
U7
ESP-01S
U3
AMS1117-3.3
VOUT
VIN
TAB
C5 22uF
C6 22uF
U10
SDA
SCL
VCC