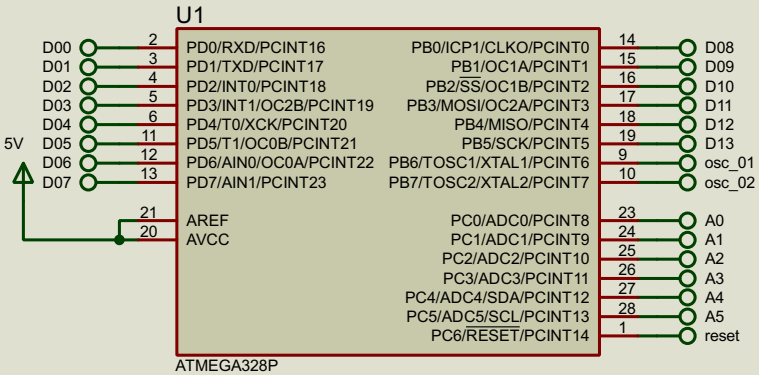


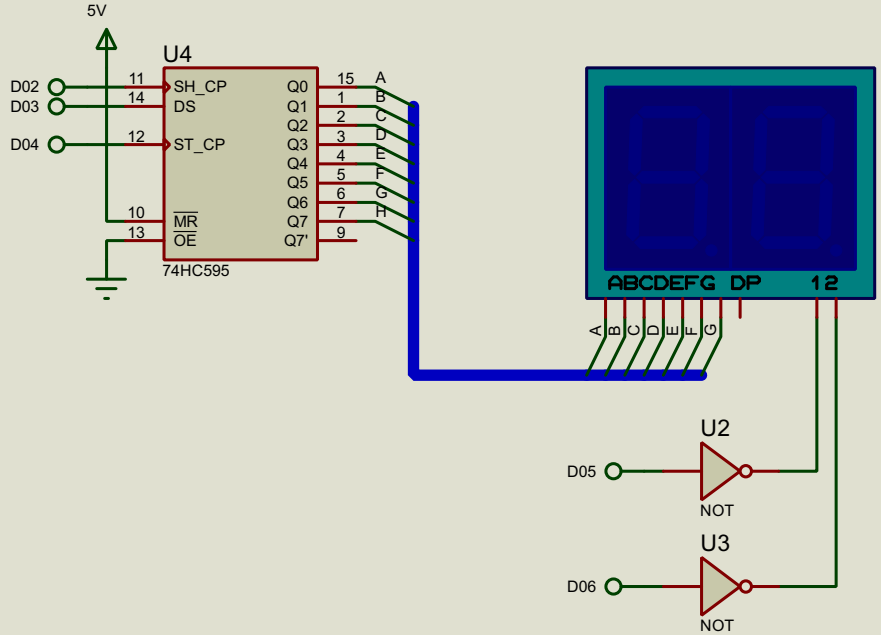


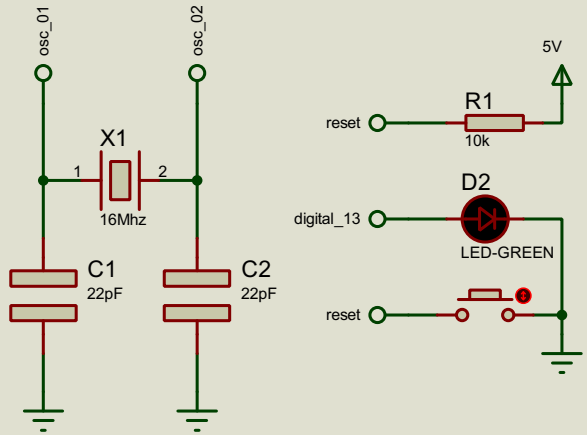


*EM CASO DE MONTAGENS, É INDICADO O USO DE TRANSISTORES NO LUGAR 7DAS PORTAS NOT PARA O ATIVAMENTO DOS DISPLAYS*