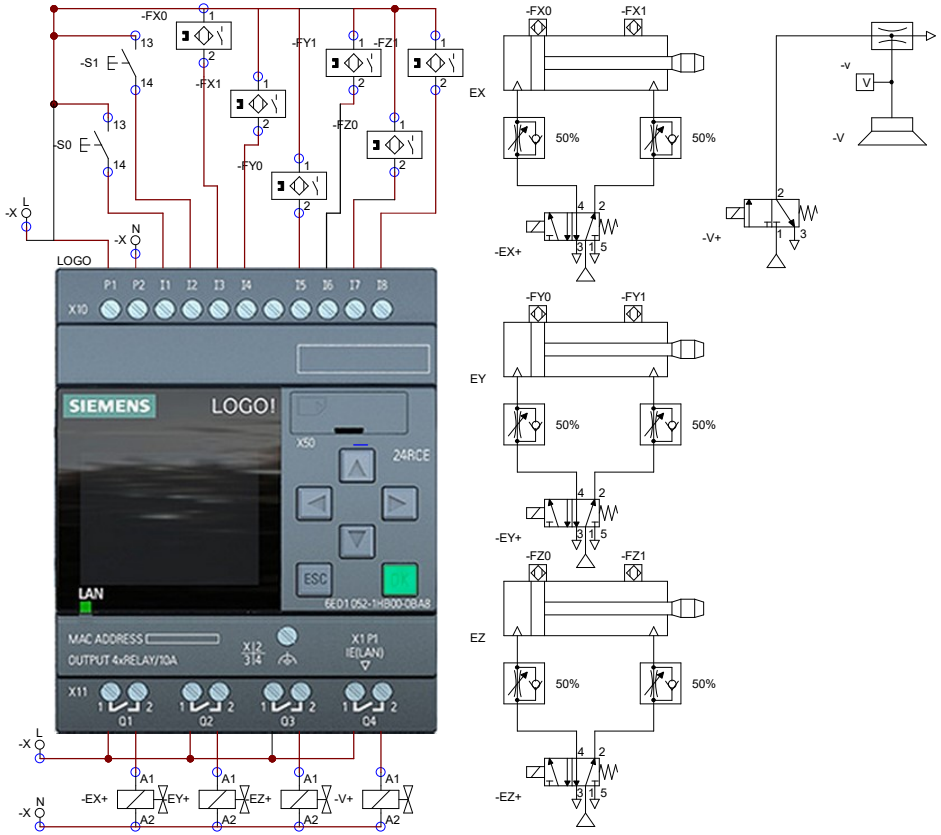

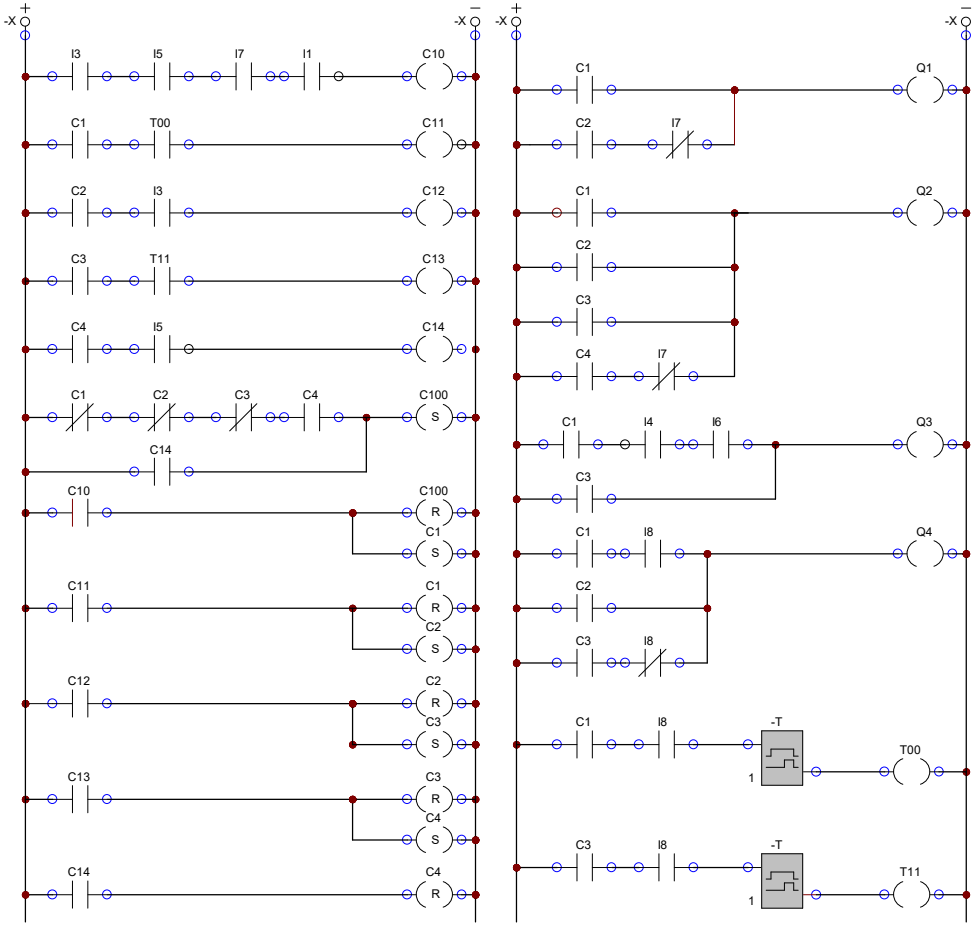

	Data	Nome	Assinaturas	Entidade	Título	Data 11-May-2020	Num: 1 de 1
Desenhado	27/05/2020	Vinícius Lot			Mesa X,Y,Z	Arquivo:	Mesa
Verificado							