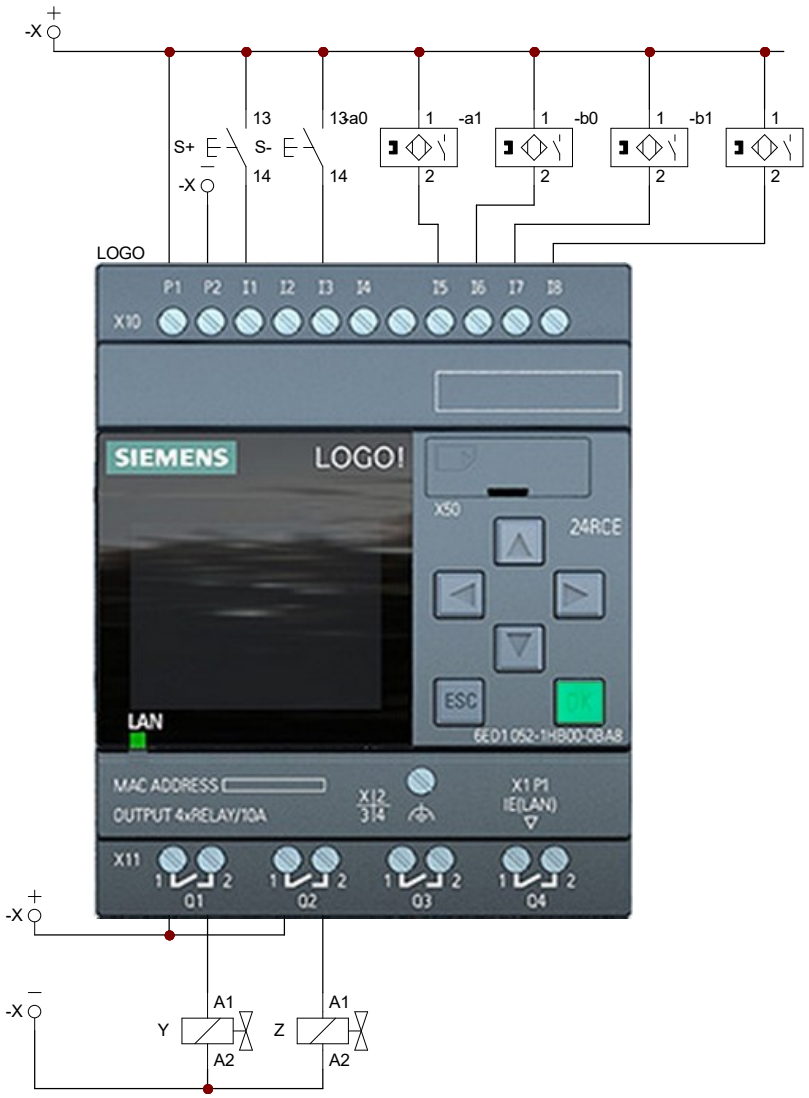

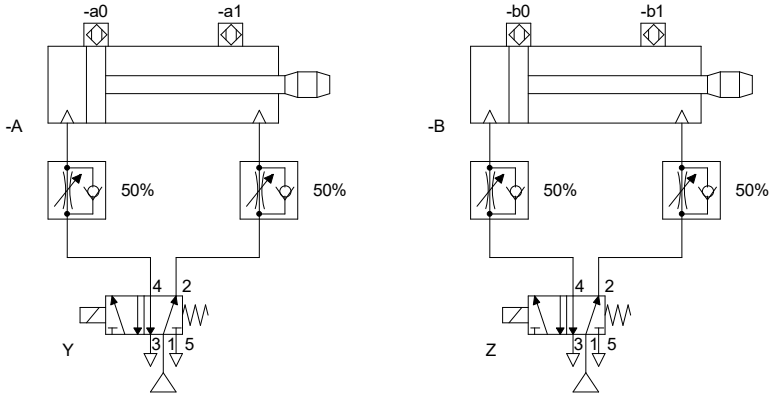

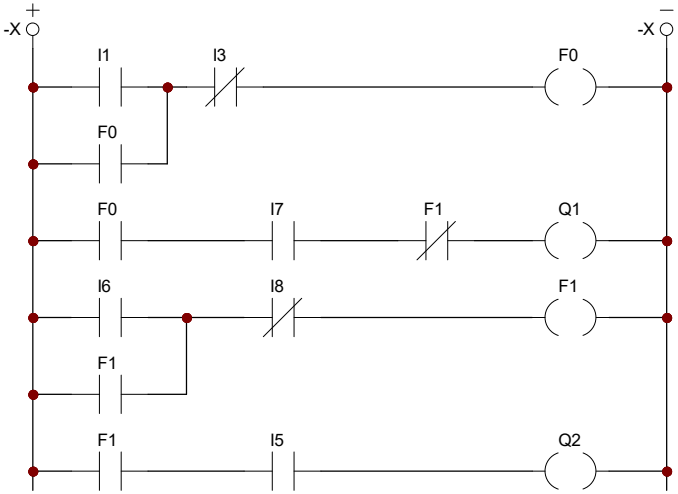

	Data	Nome	Assinaturas	Entidade	Título	Data 19-mai-2020	Num: 1 de 1
Desenhado	19/05/2020	Vinícius Lot Rizzo			Exercício 4	Arquivo:	CADe 4
Verificado							