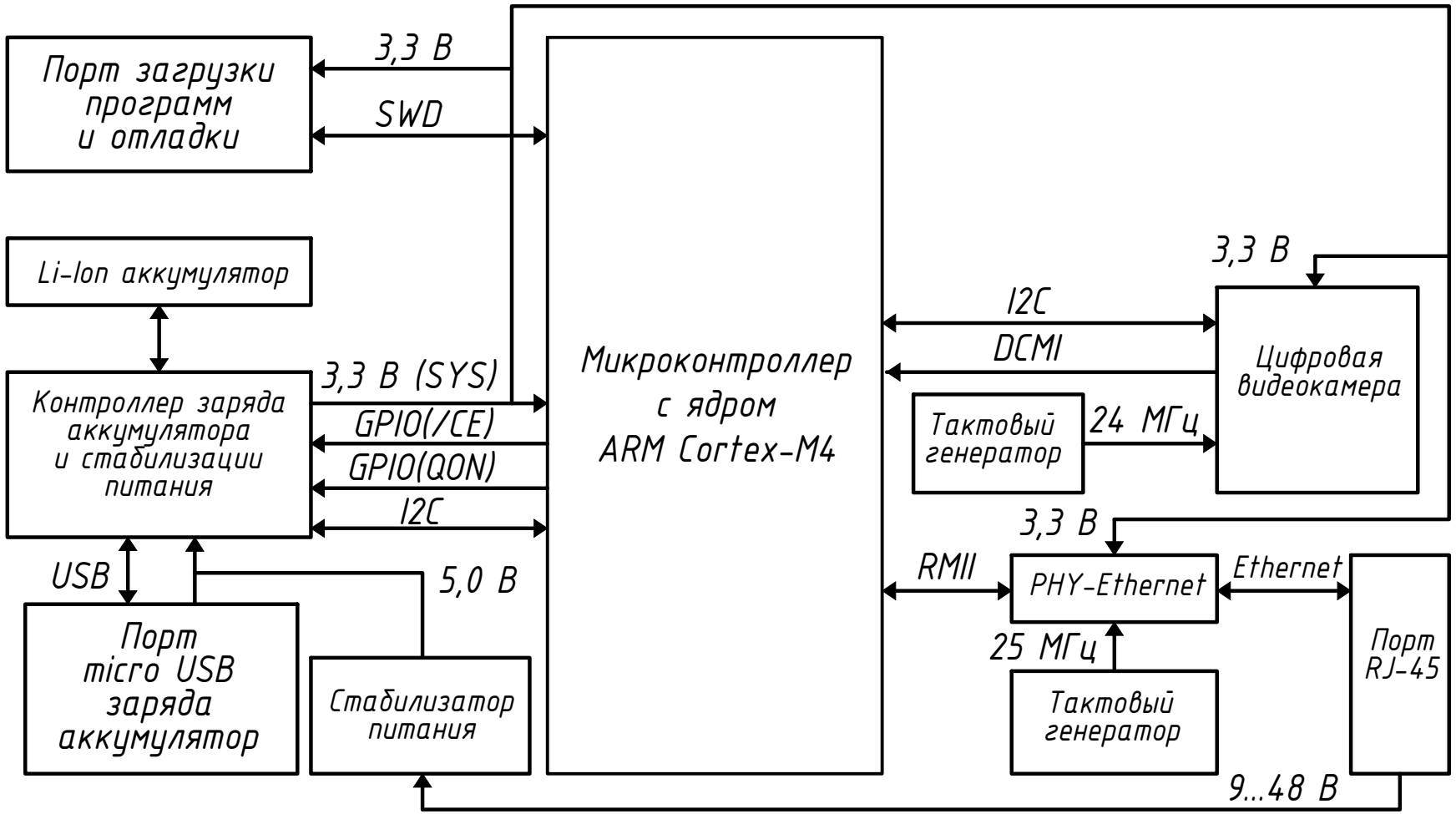

Изм.	Лист	№ докум.	Подп.	Дата		Лит.	Масса	Масштаб
Разраб.								
Пров.						Лист	Листов	

Формат А3