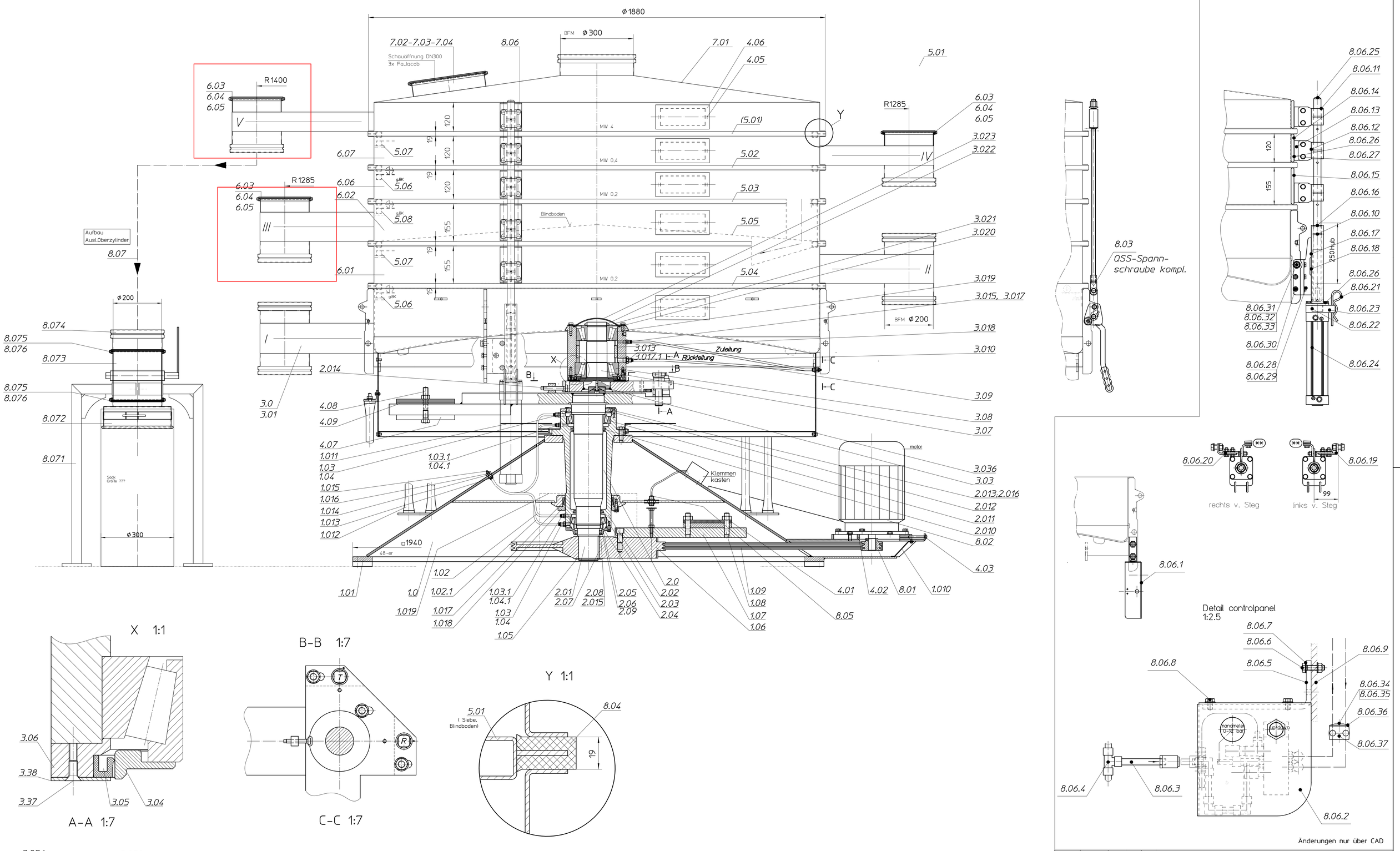

Änderungen nur über CAD

Zeichnung ist für beide Maschinen gültig

① AB 1780203326 DOW
TSM 2000 DS+2
mit Allgaier Maßblatt
47 108 07 74 Rev.b
Maschine F6542

② AB 1780203326 DOW
TSM 2000 DS+2
mit Allgaier Maßblatt
47 108 07 75 Rev.a
Maschine F6541

Rev.	Datum	Name	Bemerkungen Remarks
a	18.05.17	Huebner	pneum. HBV hinzu

Maßst. Scale	Datum Date	Name	1780203326
1:7 (1:1)	Gezeichn. Drawn by: 18.05.17	Huebner	Ersatzteilzeichnung
	Geprüft Checked.	Schuetz	TSM 2000 DS+2 mit 48er Untergestell
	Ges. Seiten		spare parts drawing

ALLGAIER PROCESS TECHNOLOGY

Zeichnung Nr. Drawing No. 470020700 — Rev. a

Der Inhalt dieser Datei ist Eigentum der Fa. ALLGAIER. Die Daten sind urheberrechtlich geschützt und dürfen weder verändert noch Dritten zugänglich gemacht werden.

The contents of this file is property of ALLGAIER. All data have copyright and are not allowed to be changed or made accessible for a third party.

Maße ohne Toleranzangabe nach DIN ISO 2768 - c1, Schweißtoleranzen EN ISO 13920 - C
dimensions without tolerances acc. to DIN 2768 - c1, welding tolerances EN ISO 13920 - C