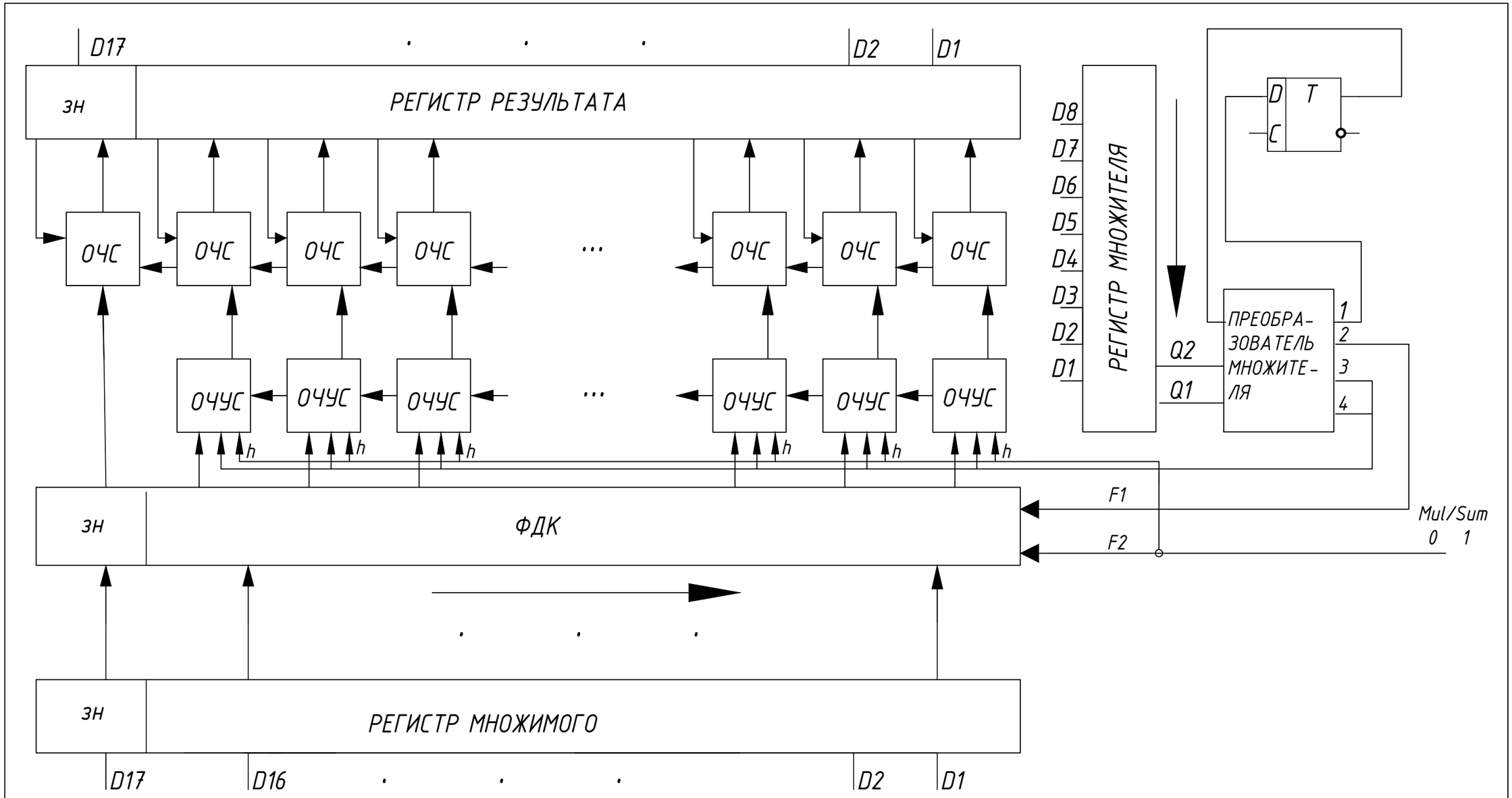

					ГУИР 400201.104 Э1			
Изм	Лист	N докум.	Подп.	Дата	СУ второго типа. Схема электрическая структурная	Лит.	Масса	Масштаб
Разраб.		Власов				У		
Пров.		Лукьянова				Лист	Листов	
Т.контр.						ЭВМ, гр.150541		
Н.контр.								
Утв.								