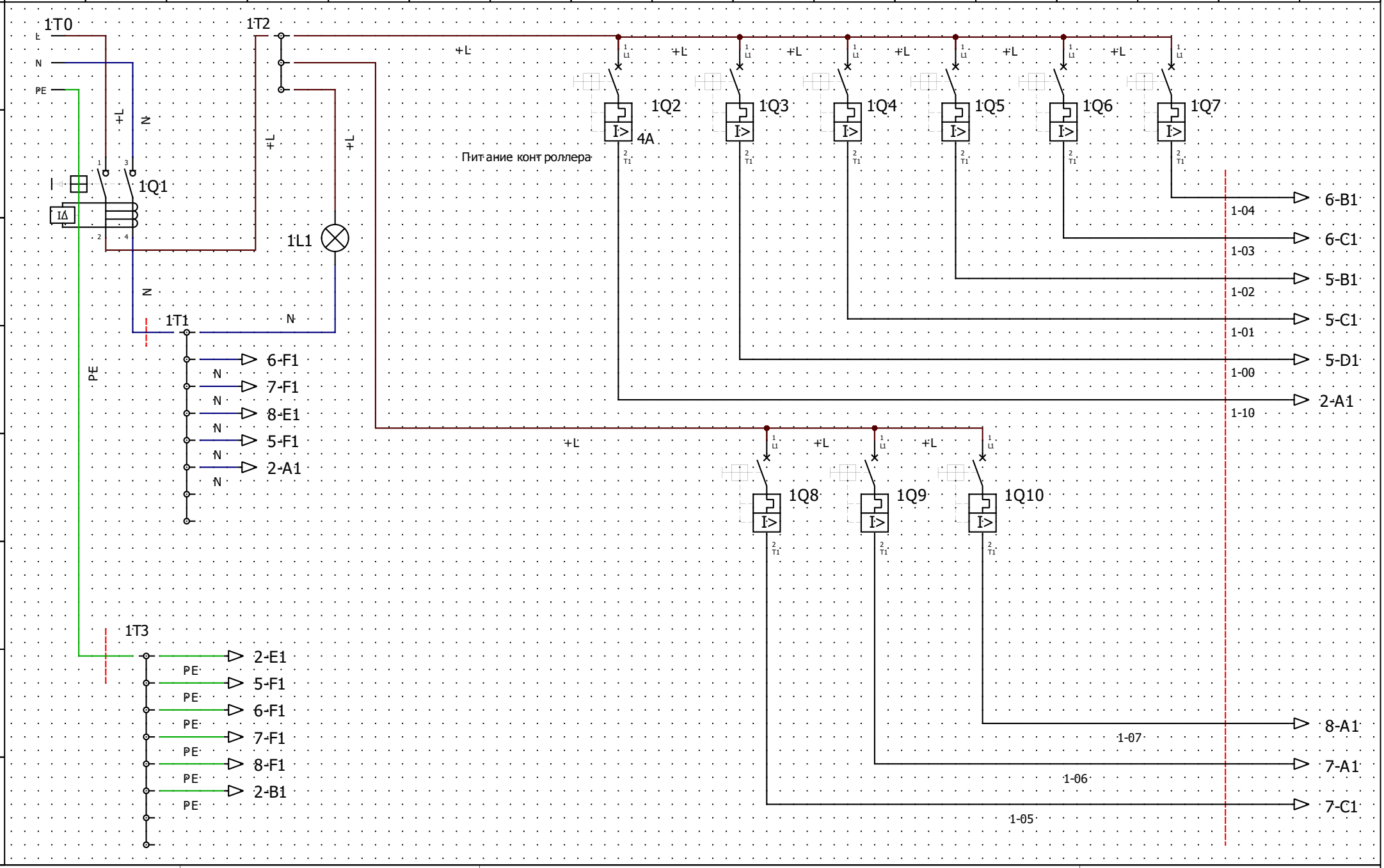

Easymatic.su	Author: Крикунов	Питание	File: Easycontrol 30
	Date: 15.06.2019		Folio: 1/10

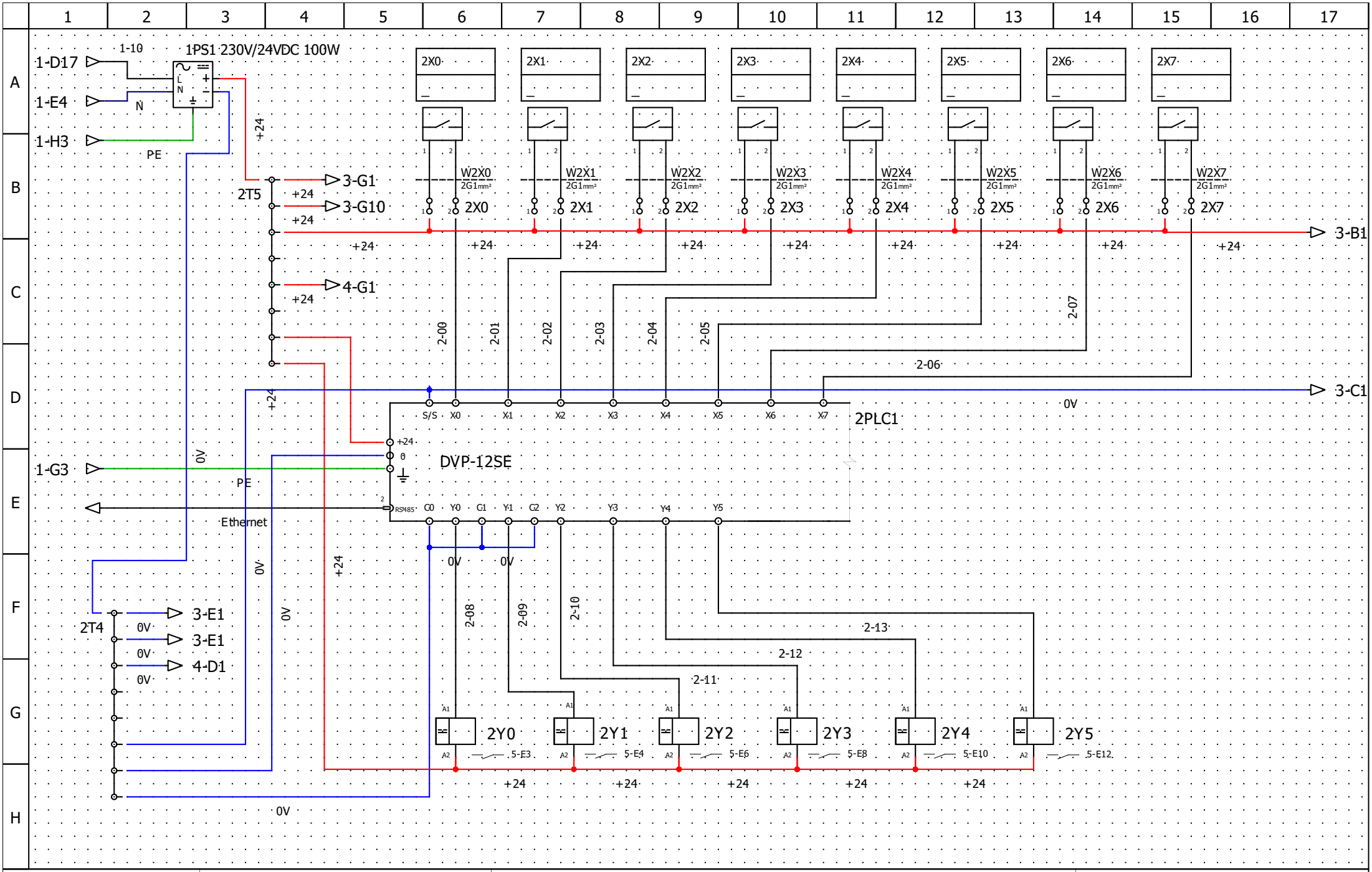

Easymatic.su	Author: Крикунов	Контроллер	File: Easycontrol 30
	Date: 15.06.2019		Folio: 2/10

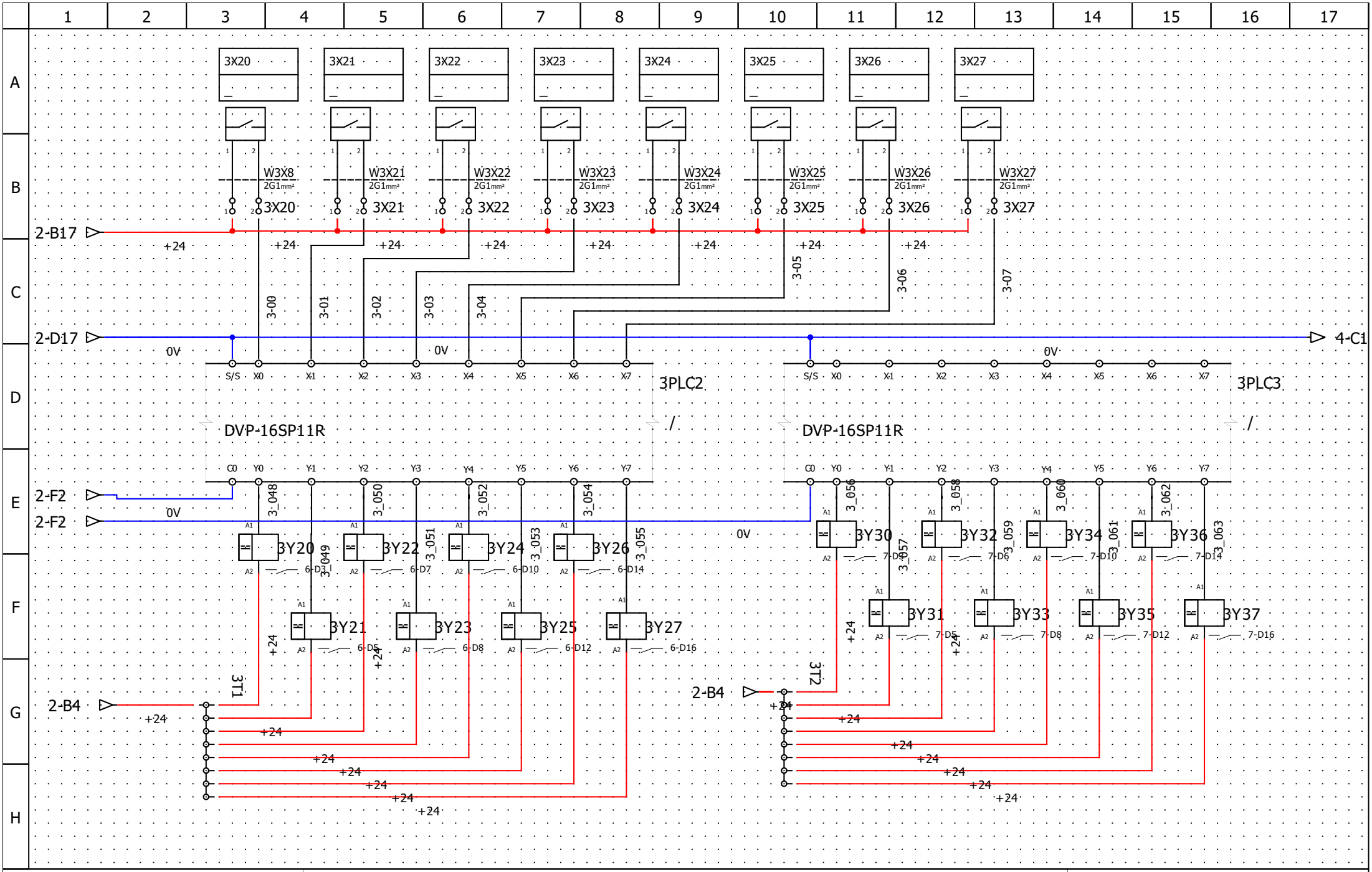

Author: Крикунов	Контроллер	File: Easycontrol 30
Date: 15.06.2019		Folio: 3/10

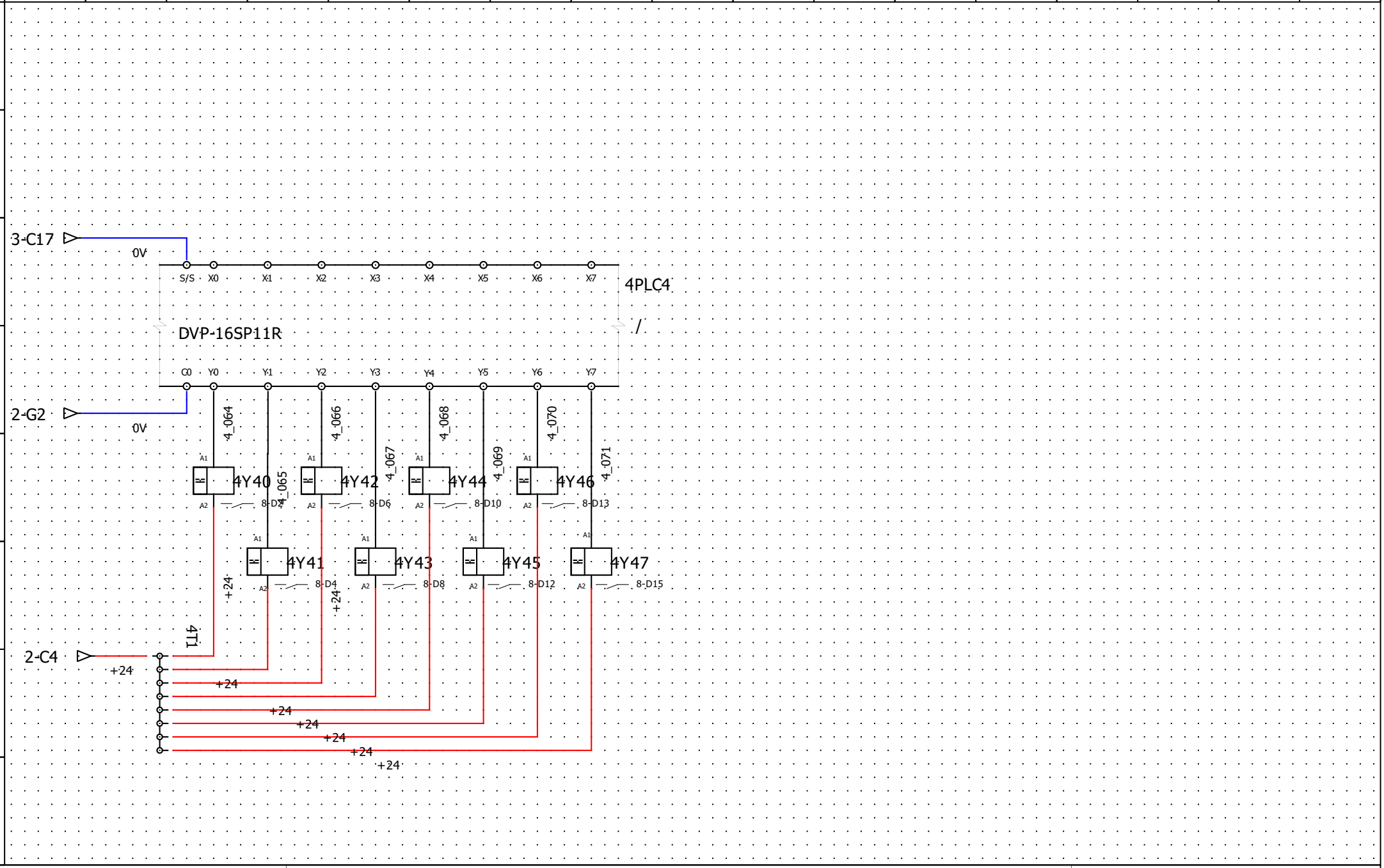

Author: Крикунов	Контроллер	File: Easycontrol 30
Date: 15.06.2019		Folio: 4/10

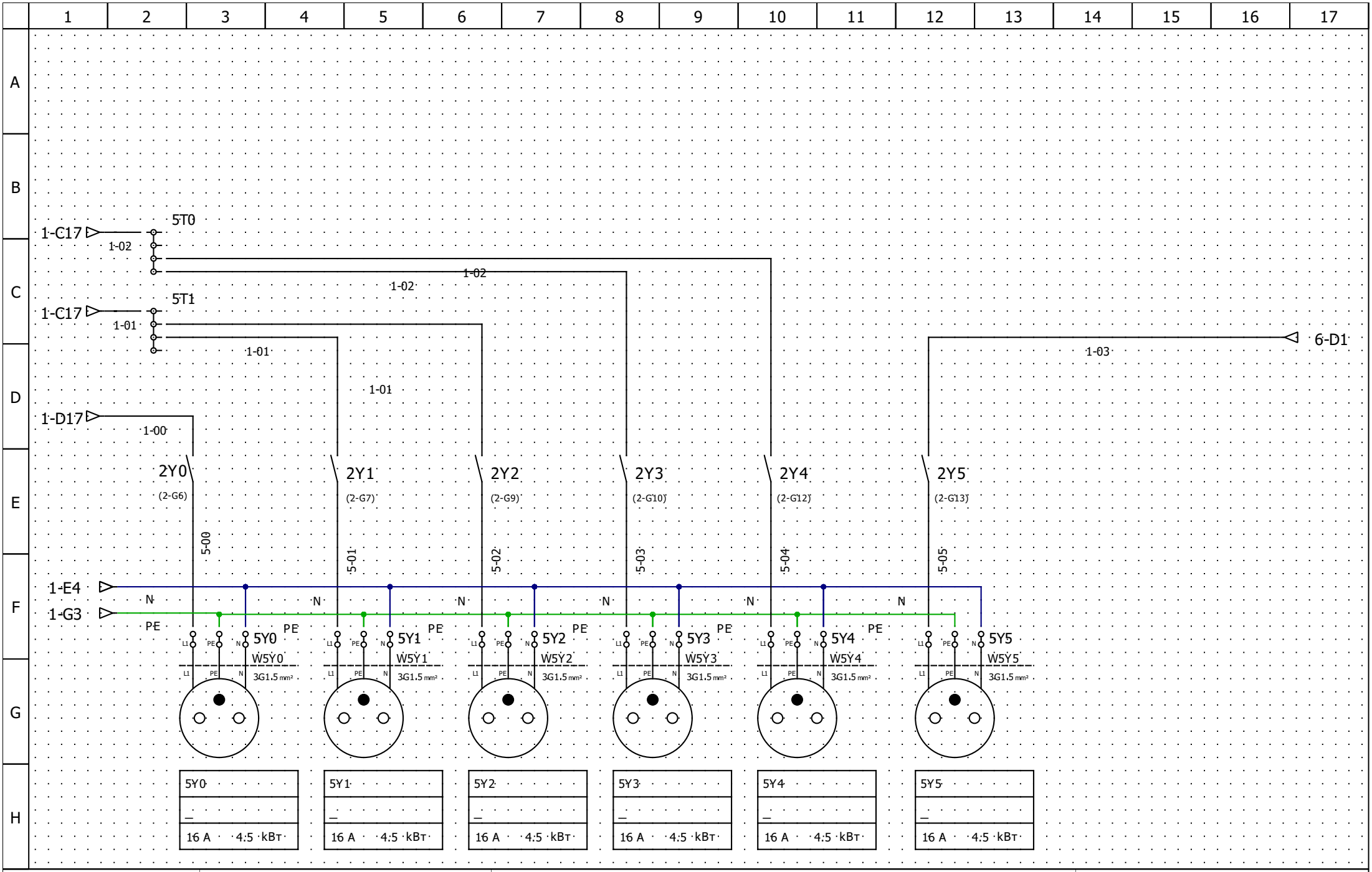

Easymatic.su	Author: Крикунов	Выходы	File: Easycontrol 30
	Date: 15.06.2019		Folio: 5/10

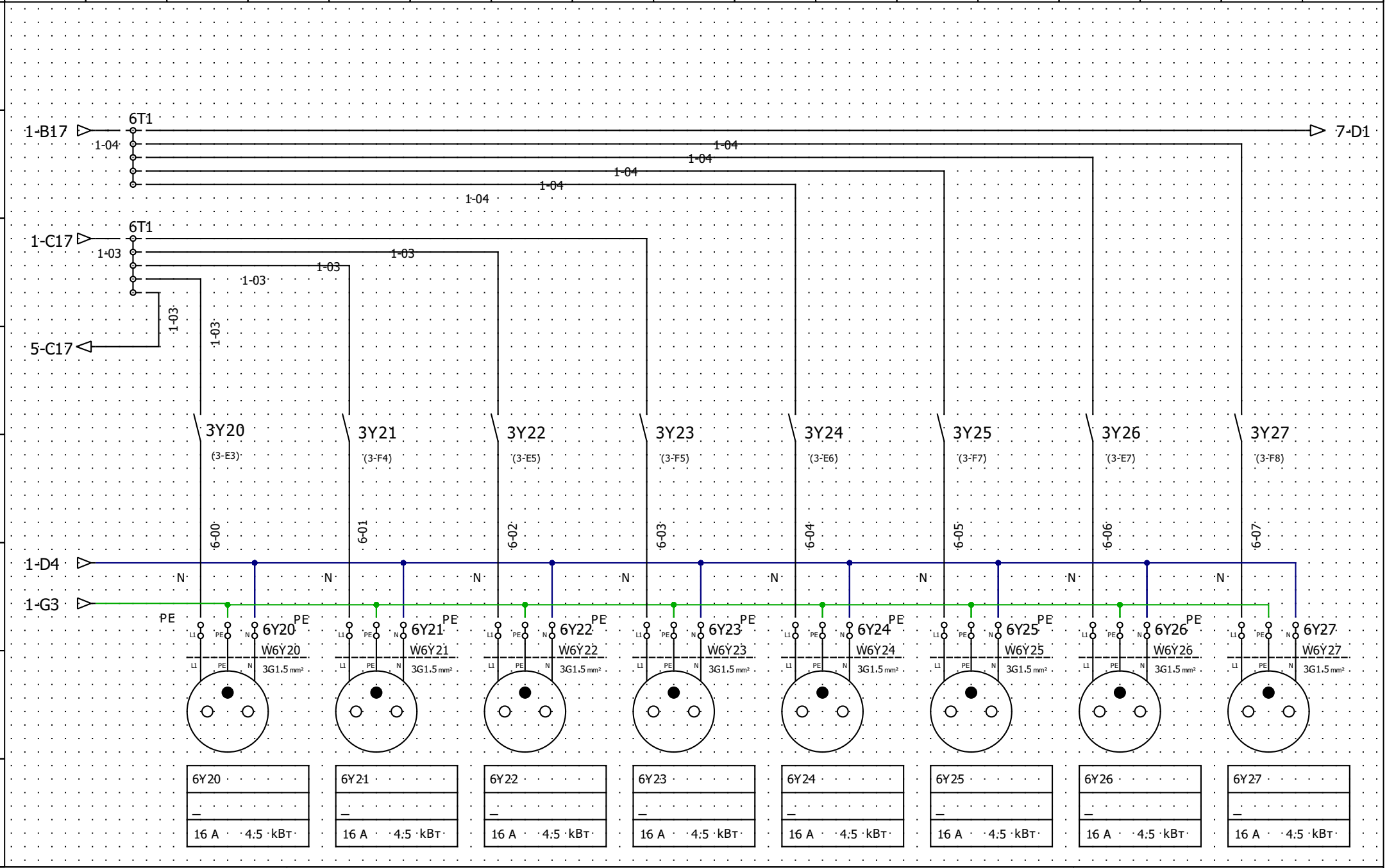

Author: Крикунов	Выходы	File: Easycontrol 30
Date: 15.06.2019		Folio: 6/10

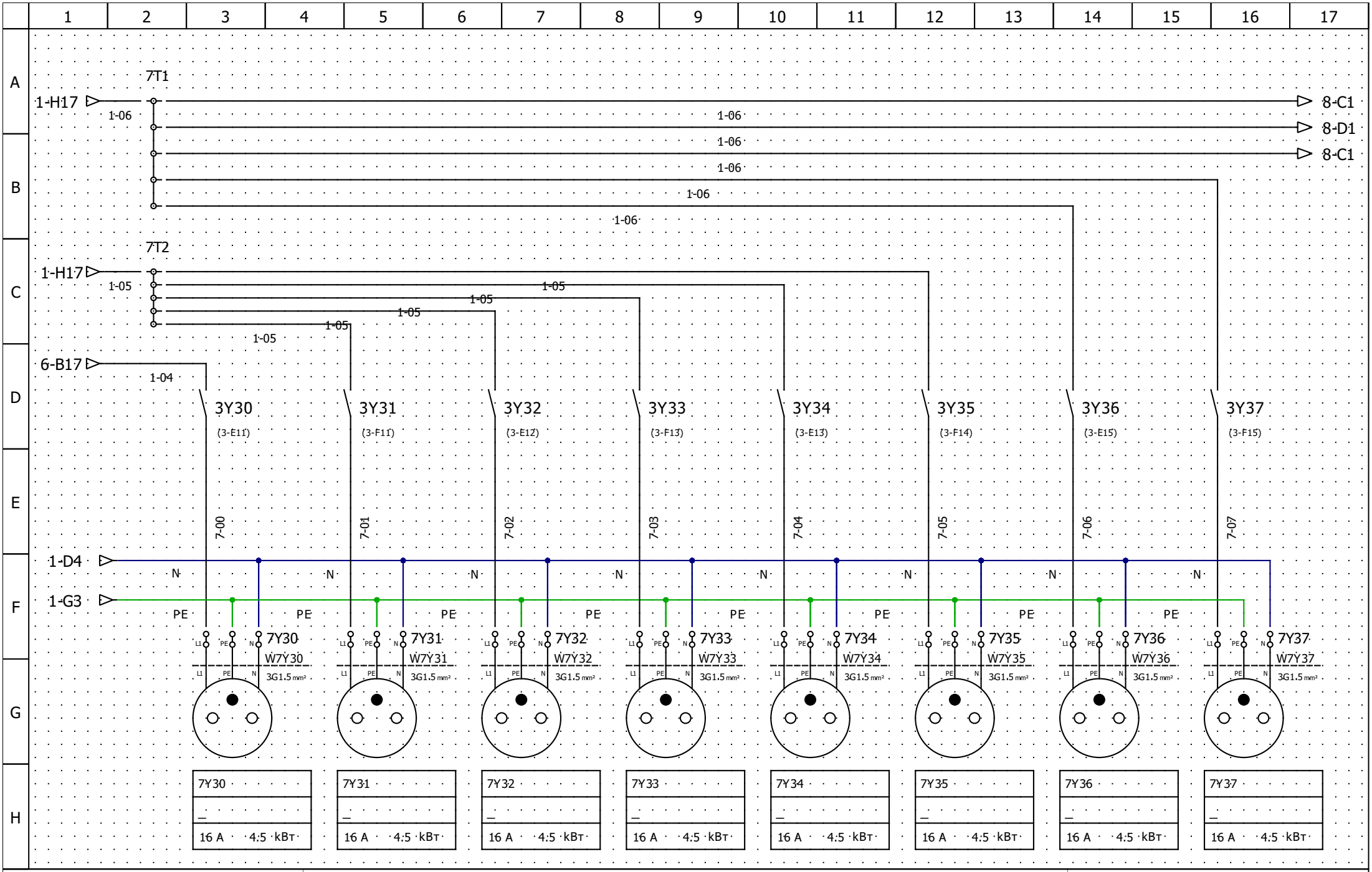

Author: Крикунов	Выходы	File: Easycontrol 30
Date: 15.06.2019		Folio: 7/10

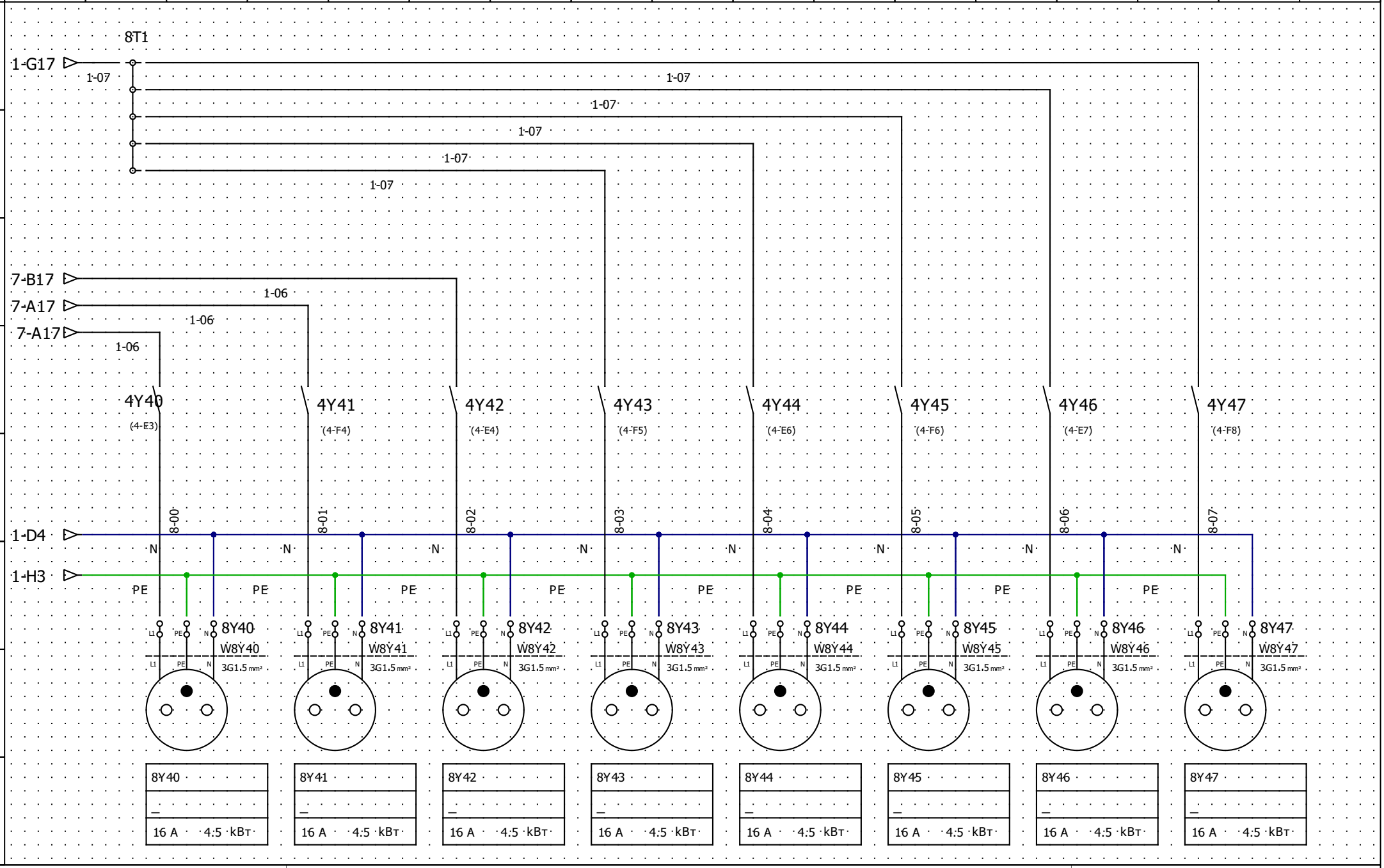

Author: Крикунов	Выходы	File: Easycontrol 30
Date: 15.06.2019		Folio: 8/10

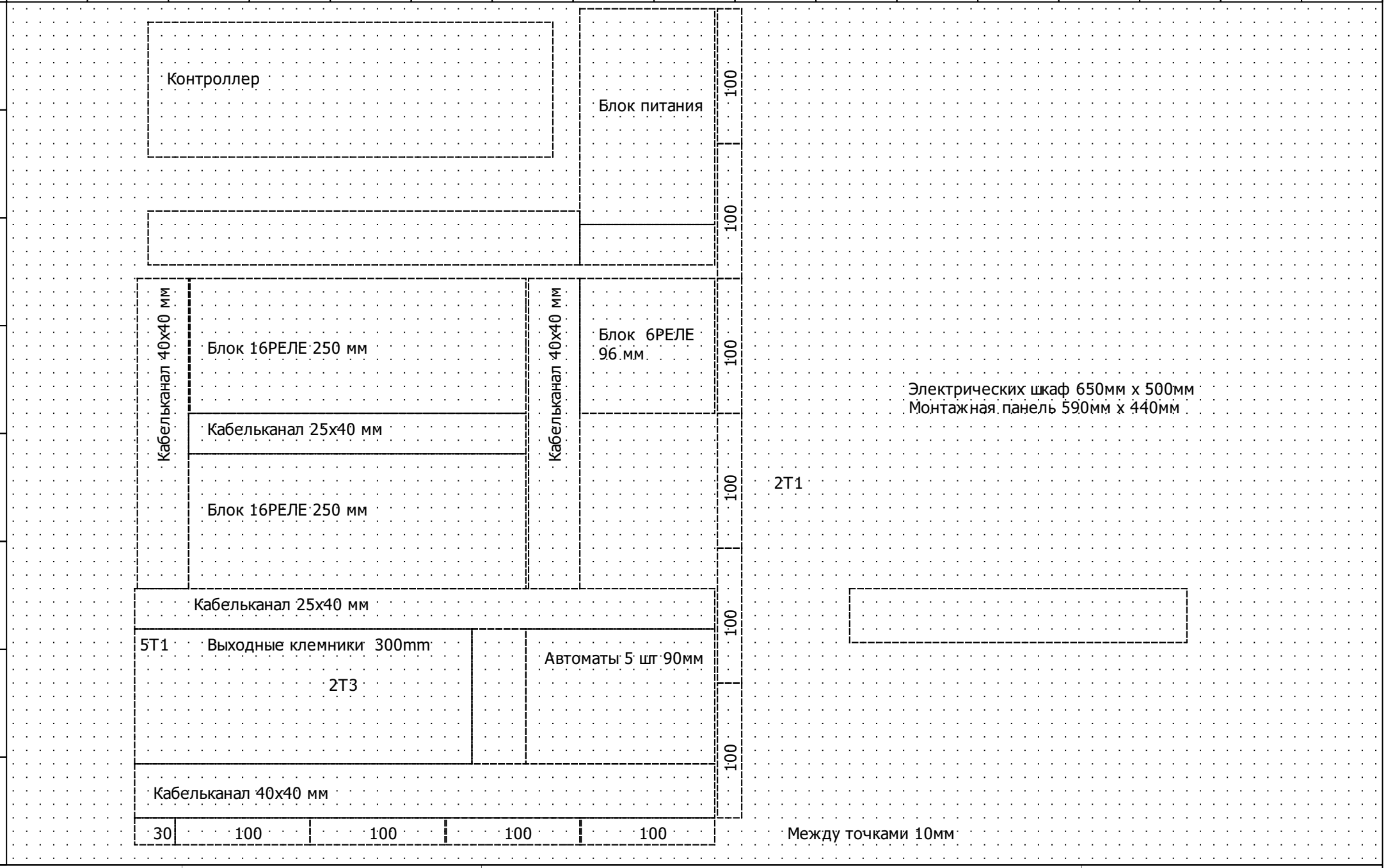

Easymatic.su	Author: Крикунов	Компановка	File: Автомат воды
	Date: 15.06.2019		Folio: 9/10

Folio	Title	Plants	Location	Rev	Author	Date
1/10	Питание				Крикунов	15.06.2019
2/10	Контроллер				Крикунов	15.06.2019
3/10	Контроллер				Крикунов	15.06.2019
4/10	Контроллер				Крикунов	15.06.2019
5/10	Выходы				Крикунов	15.06.2019
6/10	Выходы				Крикунов	15.06.2019
7/10	Выходы				Крикунов	15.06.2019
8/10	Выходы				Крикунов	15.06.2019
9/10	Компановка				Крикунов	15.06.2019
10/10	List of Folios				Крикунов	