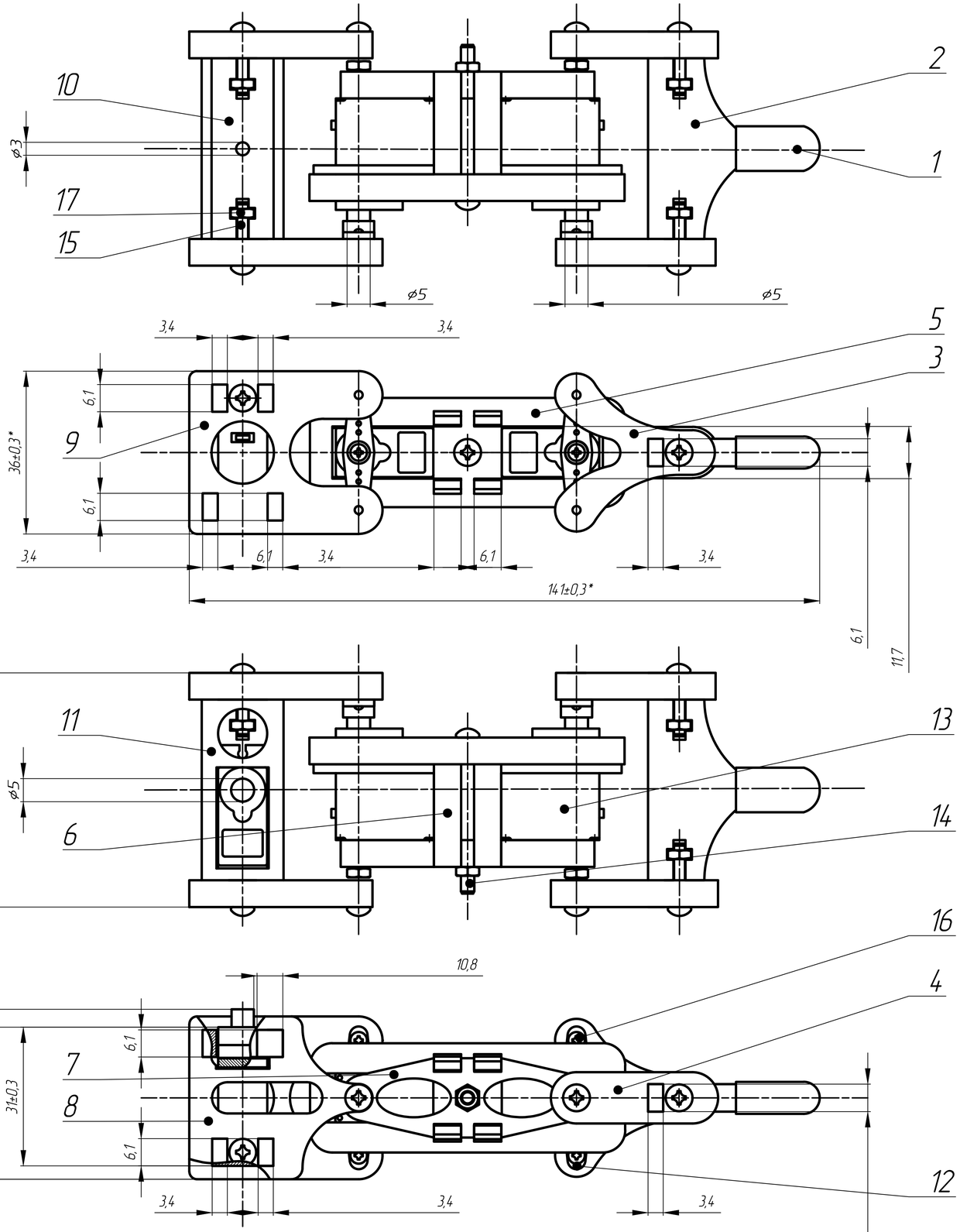

1. *– размеры для справок
2. Неуказанные предельные отклонения размеров : охватывающих – по H 8, охватываемых – по h7
3. Гайки затягивать до упора
4. Винты закручивать отверткой 7810-0976 ГОСТ 10753-86
5. От каждого сервопривода СП 1 идет кабель управления, состоящий из трех жил
6. Болт М 3 х 14, скрепляющий Д 4 и Д 7, а так же болт М 3 х 14, скрепляющий Д 9 и Д 7 смазать смазкой ГОСТ 21150-87
7. Проверить все сервоприводы СП 1 на работоспособность с помощью ЭВМ

Поз.	Обозначение	Наименование	кол.	Материал	Примечание
		Стандаертные изделия			
16		Винт 2-2,5 х 6 ГОСТ 1491-70	4		
15		Винт М 3 х 14 ГОСТ 1491-70	6		
14		Винт М 3 х 35 ГОСТ 1491-70	1		
17		Гайка М 3 ГОСТ 5915-70	7		
13	СП 1	Сервопривод TowerPro SG92R	3		
		Вновь разрабатываемые изделия :			
7	Д 7	Бедро левое	1	Акриловое стекло	
5	Д 5	Бедро правое	1	Акриловое стекло	
4	Д 4	Голень левая	1	Акриловое стекло	
3	Д 3	Голень правая	1	Акриловое стекло	
1	Д 1	Защитный колпак	1	Резина	
12	Д 12	Крепление сервопривода	1	Акриловое стекло	
2	Д 2	Нога	1	Акриловое стекло	
6	Д 6	Проставочная рамка бедра	2	Акриловое стекло	
11	Д 11	Таз верхний	1	Акриловое стекло	
8	Д 8	Таз левый	1	Акриловое стекло	
10	Д 10	Таз нижний	1	Акриловое стекло	
9	Д 9	Таз правый	1	Акриловое стекло	

Изм. Лист		Подп.	Дата	Дипломный проект	
Разраб.	Карандаев В.Ю.			Сборочный чертеж	Лит. / Масса / Масштаб 2:1
Пров.	Облов В.К.				Лист / Листов
Т.контр.					МГТУ им. Н.Э. Баумана Группа СМ7-121
Утв.					

Формат А1