УДК 621.882.3 Группа Г 27

ОТРАСЛЕВОЙ СТАНДАРТ

ГАЙКИ С ПОДВИЖНОЙ РУКОЯТКОЙ **ОСТ** 1.51213 - 80

Конструкция и размеры Взамен ОСТ 1.51213-72

Распоряжением Министерства срок введения установлен

от 25 08 1980 г. № 087-16 с 01.07 1981 г.

Проверен в 1987 г.

1. КОНСТРУКЦИЯ И РАЗМЕРЫ ГАЙКИ С ПОДВИЖНОЙ РУКОЯТКОЙ

1.1. Конструкция и размеры гаек должны соответствовать указанным на черт. 1 и в табл. 1.

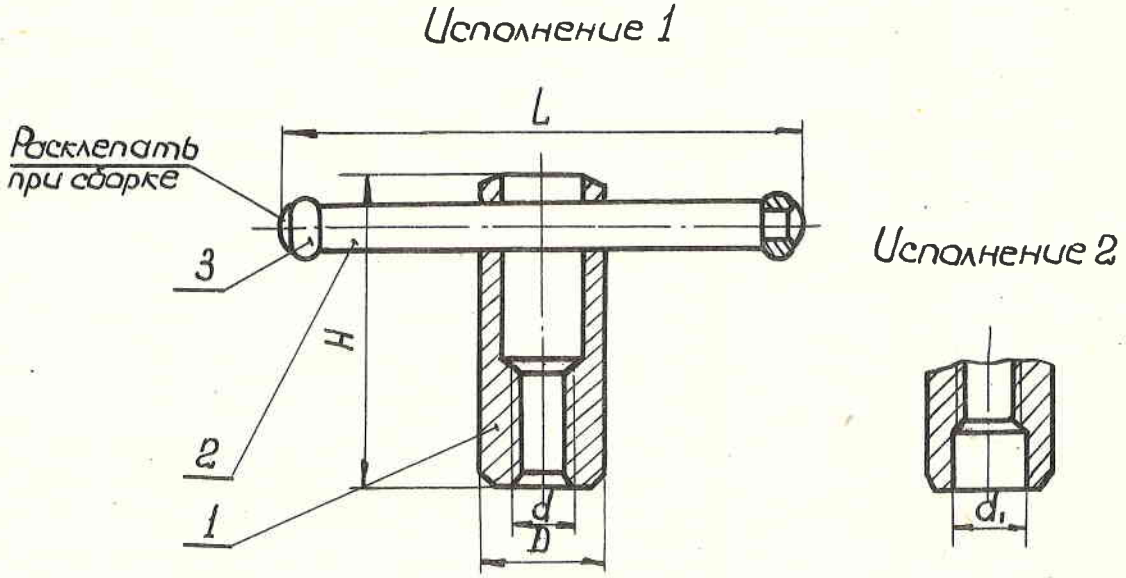

Черт. 1

Учтено в ОСН
Подпись Фамилия Дата
Эта. № Цех (отдел) №
Бюро стандартизации
Дата 21.06. 1989 Подпись Гончарова

Таблица I

Размеры в мм

Обозначение гаек	Исполнение	Применяемость	d	d₁	D	H	L	Масса, кг
7003-0088	I		M8	-	I8	40	60	0,067
0089	I		MI0	-	20	50	80	0,II0
0090	I		MI2	-	24	60	I00	0,200
009I	I		MI6	-	30	70	I25	0,350
0092	I		M20	-	36	85	I40	0,590
0093	2		M6	8	20	60	I00	0,I60
0094	2		M8	I0	20	60	I00	0,I50
7003-0095	2		MI0	I2	20	60	I00	0,I40

Продолжение табл.I

Обозначение гаек	Дет.I. Гайка	Дет.2.Рукоятка	Дет.3. Кольцо
		ГОСТ I3447-68	
	Количество		
	I	I	2
	Обозначение деталей		
7003-0088	7003-0088/00I	706I-03I4/00I	706I-03I4/002
0089	0089/00I	03I9/00I	03I9/002
0090	0090/00I	0325/00I	0325/002
009I	009I/00I	0337/00I	0337/002
0092	0092/00I	0344/00I	0344/002
0093	0093/00I	706I-0325/00I	706I-0325/002
0094	0094/00I		
7003-0095	7003-0095/00I		

Пример условного обозначения гайки исполнения I и диаметром d = MI2:

Гайка 7003-0090 ОСТ I.5I2I3-80

I.2. Остальные технические требования по ОСТ I.5I93I-80.

2. КОНСТРУКЦИЯ И РАЗМЕРЫ ГАЙКИ (ДЕТАЛЬ I)

2.I. Конструкция и размеры гайки должны соответствовать указанным на черт. 2 и в табл. 2.

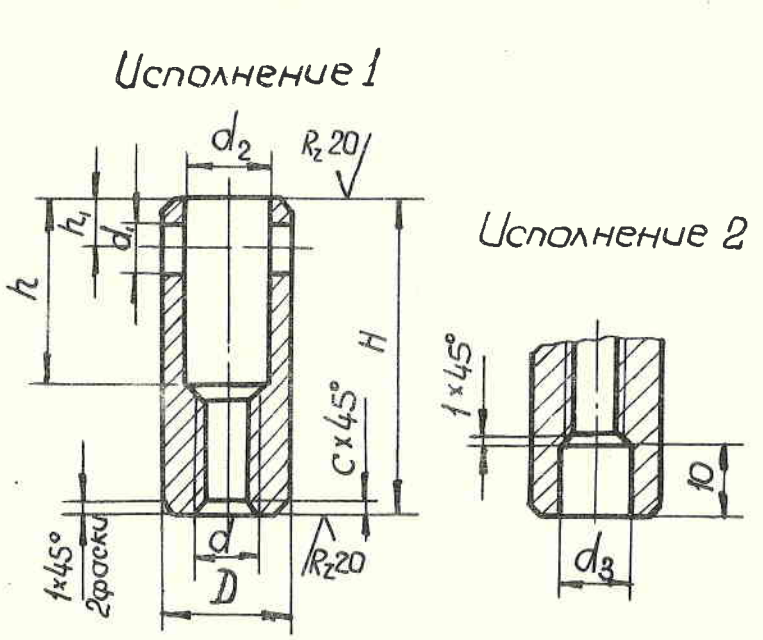

Черт. 2

Таблица 2

Размеры в мм

Обозначение гаек	Исполнение	Применяемость	d	D	H	d_1	d_2	d_3	h	h_1	c	Масса, кг
7003-0088/00I	I		M8	I8	40	6,2	I2	-	25	6	I,6	0,052
7003-0089/00I	I		MI0	20	50	8,2	I4	-	30	8		0,075

Продолжение табл.2

Обозначение гаек	Исполнение	Применяемость	d	D	H	d_1	d_2	d_3	h	h_1	c	Масса, кг
7003-0090/00I	I		MI2	24	60	I0,2	I6	-	35	I0	2,0	0,I30
009I/00I	I		MI6	30	70	I4,2	2I	-	40	I2		0,230
0092/00I	I		M20	36	85	I6,2	26	-	45	I4	2,5	0,380
0093/00I	2		M6	20	60	I0,2	I4	8	30	8	I,0	0,I00
0094/00I	2		M8	20	60	I0,2	I4	I0	30	8	I,6	0,090
7003-0095/00I	2		MI0	20	60	I0,2	I4	I2	30	8		0,070

Пример условного обозначения гайки исполнения I и диаметром d = MI2:

Гайка 7003-0090/00I ОСТ I.5I2I3 - 80.

2.2. Материал - сталь марки 45 по ГОСТ I050-74.

(1) 2.3. Поверхность резьбы ~~HRC 30...35.~~ $HRC_э$ 32...36,5

(1) 2.4. Покрытие - Хим.Окс. ~~м~~ при (обозначение покрытия - по

(1) ГОСТ ~~9791-68~~ 9.306-85).

2.5. Остальные технические требования - по ОСТ I.5I93I-80.

(1) 2.6. Коды ОКП приведены в обязательном приложении.

ПРИЛОЖЕНИЕ

Обязательное

Таблица кодов ОКП

Обозначение гаек	Код ОКП
7003-0088	I0.7623.90II
0089	90I2
0090	90I3
009I	90I4
0092	90I5
0093	90I6
0094	90I7
7003-0095	I0.7623.90I8

(1) Нов. Изв. № И1.4.3241-87

Зак. 398

Извещение № И1.4.3241-87 Группа Г 27

об изменении ОСТ I.5I2I3-80 "Гайки с подвижной рукояткой. Конструкция и размеры"

Дата введения 01.07.88

Изм.	Содержание изменения	Лист	Листов
		I	I
I	На первой странице стандарта под словами "Срок введения устновлен" указать: " Стандарт проверен в I987 г." Пункт 2.3 - заменить значение HRC 30...35 на HRC$_э$ 32...36,5 Пункт 2.4 - заменить в обозначении Хим.Окс.М на Хим.Окс. прм; - заменить ссылку ГОСТ 979I-68 на ГОСТ 9306-85 Текст стандарта дополнить новым пунктом: "2.6. Коды ОКП приведены в обязательном приложении". Стандарт дополнить обязательным приложением.		

Причина изменения	Проверка стандарта
Указание о внедрении	На заделе не отражается
Приложение	Стр. 4а

Индекс,номер и дата государственной регистрации
817937/01 от 14.12.87