Контрольный экз.

Б-15796 12.04.2018.

УДК 621.882.3 Группа Г33

ОТРАСЛЕВОЙ СТАНДАРТ

ОСТ 1 33269-89

ГАЙКИ УГЛОВЫЕ САМОКОНТРЯЩИЕСЯ

Конструкция

На 6 страницах

ОКП 75 9424

Дата введения 01.01.90

Несоблюдение стандарта преследуется по закону

1. Конструкция и размеры гаек должны соответствовать указанным на чертеже и в табл.1.

Учтено в ОСН
Подпись Фамилия Черноусова Дата 13.04.2018
Экз. № Цех (отдел) №

Инв. № дубликата
Инв. № подлинника 534
№ изм.
№ изв.

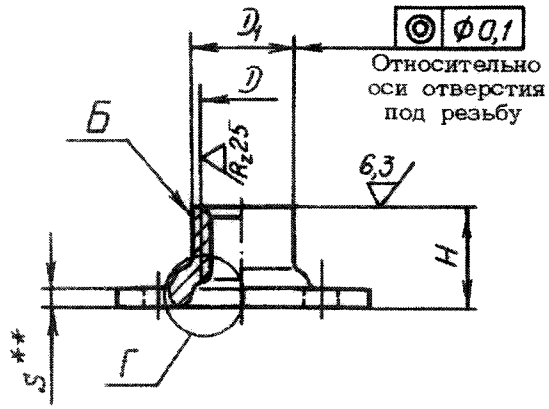

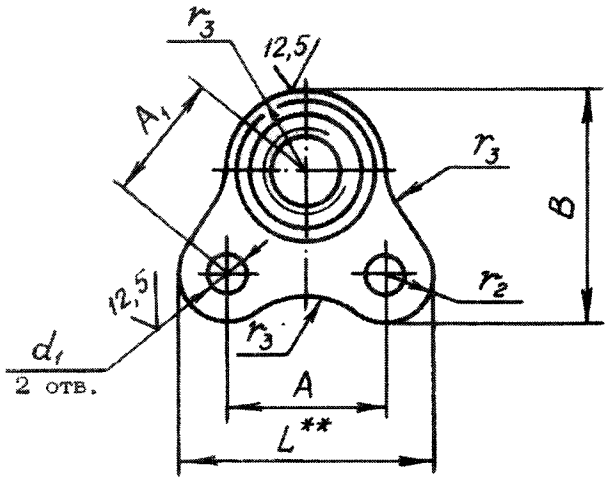

Г

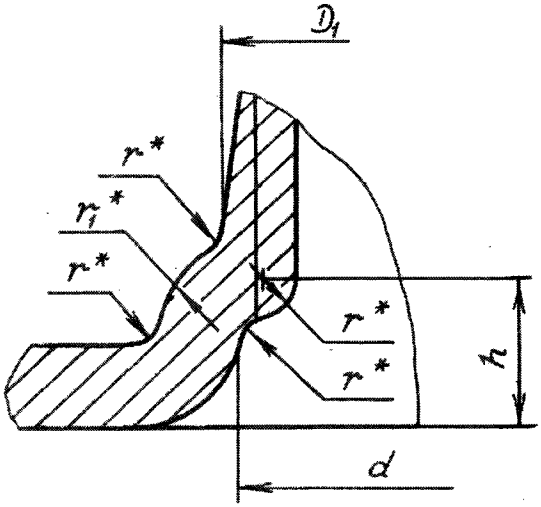

* Размеры обеспеч. инстр.

** Размеры для справок.

№ изм.	1
№ изв.	9972

Инв. № дубликата	
Инв. № подлинника	534

Таблица 1

Размеры, мм

D	D_1	d	d_1	H	h	B	A	A_1	L	S	r	r_1	r_2	r_3	Масса 100 шт., кг
	h11	H14	+0,12	+0,2		±0,3	±0,2				-0,3	±0,2			
MR4	5,3	4,2	2,8	5,0	1,5	14,0	9,5	8	16,5	0,9	0,4	1,2	3,5	4,0	0,075
MR5	6,4	5,2		6,0	2,1	14,5				1,0		1,6		4,5	0,105
MR6	7,4	6,2		7,0		16,0	11,0	9	18,0	1,1	0,5			5,5	0,150
MR8	9,5	8,2	3,2	9,5	2,5	19,0	13,0	11	21,0	1,3	0,6	2,0	4,0	6,5	0,310

2. Материал: лист или лента из стали 08Х17Н5М3.

3. Термическая обработка: σ_B = 1180...1370 МПа (120...140 кгс/мм^2).

4. Поле допуска резьбы под металлическое покрытие – 5Н6Н, под неметаллическое покрытие и без покрытия – 4Н6Н для $D \leq$ MR5 и 4Н5Н для $D >$ MR5.

5. Поверхность Б обжать по ОСТ 1 33101 после термической обработки.

6. Допускается поверхность Б выполнять конусной с углом конуса не более 3°.

7. Покрытие: Хим.Лас, М3.

Другие виды покрытия – по ОСТ 1 33102.

8. Гайки с покрытием Хим.Лас в паре с медненными болтами могут эксплуатироваться при температуре до 350°С, в паре с серебреными болтами – при температуре свыше 350°С.

9. Коды ОКП гаек должны соответствовать указанным в табл.2.

Таблица 2

D	Обозначение покрытия в обозначении гайки*	
	Хим.Лас	М
	Код ОКП	
MR4	75 9424 4701 01	75 9424 4711 10
MR5	75 9424 4702 00	75 9424 4712 09
MR6	75 9424 4703 10	75 9424 4713 08
MR8	75 9424 4704 09	75 9424 4714 07

* Коды ОКП гаек с другими покрытиями выдаются головной организацией по стандартизации по запросам предприятий.

№ изм. 1 | № изв. 9972

Инв. № дубликата | Инв. № подлинника 534

10. В обозначениях гаек с полем допуска резьбы 4Н6Н и 4Н5Н должно применяться цифровое обозначение поля допуска резьбы - "2".

11. Технические условия - по ОСТ 1 33102.

Пример наименования и обозначения самоконтрящейся угловой гайки с резьбой MR6 - 5Н6Н, с покрытием М:

Гайка 6-М-ОСТ 1 33269-89

То же, с резьбой MR6 - 4Н5Н, с покрытием Хим.Лас:

Гайка 6-2-Хим.Лас-ОСТ 1 33269-89

№ изм. 2
№ изв. 9995
Инв. № дубликата
Инв. № подлинника 534

ИНФОРМАЦИОННЫЕ ДАННЫЕ

1. УТВЕРЖДЕН Министерством 29.08.89

ЗАРЕГИСТРИРОВАН ЦГО за № 398 от 12.10.89

2. Срок первой проверки - 1999 г., периодичность проверки - 10 лет.

3. ВВЕДЕН ВПЕРВЫЕ.

4. ССЫЛОЧНЫЕ НОРМАТИВНО-ТЕХНИЧЕСКИЕ ДОКУМЕНТЫ

Обозначение НТД, на который дана ссылка	Номер пункта
ОСТ 1 33101-80	5
ОСТ 1 33102-80	7, 11

33079

№ изм. 1
№ изв. 9972

Инв. № дубликата
Инв. № подлинника 534

ЛИСТ РЕГИСТРАЦИИ ИЗМЕНЕНИЙ

№ изм.	Номера страниц				Номер "Изв. об изм."	Подпись	Дата	Срок введения изменения
	Измененных	Замененных	Новых	Аннулированных				
1	2, 3, 5	–	–	–	9972		25.03.92	01.07.92
2	4	–	–	–	9995		23.02.94	01.07.94

Инвентарный № 534