МЕЖГОСУДАРСТВЕННЫЙ СОВЕТ ПО СТАНДАРТИЗАЦИИ, МЕТРОЛОГИИ И СЕРТИФИКАЦИИ (МГС)

INTERSTATE COUNCIL FOR STANDARDIZATION, METROLOGY AND CERTIFICATION (ISC)

МЕЖГОСУДАРСТВЕННЫЙ СТАНДАРТ

ГОСТ ISO 4034—2014

ГАЙКИ ШЕСТИГРАННЫЕ НОРМАЛЬНЫЕ (ТИП 1)

Класс точности С

(ISO 4034:2012, IDT)

Издание официальное

Москва
Стандартинформ
2015

Бюро
Дата 19.04 2016

Учтено в ОСН
Подпись Фамилия Дата 07.09 2017
Экз. № Цех (отдел) №

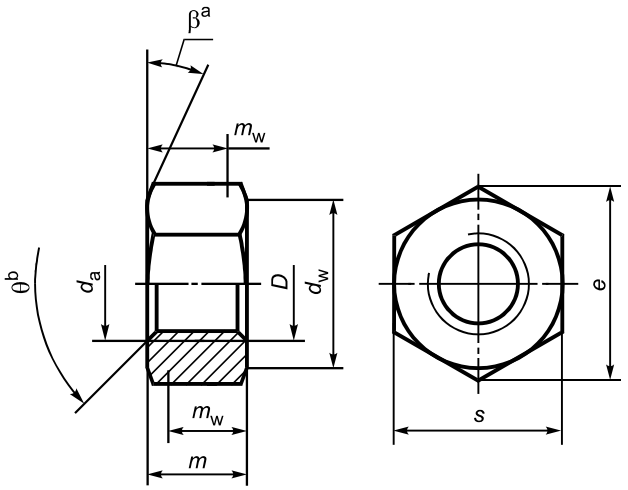

[a]β = 15° – 30°
[b]θ = 90° – 120°

Рисунок 1

Таблица 1 — Основные резьбы предпочтительного применения

В миллиметрах

Резьба *D*		M5	M6	M8	M10	M12	M16	M20
P[a]		0,8	1	1,25	1,5	1,75	2	2,5
d_w	не менее	6,70	8,70	11,50	14,50	16,50	22,00	27,70
e	не менее	8,63	10,89	14,20	17,59	19,85	26,17	32,95
m	не более	5,60	6,40	7,90	9,50	12,20	15,90	19,00
	не менее	4,40	4,90	6,40	8,00	10,40	14,10	16,90
m_w	не менее	3,50	3,70	5,10	6,40	8,30	11,30	13,50
s	номин.= не более	8,00	10,00	13,00	16,00	18,00	24,00	30,00
	не менее	7,64	9,64	12,57	15,57	17,57	23,16	29,16

Окончание таблицы 1

В миллиметрах

Резьба D		M24	M30	M36	M42	M48	M56	M64
P[a]		3	3,5	4	4,5	5	5,5	6
d_w	не менее	33,30	42,80	51,10	60,00	69,50	78,70	88,20
e	не менее	39,55	50,85	60,79	71,30	82,60	93,56	104,86
m	не более	22,30	26,40	31,90	34,90	38,90	45,90	52,40
	не менее	20,20	24,30	29,40	32,40	36,40	43,40	49,40
m_w	не менее	16,20	19,40	23,20	25,90	29,10	34,70	39,50
s	номин.= не более	36,00	46,00	55,00	65,00	75,00	85,00	95,00
	не менее	35,00	45,00	53,80	63,10	73,10	82,80	92,80

[a] *P* — шаг резьбы