Coord	x	y
A	9	38.96
B	6.5	21.51
C	9	14

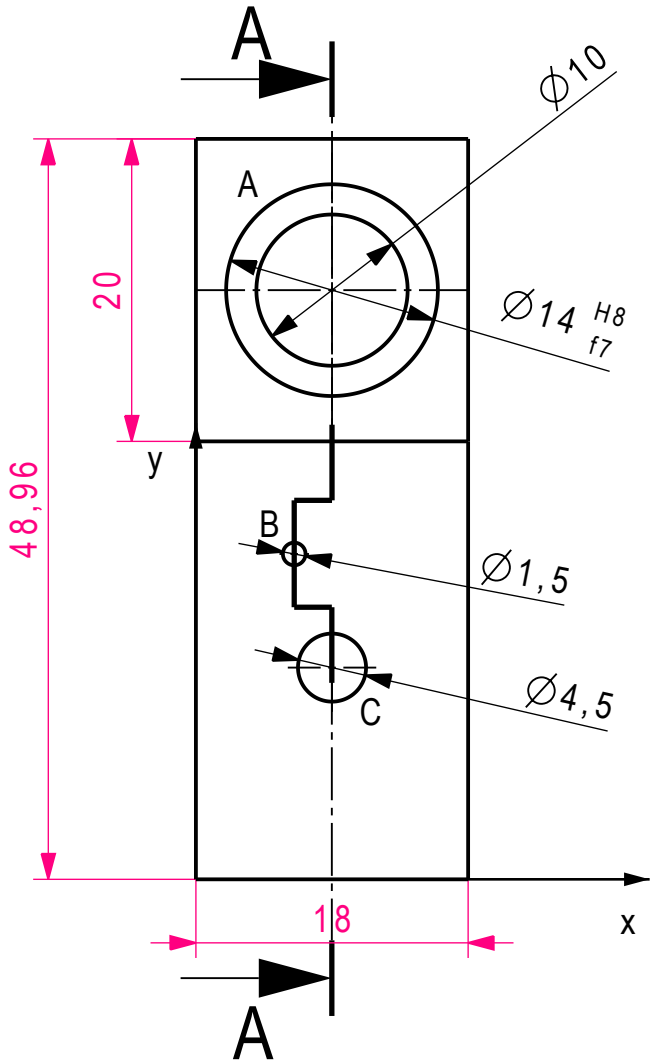

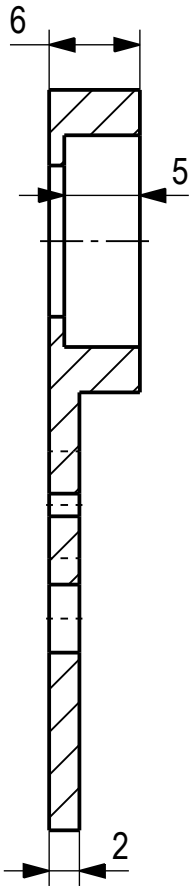

A-A

Ra 1.6

Mod.	Mod.	Dessiné	5/10/2018	GROUPE 22	Echelle 2:1
		Contrôlé			
		Conf aux norm			
		Bon pour exéc.			
Sans nomenclature séparée ☐		N° de commande			
Nomenclature sép de même N° ☐	Matiere EN AW-Al MgSi T6	Origine		Format A4	Nb feuilles 1 / Feuille N° 1
Nomenclature sép de N° diff ☐	Masse 0.006 kg	Remplace			
EPFL	Dénomination SUPPORT MANIVELLE G			N° de dessin 12	