全部 6.3

A—A

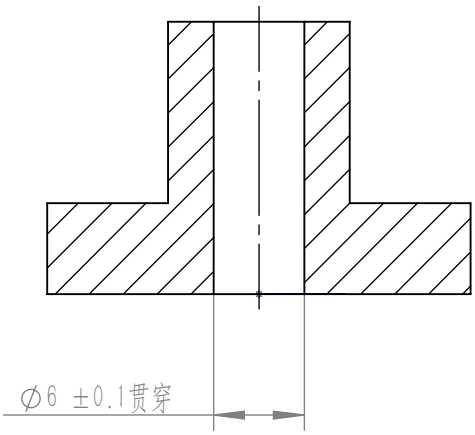

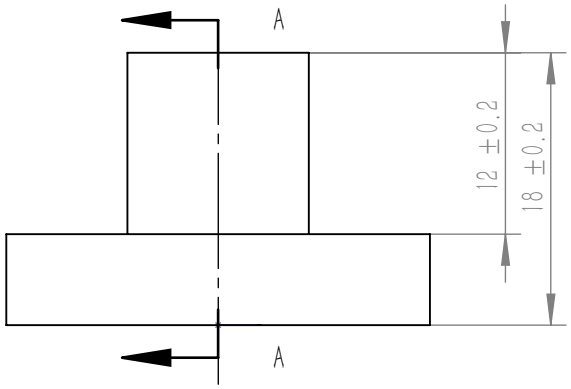

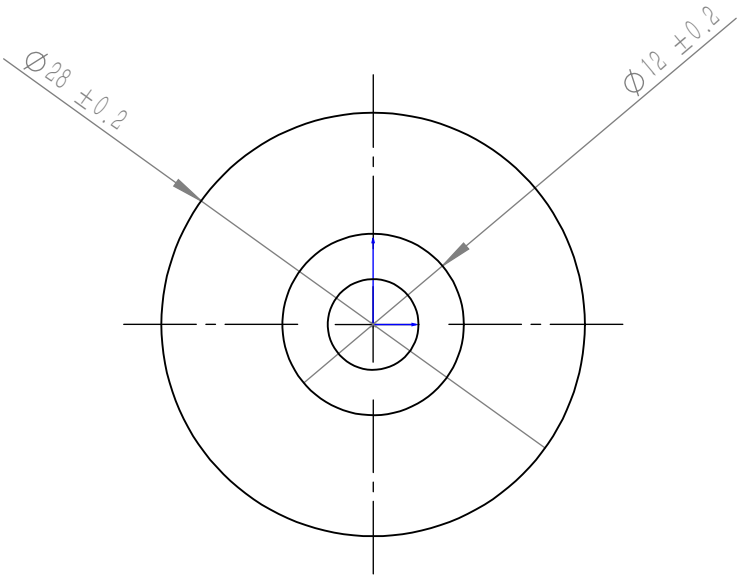

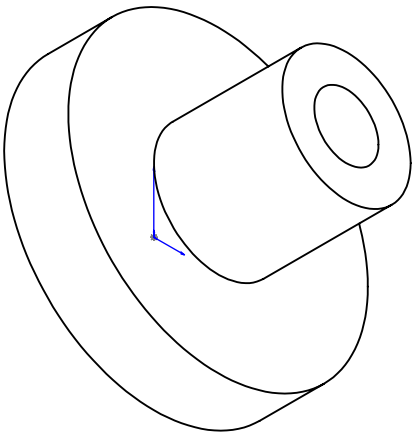

技术要求：
1.无毛刺飞边；
2.未标注尺寸公差按照GB/T1804—M级；

						Al6061			
标记	处数	分区	更改文件号	签名	年 月 日	阶 段 标 记	重量	比例	法兰联轴器
设计	张国轩		标准化					2:1	
校核			工艺						
主管设计			审核						
			批准			共 张 第 张	版本		替代