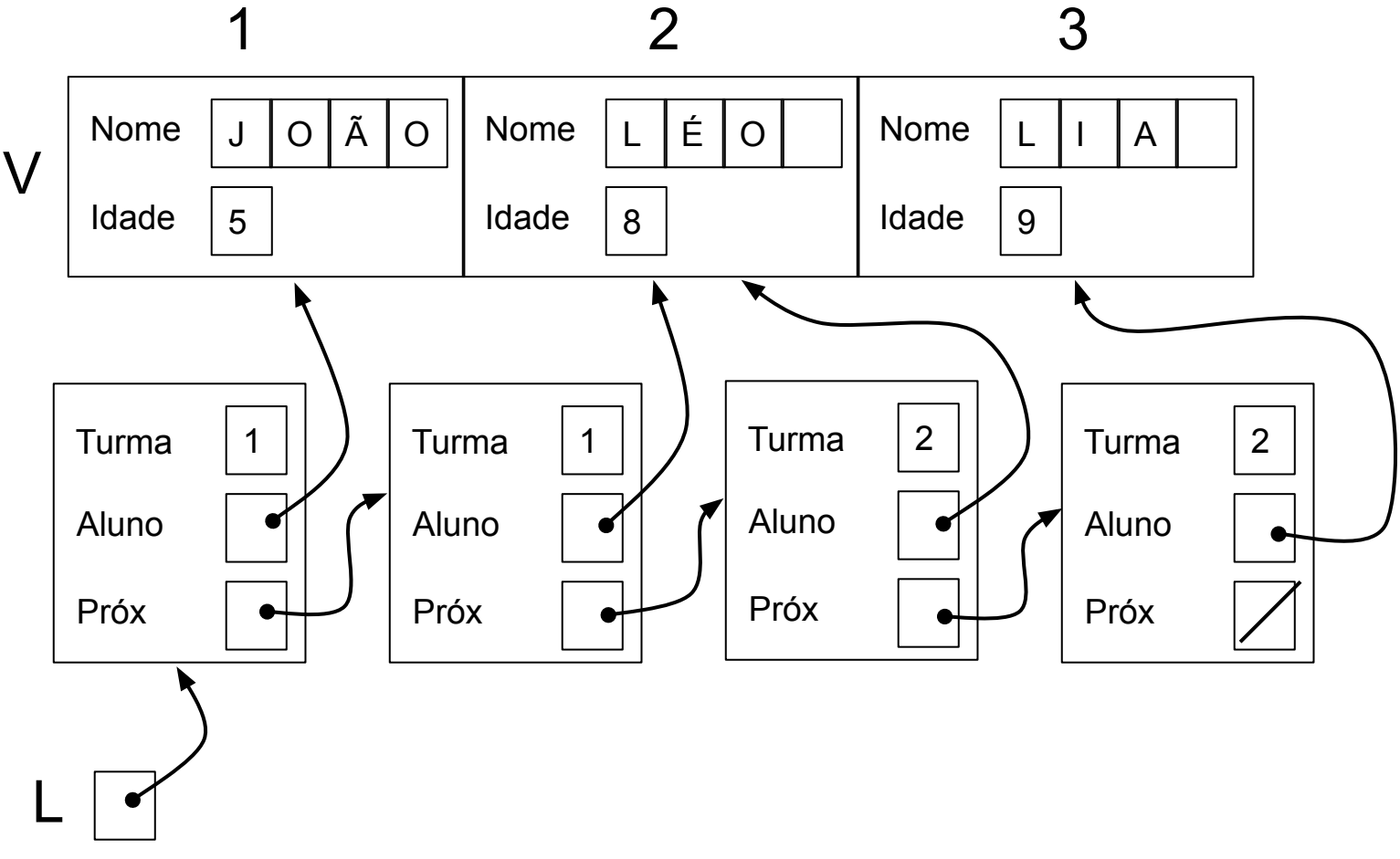
1
2
3
V
Nome
J
O
Ã
O
Idade
5
Nome
L
É
O
Idade
8
Nome
L
I
A
Idade
9
Turma
1
Aluno
Próx
Turma
1
Aluno
Próx
Turma
2
Aluno
Próx
Turma
2
Aluno
Próx
L