SAC1200E.7.2-87

其余 25

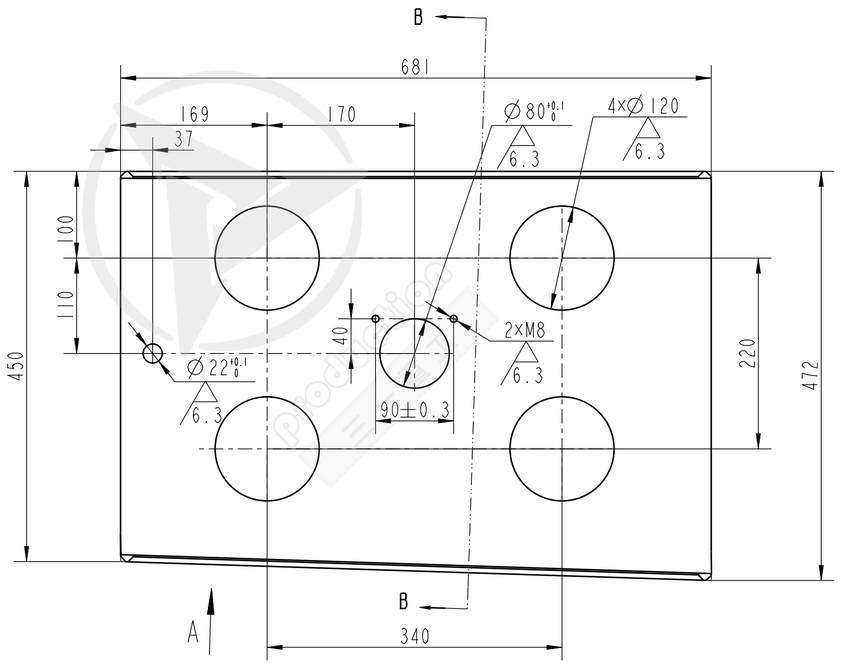

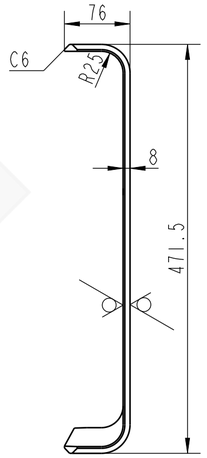

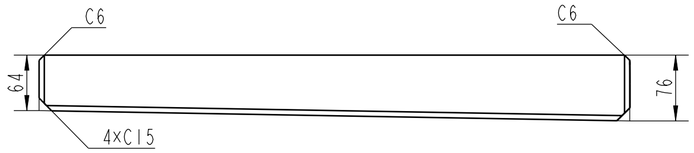

展开图

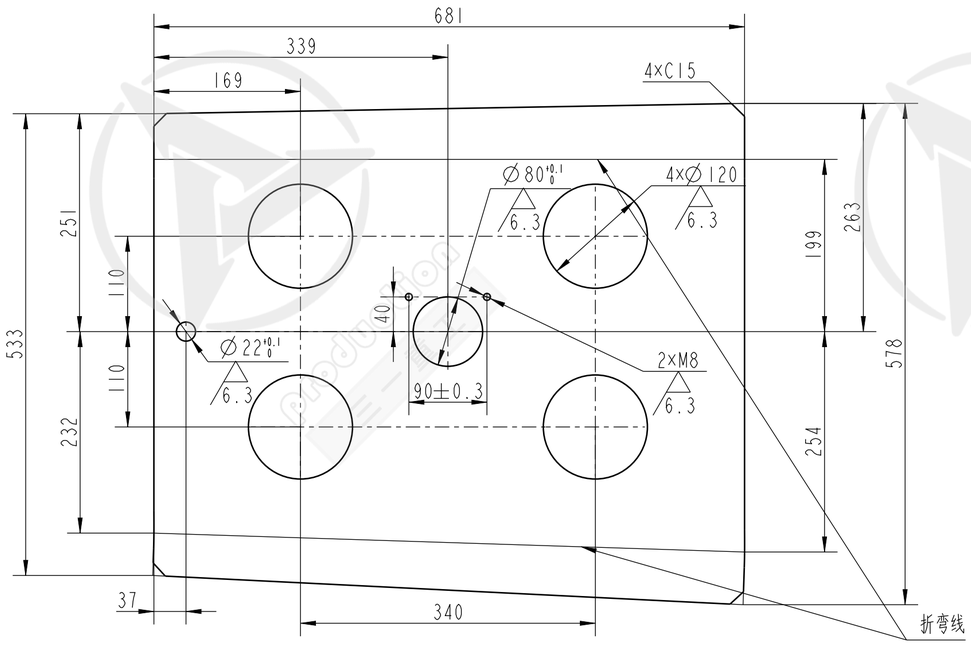

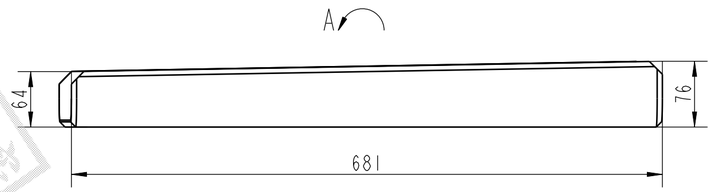

技术要求

∅80、∅22、2×M8孔焊后机加。

产品图样按Q/SY 012 005执行

						钢板B-8/HG70	三一重工股份有限公司
MARK	NO.	SEGMENT	MOD DOC NO	SIGNATURE	DATE		Left riser
DES.	翟海帮	2021-04-15	PRO.	刘华清	2021-04-15	VERSION / MASS / SCALE	QZJ006242220
CHD.	王慧泉	2021-04-15	STD.	游毅忠	2021-04-17	A / 20.392 / 1:5	SAC1200E.7.2-87
AUD.	侯中祥	2021-04-17	APPD.			SHEET: 1 OF 1	