SAC1200E.10

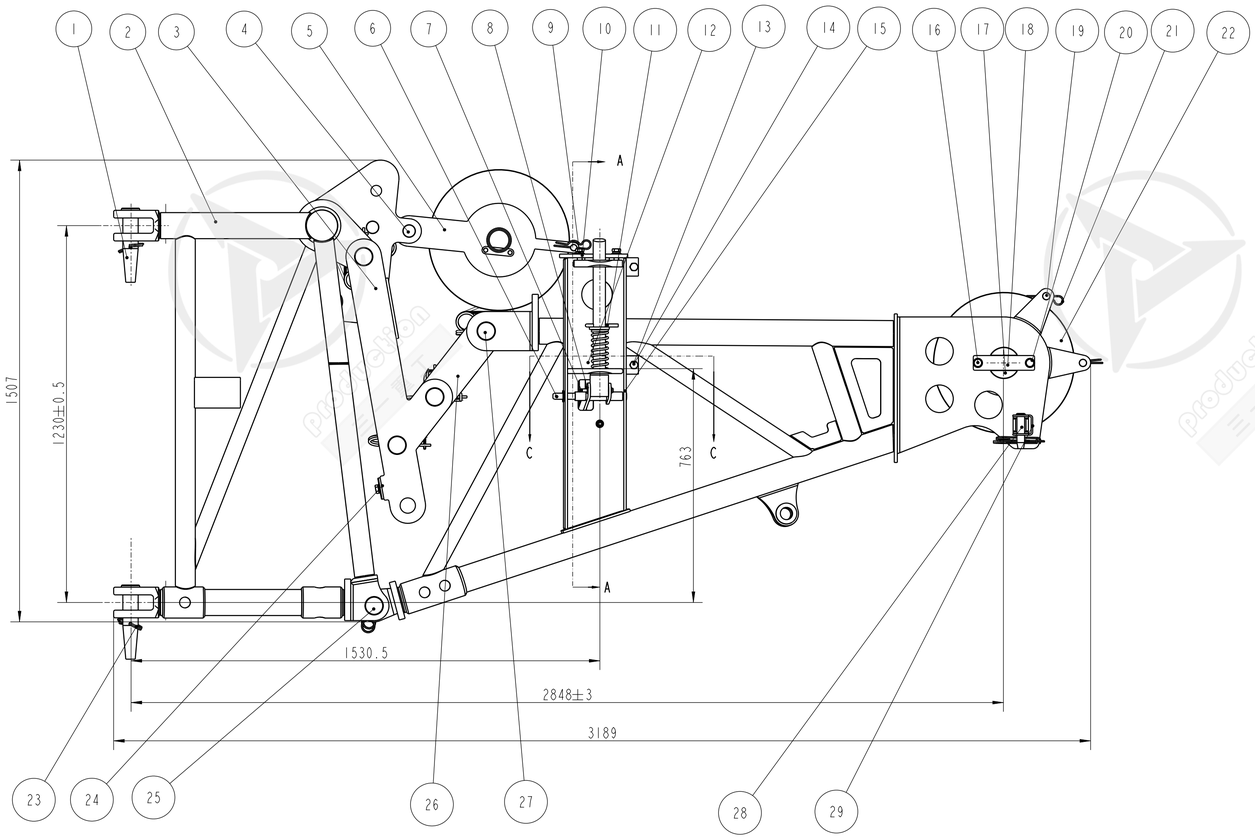

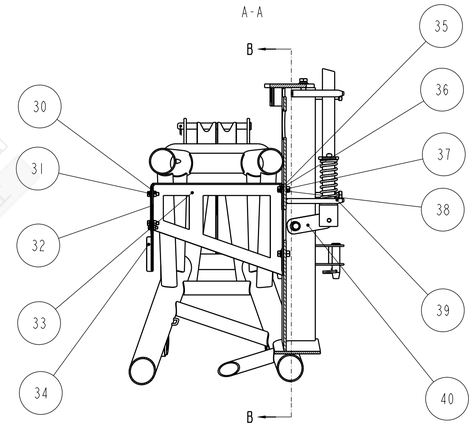

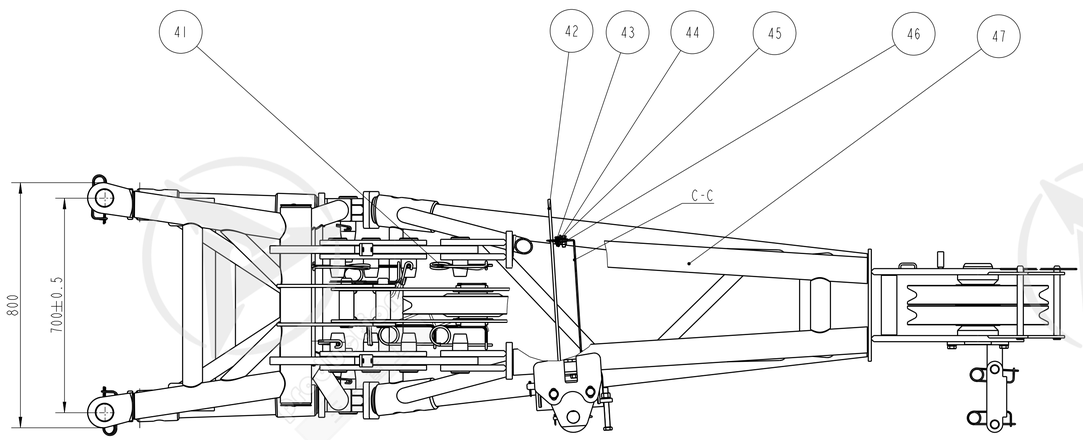

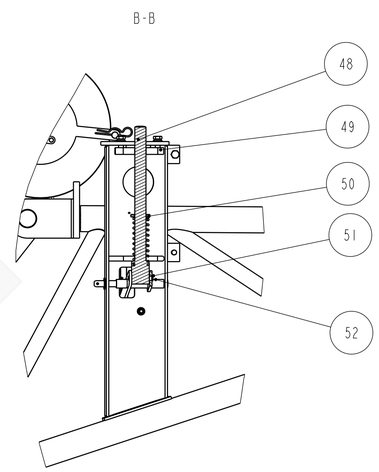

NO.	PART NO.	DESCRIPTION	QTY	MATERIAL	WEIGHT	REMARK
52	10502003	套管	1	精轧管φ28×4/20	0.328	
51	13339558	AO类销轴B	1	圆钢2-16/45	0.070	
50	10501854	垫板	1	钢板B-8/Q345B	0.120	
49	QZJ006226859	板	1	钢板B-22/Q345B	3.227	
48	QZJ005801075	轴B	1	圆钢2-75/40Cr	5.858	
47	QZJ006215188	鹅头臂延伸节	1		206.981	
46	A210111000090	螺栓	1		0.016	
45	A210405000007	垫圈	2		0.002	
44	A210307000012	螺母	1		0.006	
43	A210401000017	垫圈	1		0.001	
42	QZJ005776175	弯板	1	钢板B-8/Q345B	2.199	
41	10944866	夹销	8	弹簧钢丝7-10/65Mn	0.210	
40	10502001	弯板	1	钢板B-8/Q345B	0.381	
39	10501853	压缩弹簧	1	油淬火回火碳素弹簧钢丝GB4360	0.377	
38	A210307000001	螺母	2		0.017	
37	A210401000002	垫圈	2		0.001	
36	A210111000038	螺栓	2		0.042	
35	A210405000001	垫圈	4		0.006	
34	10501850	管位板	1	钢板B-3.0/Q235B	0.124	
33	QZJ005776176	支撑板	1	钢板B-4.0/Q235B	2.760	
32	QZJ005776172	连接板	1	钢板B-3.0/Q235B	0.254	
31	A210111000023	螺栓	2		0.029	
30	A210307000017	螺母	2		0.011	
29	QZJ006226854	连接板	1	钢板B-5/HG785	1.216	
28	13358108	销轴	2	圆钢2-30/40Cr	0.423	
27	13351881	BO类销轴B	8	圆钢2-60/42CrMoA	1.896	
26	QZJ006225760	连接杆	2	钢板B-25/HG785	11.662	
25	12430142	插销	2	圆钢2-60/40Cr	2.679	
24	A210111000100	螺栓	2		0.093	
23	10034875	夹销	8	弹簧钢丝4-10/65Mn	0.050	
22	QZJ005901755	下滑轮组件	2		10.844	
21	A820299000941	夹销(二)	4	琴钢丝4.0-10/65Mn	0.026	
20	A210405000003	垫圈	8		0.011	
19	13339590	AO类销轴B	3	圆钢2-30/40Cr	0.591	
18	QZJ006226931	卡板	1	钢板B-10/HG70	0.712	
17	QZJ006165228	FO类销轴	1	钢管φ102×26/45	10.450	
16	A210111000227	螺栓	2		0.085	
15	A210405000008	垫圈	2		0.017	
14	21005243	螺栓	2		0.242	
13	A210307000040	螺母	2		0.040	
12	A210401000001	垫圈	2		0.001	
11	21006354	销	1		0.064	
10	A210111000112	螺栓	2		0.101	
9	A210401000004	垫圈	2		0.001	
8	A210405000011	垫圈	6		0.003	
7	A210501000023	销	1		0.002	
6	A210501000003	支撑轮组件	1		0.005	
5	QZJ006226970		1		23.652	
4	13339638	AO类销轴B	2	圆钢2-45/45	1.212	
3	QZJ006225463	拉杆	2		30.637	
2	QZJ006211639	鹅头臂基本节	1		159.763	
1	13351874	销轴	4	圆钢2-60/42CrMoA	3.175	

技术要求

1.装配连接件牢固可靠,不得有松动现象。
2.滚动件安装时涂抹润滑脂。

Technical Specifications

1.The assembly of the connectors is firm and stable,and there shall be no loosening.
2.Grease the rolling paets when they are installed.

产品图样按Q/SY 012 005执行

MARK	NO.	SEGMENT	MOD DOC NO	SIGNATURE	DATE
DES.	李聪荣	2021-04-15	PRO.	刘华清	2021-04-15
CHD.	王慧泉	2021-04-15	STD.	游毅忠	2021-04-16
AUD.	倪中祥	2021-04-17	APPD.		

VERSION	MASS	SCALE
A	566.806	1:10

SHEET: 1 OF 1

Sany Heavy Industry Co.,Ltd

鹅头臂

QZJ005979822

SAC1200E.10