产品型号	装入代号	数量
		1

涂复	

技术要求：

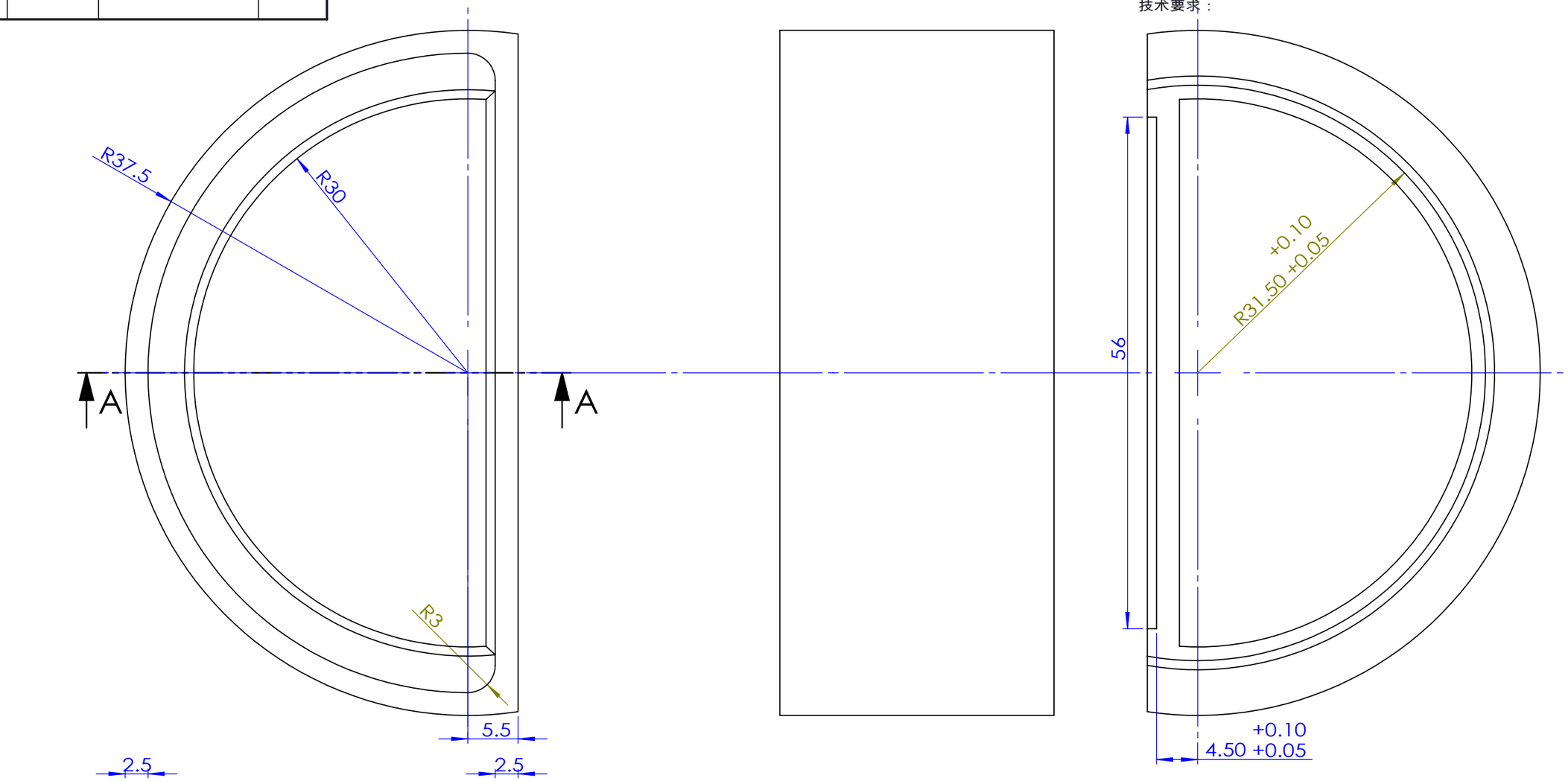

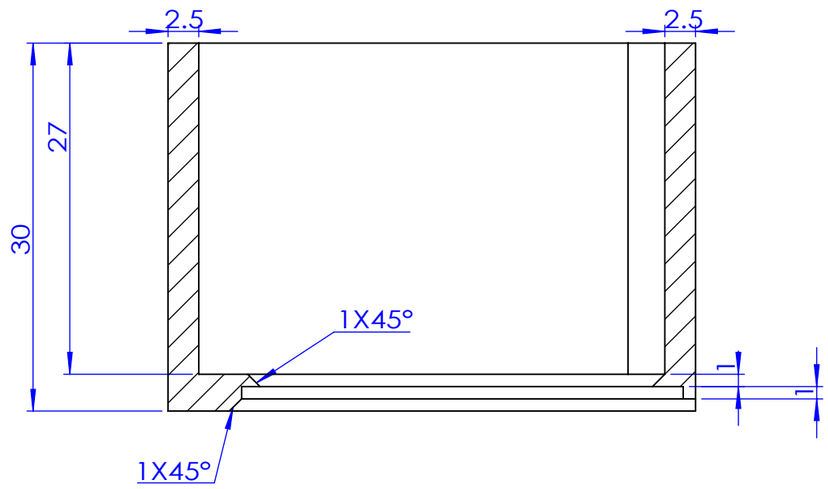

剖面 A-A

比例 2 : 1

旧底图总号
底图总号
签 字
日 期

标记	处数	更改文件号	签 字	日期

设计		工艺	
制图		标准化	
校对			
审核		日期	

样品杯改

铝棒
75-LY12-Cz

图样标记				重量	比例
					2:1
共 张				第 张	

上海棱光技术有限公司