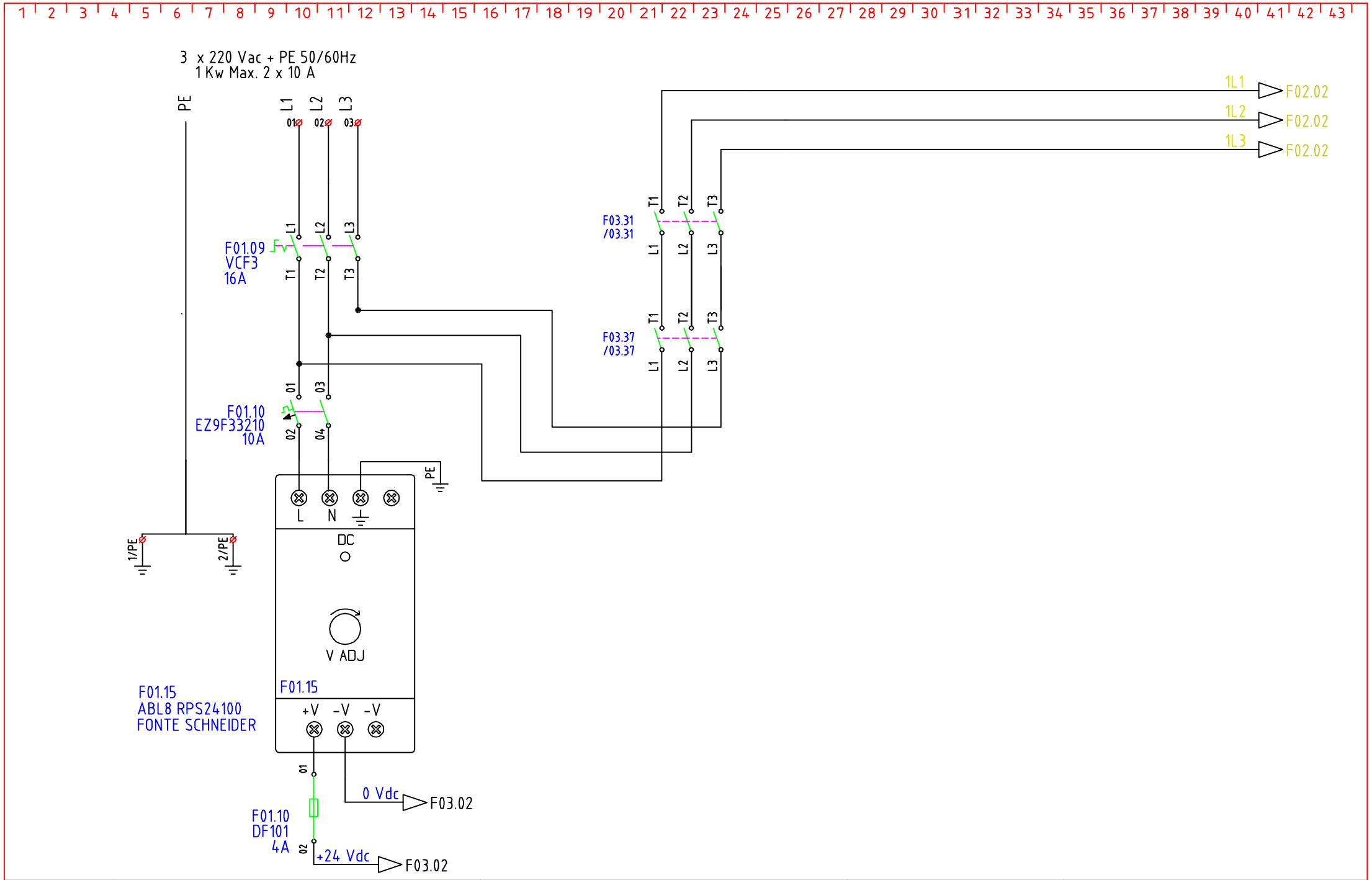

Date: 19.04.2016	Em caso de dúvidas, o texto em Inglês deverá prevalecer	OPUSPAC	W	POTÊNCIA	REVISORA	Sheet/Página 01
Designer: MOISÉS						= 2BA + CC
Insp.:	In case of doubt the English text shall be binding.				IEC Standards	Next Sheet/Prox. Pag 02
Change: Date: Designer:		Pack machines and service				Total Sheets/Total pag. 08

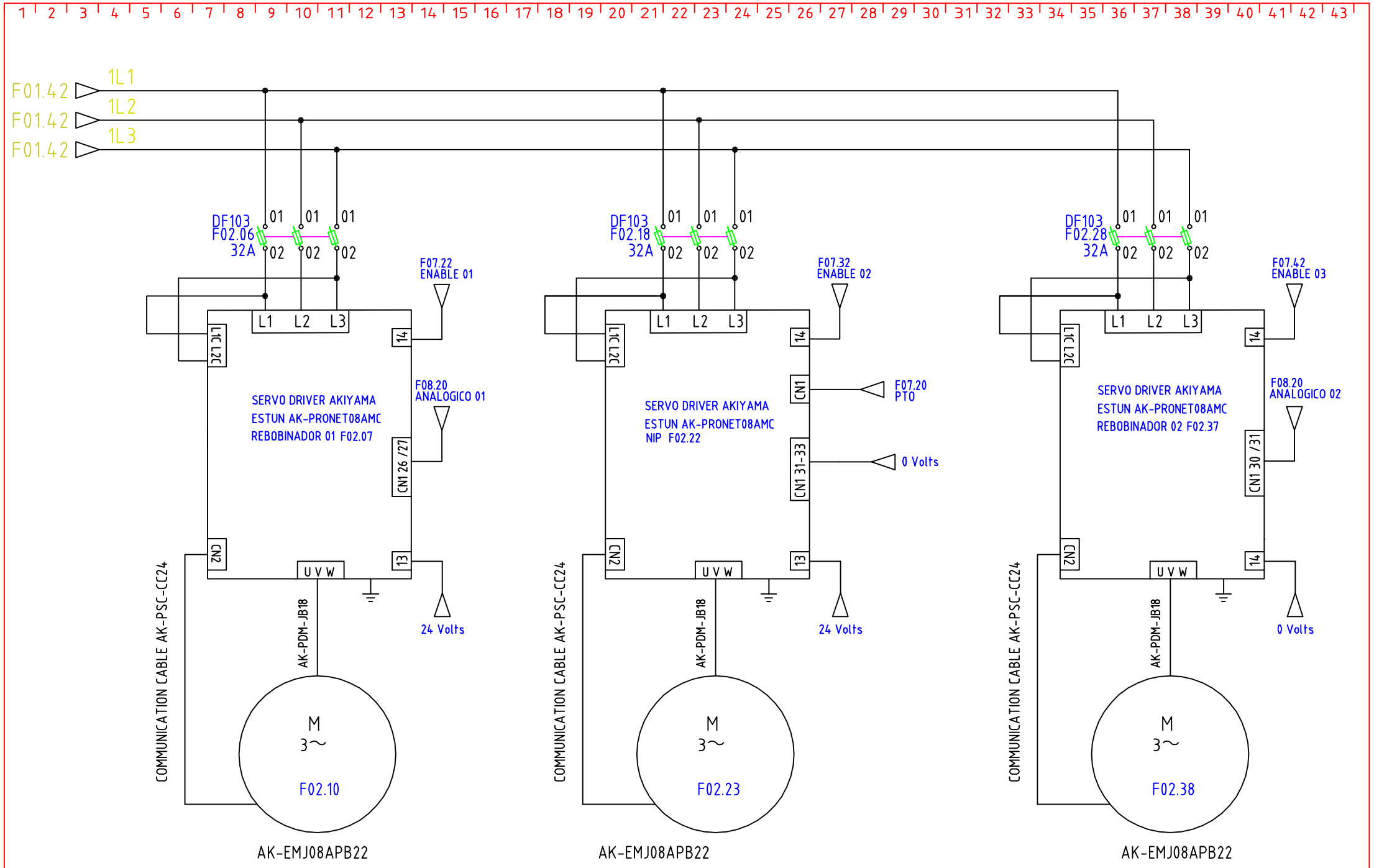

Date: 19.04.2016	En caso de dúvidas, o texto em Inglês deverá prevalecer	OPUSPAC	W	SERVODRIVERS	REVISORA	Sheet/Página 02
Designer: MOISÉS						= 2BA + CC
Insp.:	In case of doubt the English text shall be binding.				IEC Standards	Next Sheet/Prox. Pag 03
Change: Date: Designer:		Pack machines and service				Total Sheets/Total pag. 08

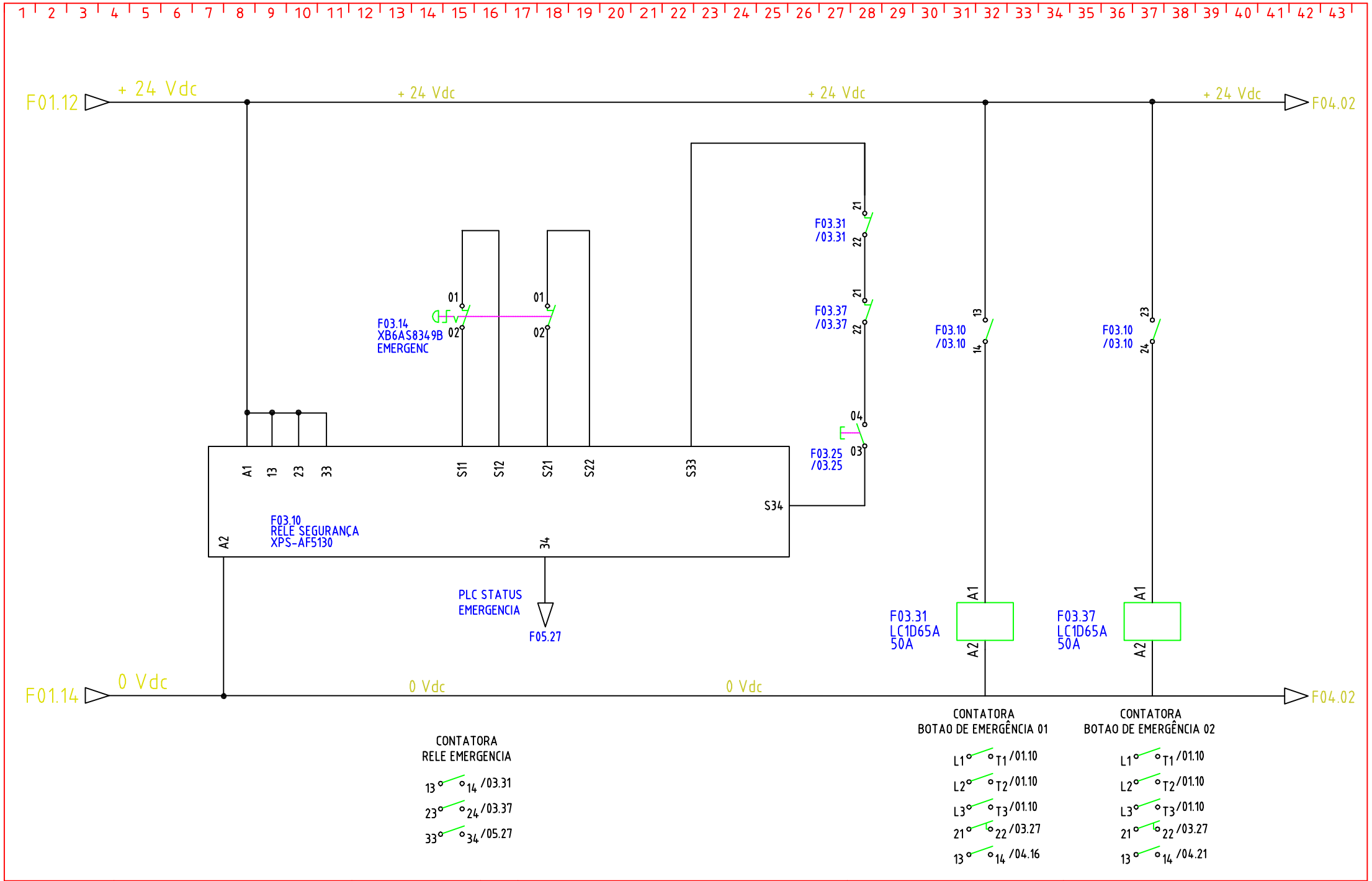

Date: 19.04.2016	Em caso de dúvidas, o texto em Inglês deverá prevalecer	OPUSPAC	W	MODULO DE SEGURANÇA	REVISORA	Sheet/Página 03
Designer: MOISÉS						= 2BA + CC
Insp.:	In case of doubt the English text shall be binding.				IEC Standards	Next Sheet/Prox. Pag 04
Change: Date: Designer:		Pack machines and service				Total Sheets/Total pag. 08

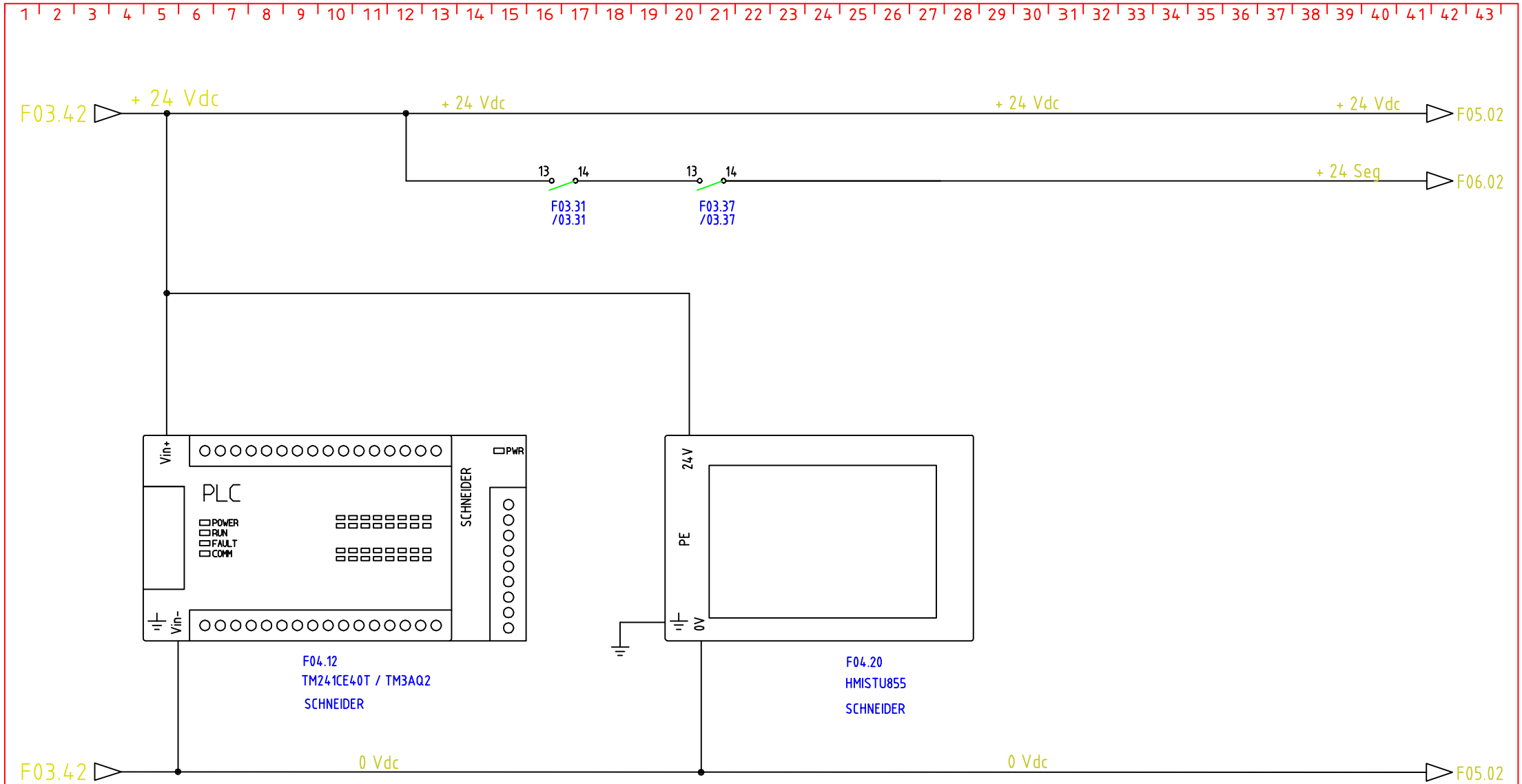

Date: 19.04.2016	Em caso de dúvidas, o texto em Inglês deverá prevalecer	OPUSPAC	W	ALIMENTAÇÃO PLC E IHM	REVISORA	Sheet/Página 04
Designer: MOISÉS						= 2BA + CC
Insp.:	In case of doubt the English text shall be binding.				IEC Standards	Next Sheet/Prox. Pag 05
Change: Date: Designer:		Pack machines and service				Total Sheets/Total pag. 08

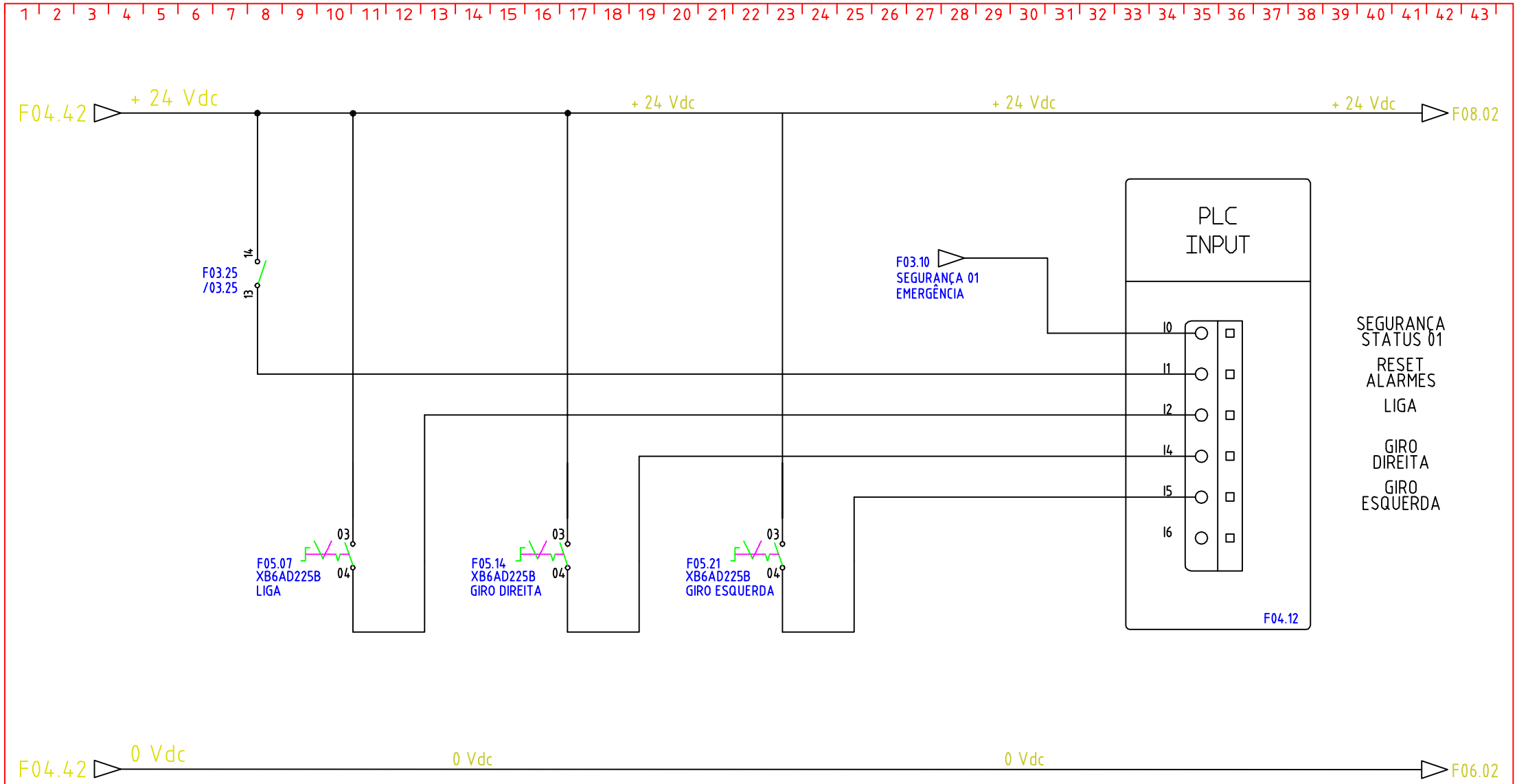

Date: 19.04.2016	Em caso de dúvidas, o texto em Inglês deverá prevalecer	OPUSPAC	W	ENTRADAS PLC	REVISORA	Sheet/Página 05
Designer: MOISÉS						= 2BA + CC
Insp.:	In case of doubt the English text shall be binding.				IEC Standards	Next Sheet/Prox. Pag 06
Change: Date: Designer:		Pack machines and service				Total Sheets/Total pag. 08

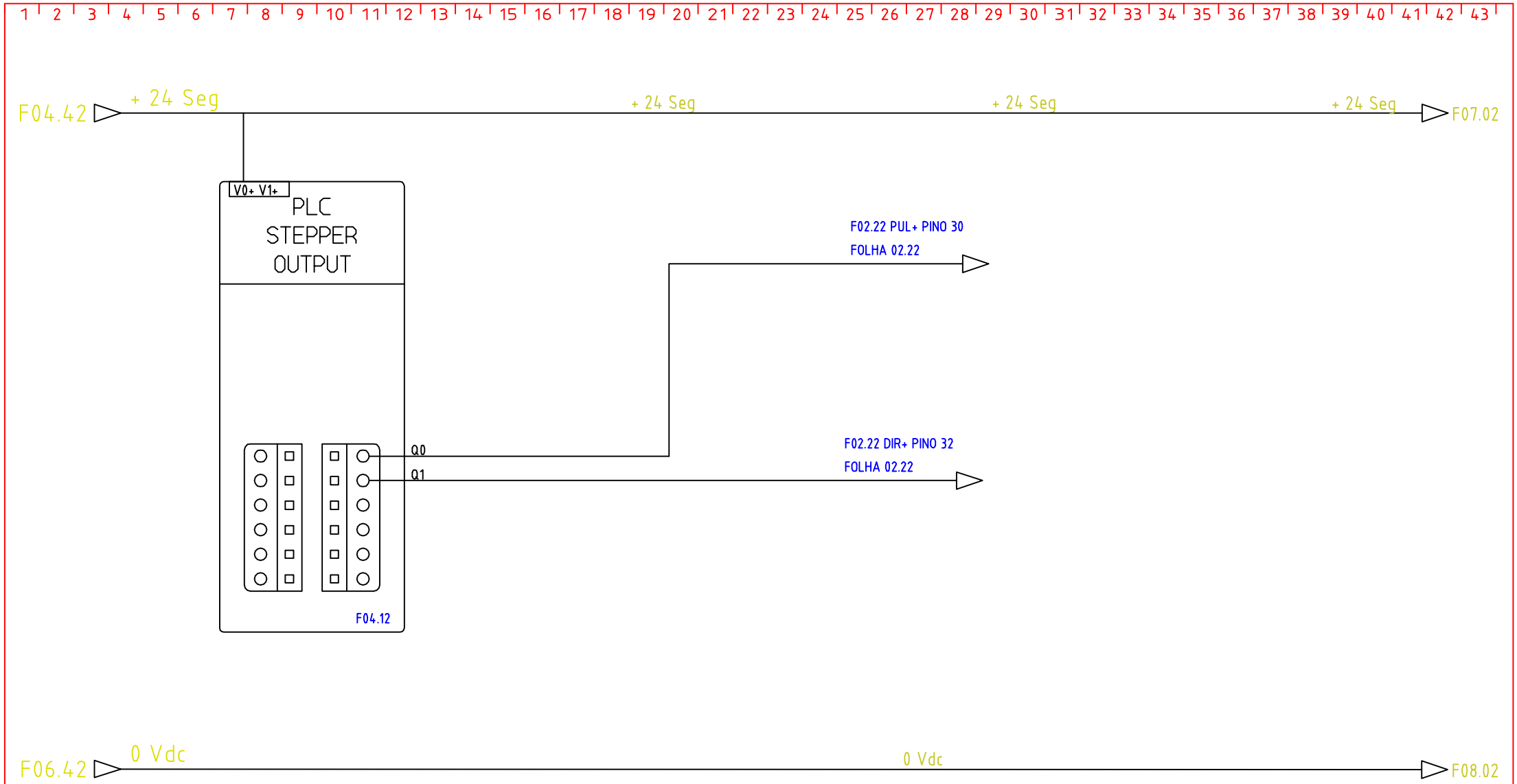

Date: 19.04.2016	Em caso de dúvidas, o texto em Inglês deverá prevalecer	OPUSPAC	W	PTO PLC	REVISORA	Sheet/Página 06
Designer: MOISÉS						= 2BA + CC
Insp.:	In case of doubt the English text shall be binding.				IEC Standards	Next Sheet/Prox. Pag 07
Change: Date: Designer:		Pack machines and service				Total Sheets/Total pag. 08

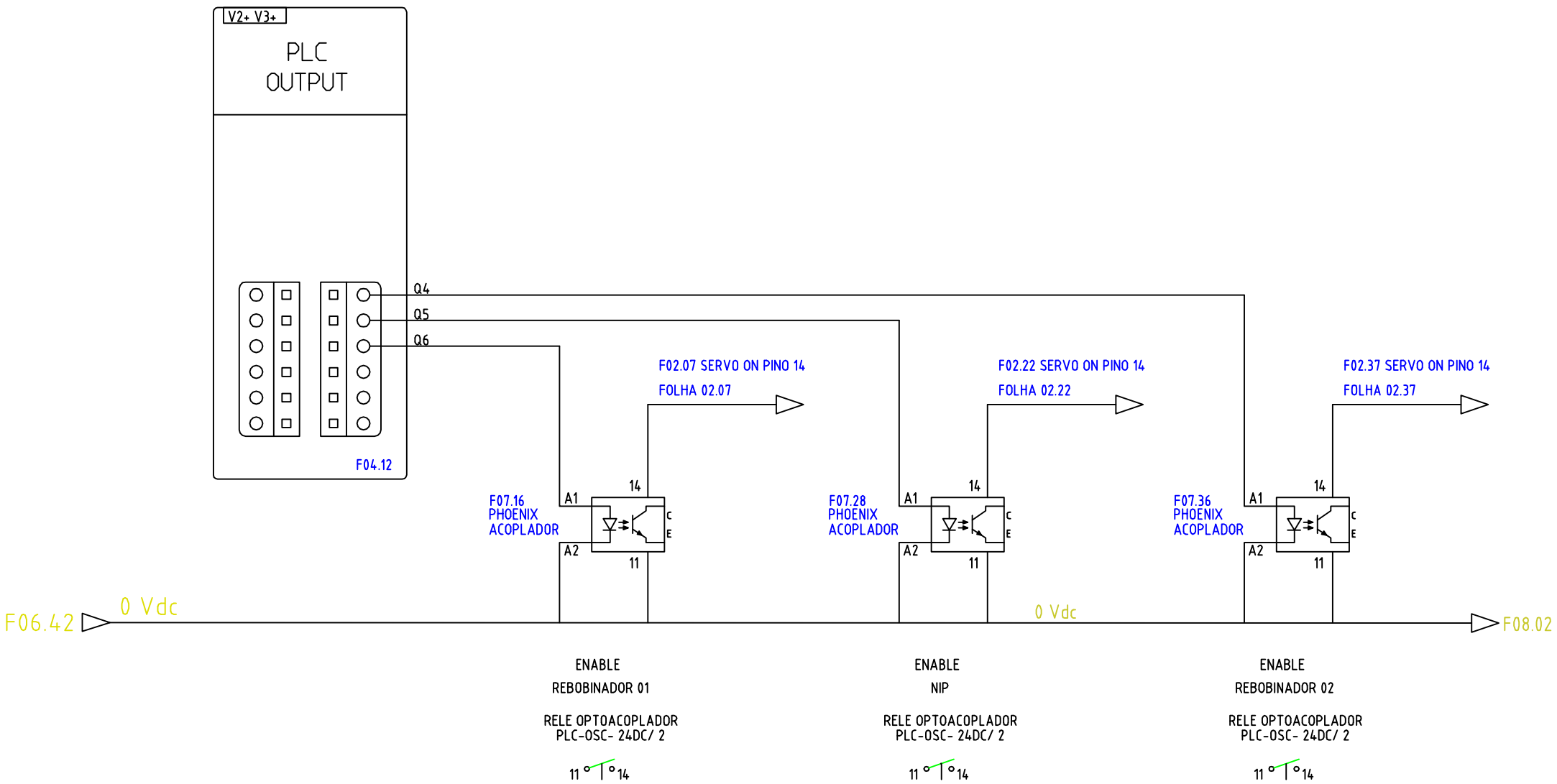

Date: 06.03.15	Em caso de dúvidas, o texto em Inglês deverá prevalecer	OPUSPAC	W	SAÍDAS PLC	REVISORA	Sheet/Página 07
Designer: MOISÉS						= 2BA + CC
Insp.:	In case of doubt the English text shall be binding.				IEC Standards	Next Sheet/Prox. Pag 08
Change: Date: Designer:		Pack machines and service				Total Sheets/Total pag. 08

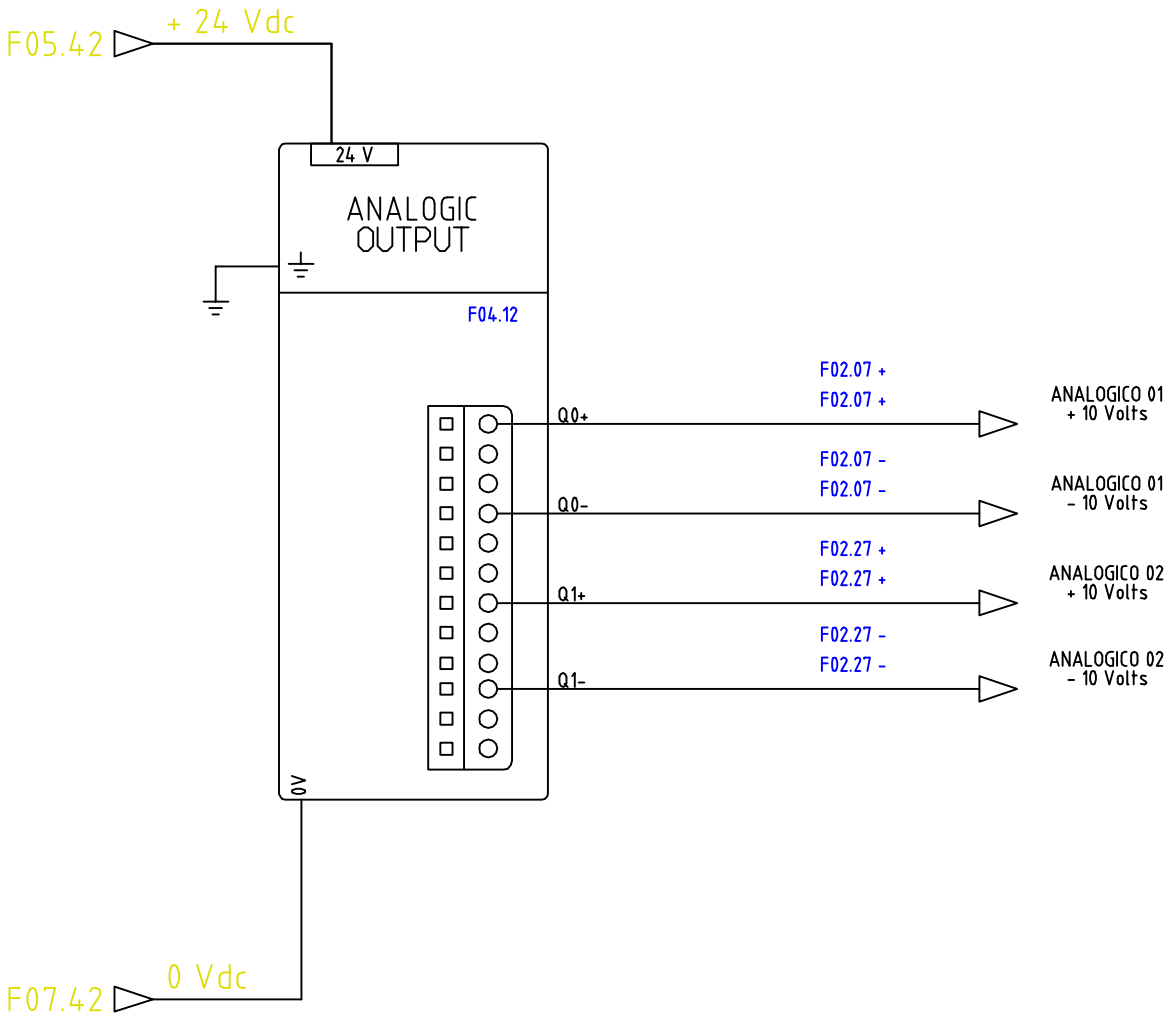

Date: 19.04.2016	Em caso de dúvidas, o texto em Inglês deverá prevalecer	OPUSPAC	W	SAÍDAS ANALOGICAS	REVISORA	Sheet/Página 08
Designer: MOISÉS						= 2BA + CC
Insp.:	In case of doubt the English text shall be binding.				IEC Standards	Next Sheet/Prox. Pag
Change: Date: Designer:		Pack machines and service				Total Sheets/Total pag. 08