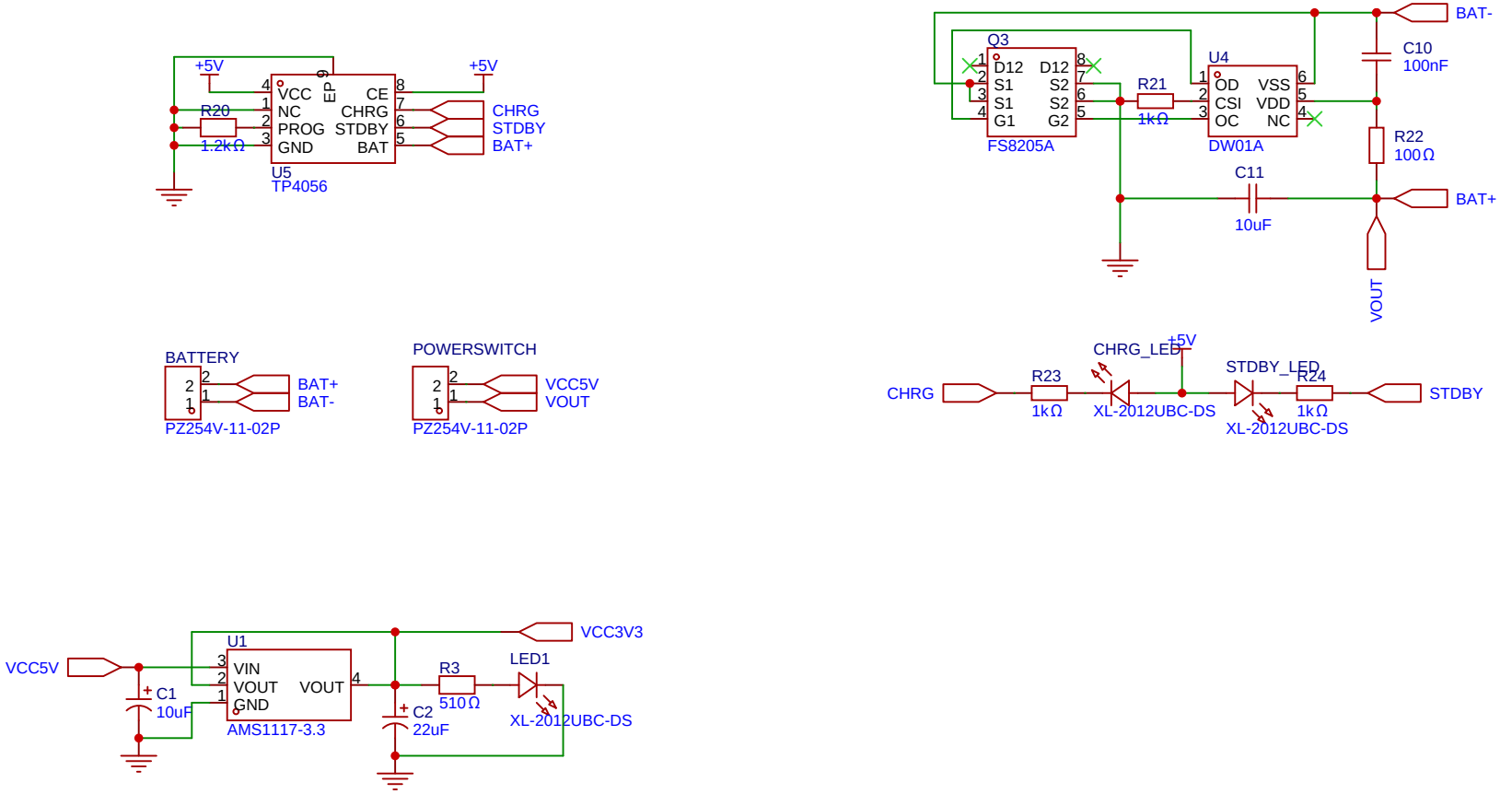

原理图	Schematic	创建日期	2026-02-21
		更新日期	2026-02-23
板子	MainBoard	图页	PowerSupply
绘制		VibeKeyboard	
审阅			
		版本	尺寸	页 1 共 5
嘉立创EDA		V1.0	A4	GeekLogic.com

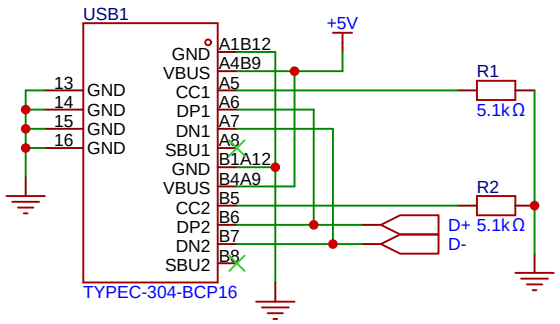

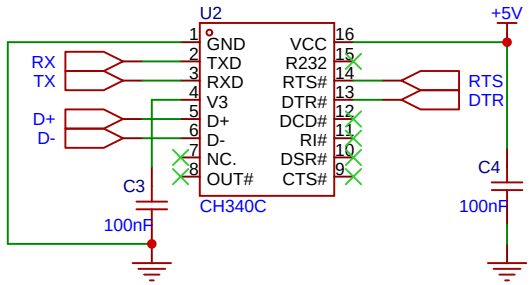

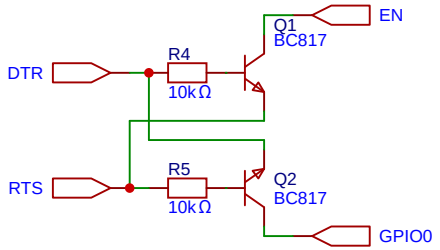

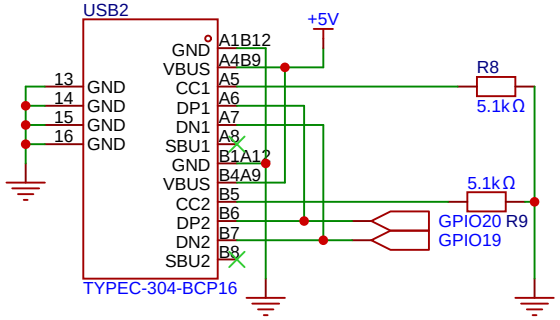

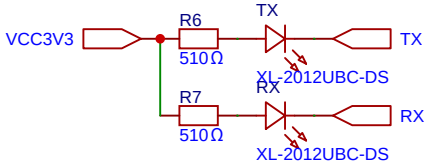

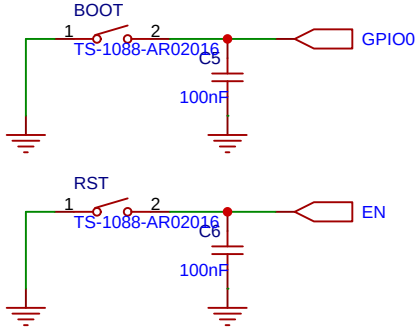

原理图	Schematic	创建日期	2026-02-21
		更新日期	2026-02-23
板子	MainBoard	图页	USB
绘制		VibeKeyboard	
审阅			
		版本	尺寸	页 2 共 5
嘉立创EDA		V1.0	A4	嘉立创EDA

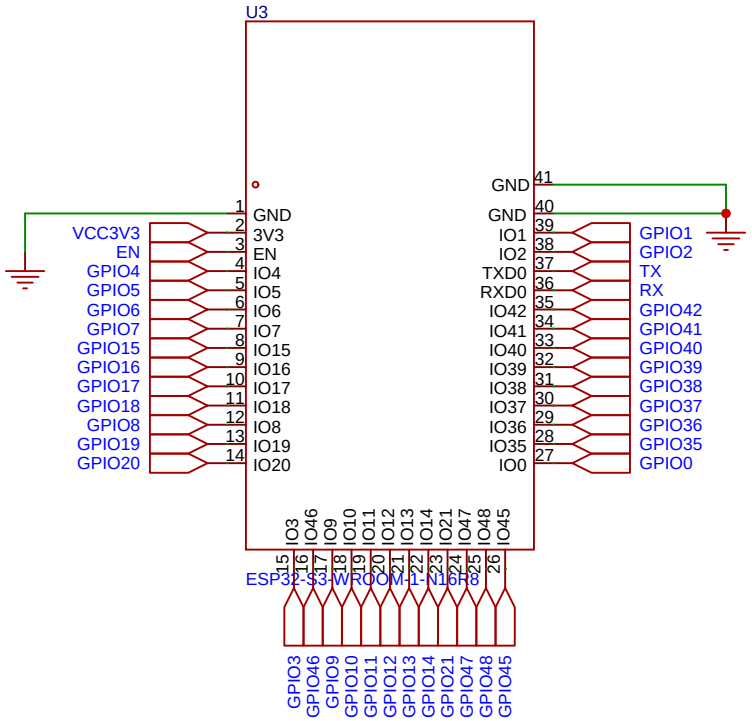

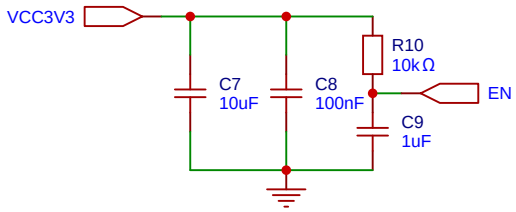

原理图	Schematic	创建日期	2026-02-21
		更新日期	2026-02-23
板子	MainBoard	图页	MCU
绘制		VibeKeyboard	
审阅			
		版本	尺寸	页 3 共 5
嘉立创EDA		V1.0	A4	嘉立创EDA

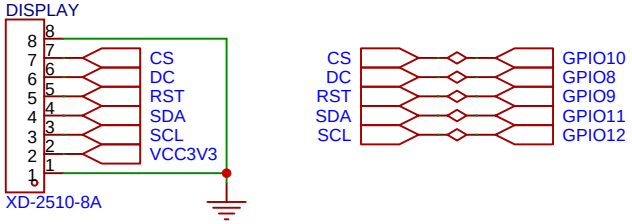

原理图	Schematic	创建日期	2026-02-21
		更新日期	2026-02-23
板子	MainBoard	图页	DISPLAY
绘制		VibeKeyboard	
审阅			
		版本	尺寸	页 4 共 5
嘉立创EDA		V1.0	A4	嘉立创EDA

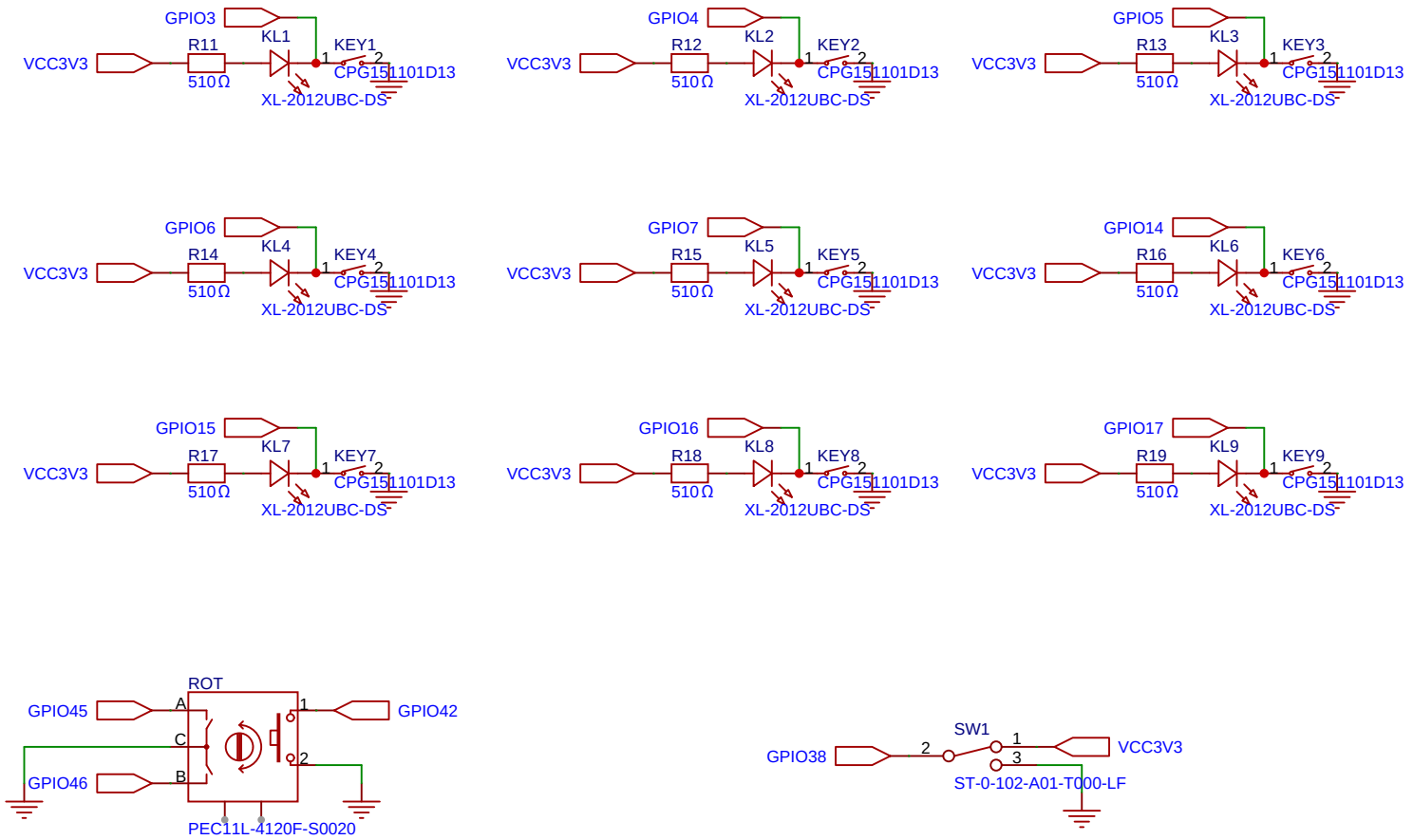

原理图	Schematic	创建日期	2026-02-22
		更新日期	2026-03-17
板子	MainBoard	图页	KeyBoard
绘制		VibeKeyboard	
审阅			
		版本	尺寸	页 5 共 5
嘉立创EDA		V1.0	A4	嘉立创EDA