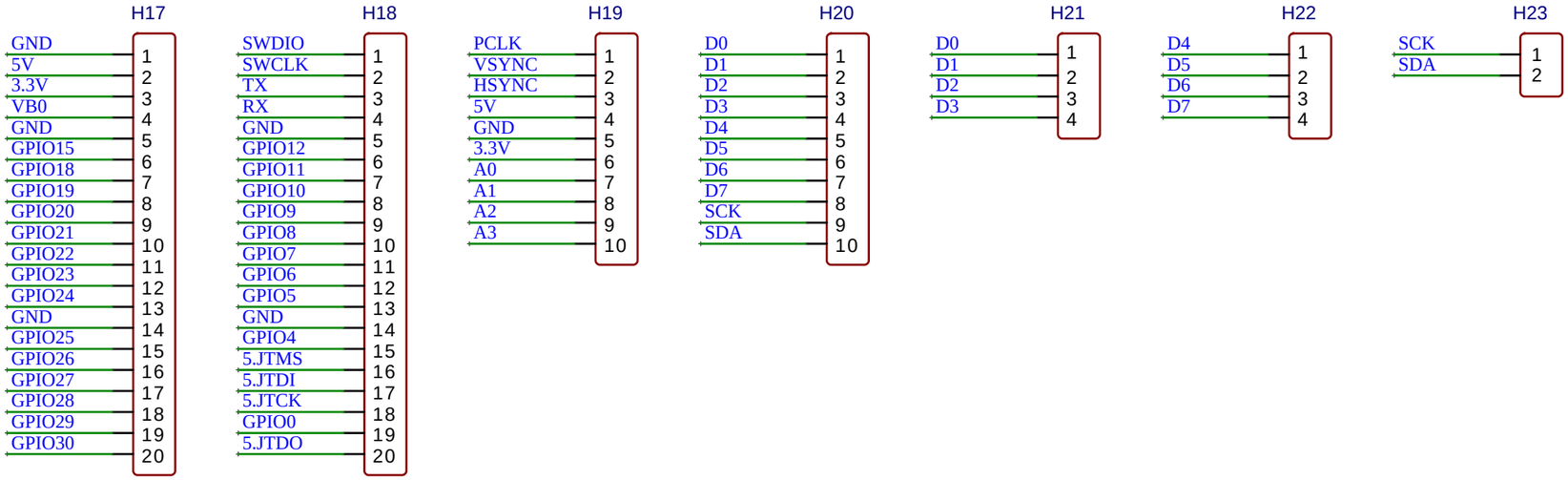

GPIO15	PSRAM_D0
GPIO18	PSRAM_D3
GPIO19	PSRAM_D2
GPIO20	PSRAM_D1
GPIO21	1.PSRAM_CE
GPIO22	2.PSRAM_CE
GPIO23	3.PSRAM_CE
GPIO24	4.PSRAM_CE

GPIO12	JTMS
GPIO11	JTDI
GPIO10	JTDO
GPIO9	JTCK
GPIO8	1.JTMS
GPIO7	2.JTMS
GPIO6	3.JTMS
GPIO5	4.JTMS

VSYNC	TX
HSYNC	RX
A0	5.JTMS
A1	5.JTDI
A2	5.JTDO
A3	5.JTCK

TITLE: Sheet_2	REV: 1.0
Company:	Sheet: 1/1
Date:	Drawn By: WenbinTeng