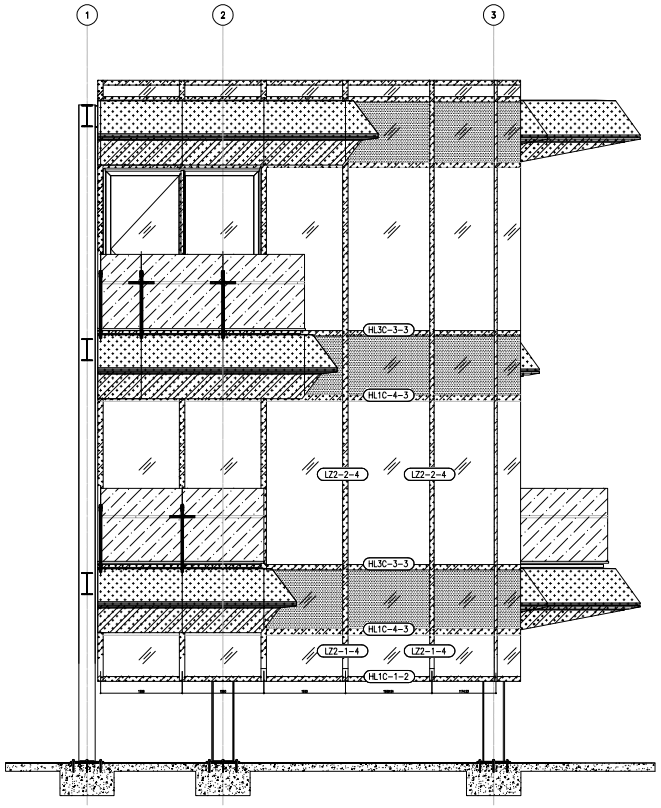

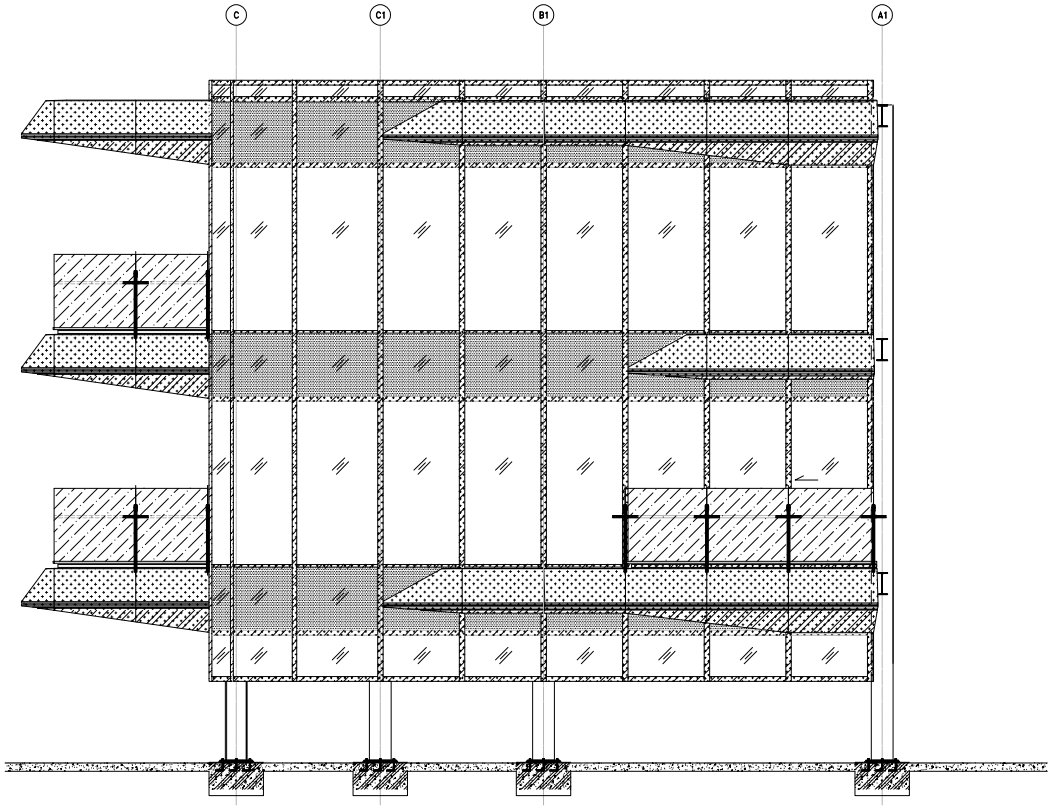

- 不鏽鋼(S1)-亂紋・不鏽鋼原色
- 鋁鋅鋼板-粉體烤漆(色同M1)
- 鋁板(M1)-氟碳烤漆(三塗二烤，淺銀灰色)
- 鋁板(M2)-氟碳烤漆(三塗二烤，12K金)
- 玻璃(G1)-三銀Low-E 膠合複層熱硬化清玻璃 (8HS+1.52PVB+8HS/12A/8HS)
- 玻璃(G3)-銀反射膠合熱硬化清玻璃 (6HS+1.52PVB+6HS)

REVISION	DATE	說 DESCRIPTION	繪圖 DRAWN BY	司筱筱	審核 CHECK		比例尺 SCALE	
			設計 DESIGNED BY	紘司威	單位 UNIT	mm	日期 DATE	2024/

GOMORE
BUILDING ENVELOPE TECHNOLOGY
廣懋材料科技股份有限公司
地址: 台北市內湖區 114-45 文湖街12 號8F
電話: (02) 2797-9977 傳真: (02) 2797-2588

業主 CUSTOMER	鼎越開發商	圖號 DRAWING NO.	APPROVED
工程名稱 PROJECT	鼎越開發商辦新建工程	PE-V1	
圖名 DRAWING TITLE	鼎越開發商辦新建工程視覺模型2(塔樓) 立平面圖		

$DATE$ $TIME$ $FILE$

* 權 有，盜用必究 *

* 請 直接由圖面依比例量取 *

GoMore Co., Ltd Copyright c@2010

GoMore will not be responsible for any errors and or work that occurs from the use of these drawings by other trades.

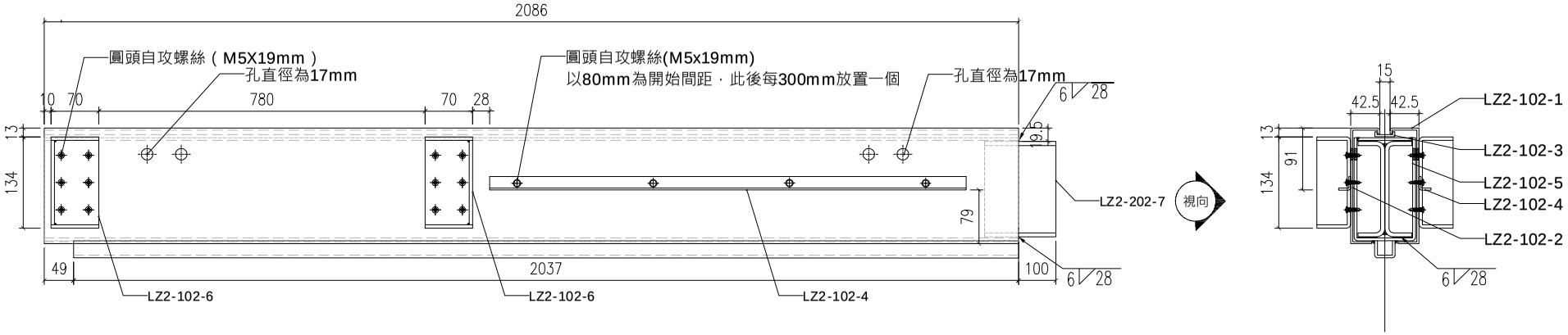

LZ2-102

主橫料編號	長度L (mm)	數量	顏色	表面處理	備註
LZ2-102	2086	1			
配件表					
LZ2-102-1	2086	1	淺銀灰色	氟碳烤漆	鋁板3mm
LZ2-102-2	2086	1	淺銀灰色	氟碳烤漆	鋁板3mm
LZ2-102-3	2086	1	淺銀灰色	氟碳烤漆	鋁板3mm
LZ2-102-4	1057	2	淺銀灰色	氟碳烤漆	鋁板3mm
LZ2-102-5	2086	1			鍍鋅鋼板4mm
LZ2-102-6		4			鍍鋅鋼板5mm
LZ2-102-7	200	1			鍍鋅鋼板6mm
圓頭自攻螺絲	M5X19mm	32			A2-70

修正 REVISION	日期 DATE	說明 DESCRIPTION	繪圖 DRAWN BY	繪圖者	審核 CHECK		比例尺 SCALE	比例尺
			設計 DESIGNED BY	設計者	單位 UNIT	單位	日期 DATE	日期

GOMORE
BUILDING ENVELOPE TECHNOLOGY
廣懋材料科技股份有限公司
地址:台北市內湖區 114-45 文湖街 12 號 3F
電話: (02) 2797-9977 傳真: (02) 2797-2588

業主 CUSTOMER	鼎越開發商	加工編號 Fab. Drawing NO.	核 准 APPROVED
工程名稱 PROJECT	鼎越開發商辦新建工程	LZ2-102	圖號
圖名 DRAWING TITLE	鼎越開發商辦新建工程直料組裝圖		圖號
			圖號

$DATE$ $TIME$ $FILE$

* 版權所有，盜用必究 *
* 尺寸請勿直接由圖面依比例量取 *
GoMore Co., Ltd Copyright c 2010
GoMore will not be responsible for any errors and or work that occurs from the use of these drawings by other trades.

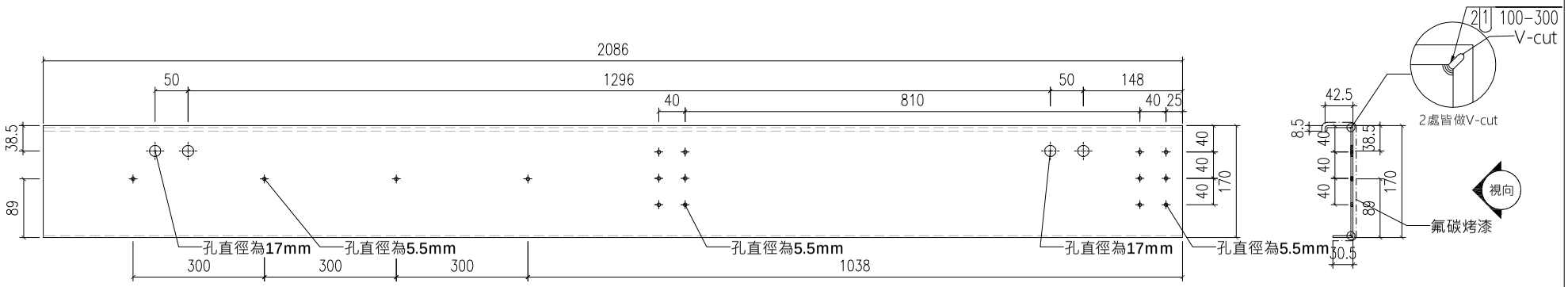

LZ2-102-1

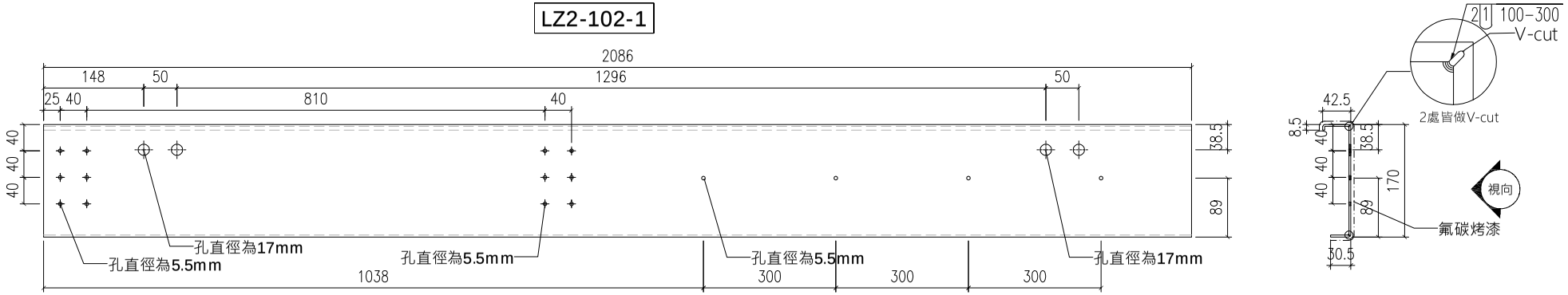

LZ2-102-2

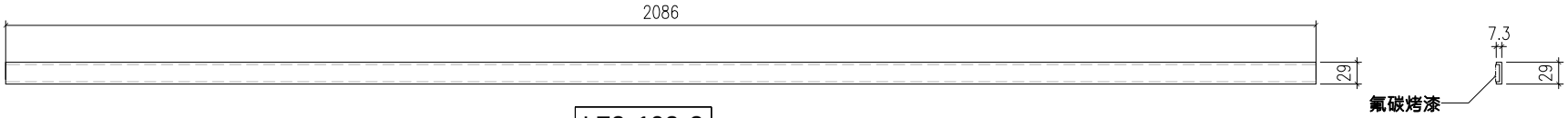

LZ2-102-3

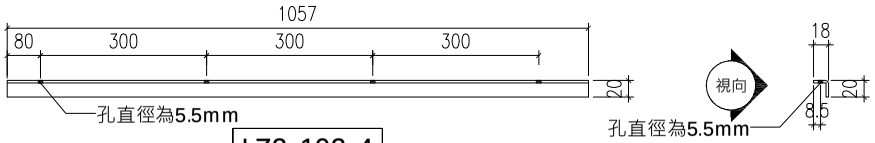

LZ2-102-4

主橫料編號	長度L (mm)	數量	顏色	表面處理	備註
LZ2-102-1	2086	1	淺銀灰色	氟碳烤漆	鋁板3mm
LZ2-102-2	2086	1	淺銀灰色	氟碳烤漆	鋁板3mm
LZ2-102-3	2086	1	淺銀灰色	氟碳烤漆	鋁板3mm
LZ2-102-4	1057	2	淺銀灰色	氟碳烤漆	鋁板3mm

技術要求：

1:未註明孔徑直徑允許偏差為±0.3mm，累計偏差為±0.5mm；
2:未註明孔距允許偏差為±0.3mm，累計偏差為±0.5mm；
3:未註明尺寸長度允許偏差為±0.5mm，累計偏差為±1mm。
4、加工完後寫上相應編號及長度。
5、鋼管平接處，皆須開槽45度填角焊接。
6、圖中 " ---------- " 表示烤漆面。

修正 REVISION	日期 DATE	說明 DESCRIPTION	繪圖 DRAWN BY	繪圖者	審核 CHECK		比例尺 SCALE	比例尺
			設計 DESIGNED BY	設計者	單位 UNIT	單位	日期 DATE	日期

GOMORE
BUILDING ENVELOPE TECHNOLOGY
廣懋材料科技股份有限公司
地址:台北市內湖區 114-45 文湖街 12 號 3F
電話: (02) 2797-9977 傳真: (02) 2797-2588

業主 CUSTOMER	鼎越開發商	加工編號 Fab. Drawing NO.	核 准 APPROVED
工程名稱 PROJECT	鼎越開發商辦新建工程	LZ2-102A	圖號
圖名 DRAWING TITLE	鼎越開發商辦新建工程 直料鋁板加工圖		圖號
			圖號

$DATE$ $TIME$ $FILE$

* 版權所有，盜用必究 *
* 尺寸請勿直接由圖面依比例量取 *
GoMore Co., Ltd Copyright c 2010
GoMore will not be responsible for any errors and or work that occurs from the use of these drawings by other trades.

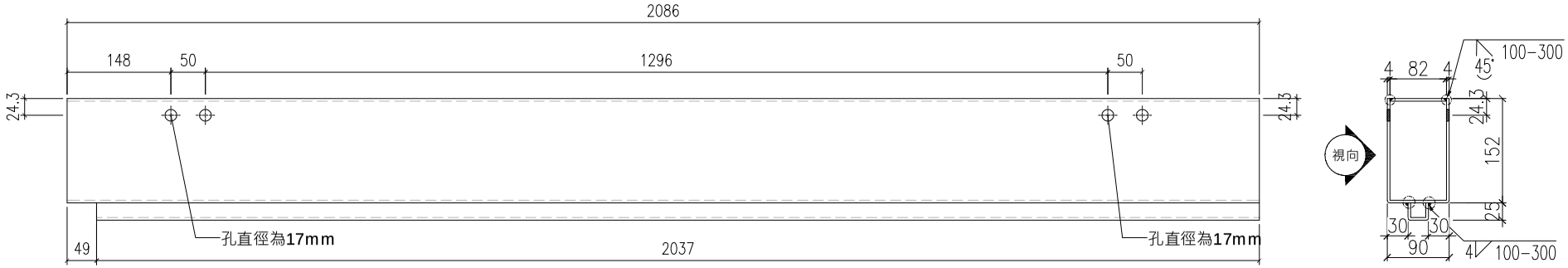

LZ2-102-5

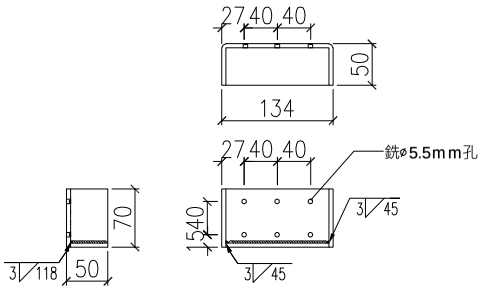

LZ2-102-6

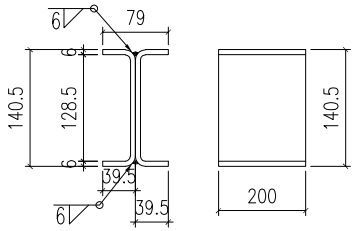

LZ2-202-7

技術要求：

1:未註明孔徑直徑允許偏差為±0.3mm，累計偏差為±0.5mm；
2:未註明孔距允許偏差為±0.3mm，累計偏差為±0.5mm；
3:未註明尺寸長度允許偏差為±0.5mm，累計偏差為±1mm。
4、加工完後寫上相應編號及長度。
5、鋼管平接處，皆須開槽45度填角焊接。
6、圖中 " ---------- " 表示烤漆面。

主橫料編號	長度L (mm)	數量	顏色	表面處理	備註
LZ2-102-5	2086	1			鍍鋅鋼板4mm
LZ2-102-6		4			鍍鋅鋼板5mm
LZ2-102-7	200	1			鍍鋅鋼板6mm

修正 REVISION	日期 DATE	說明 DESCRIPTION	繪圖 DRAWN BY	繪圖者	審核 CHECK		比例尺 SCALE	比例尺
			設計 DESIGNED BY	設計者	單位 UNIT	單位	日期 DATE	日期

GOMORE
BUILDING ENVELOPE TECHNOLOGY
廣懋材料科技股份有限公司
地址:台北市內湖區 114-45 文湖街 12 號 3F
電話: (02) 2797-9977 傳真: (02) 2797-2588

業主 CUSTOMER	鼎越開發商	加工編號 Fab. Drawing NO.	核 准 APPROVED
工程名稱 PROJECT	鼎越開發商辦新建工程	LZ2-102B	圖號
圖名 DRAWING TITLE	鼎越開發商辦新建工程 直料鋼板加工圖		圖號
			圖號

$DATE$ $TIME$ $FILE$

* 版權所有，盜用必究 *
* 尺寸請勿直接由圖面依比例量取 *
GoMore Co., Ltd Copyright c 2010
GoMore will not be responsible for any errors and or work that occurs from the use of these drawings by other trades.

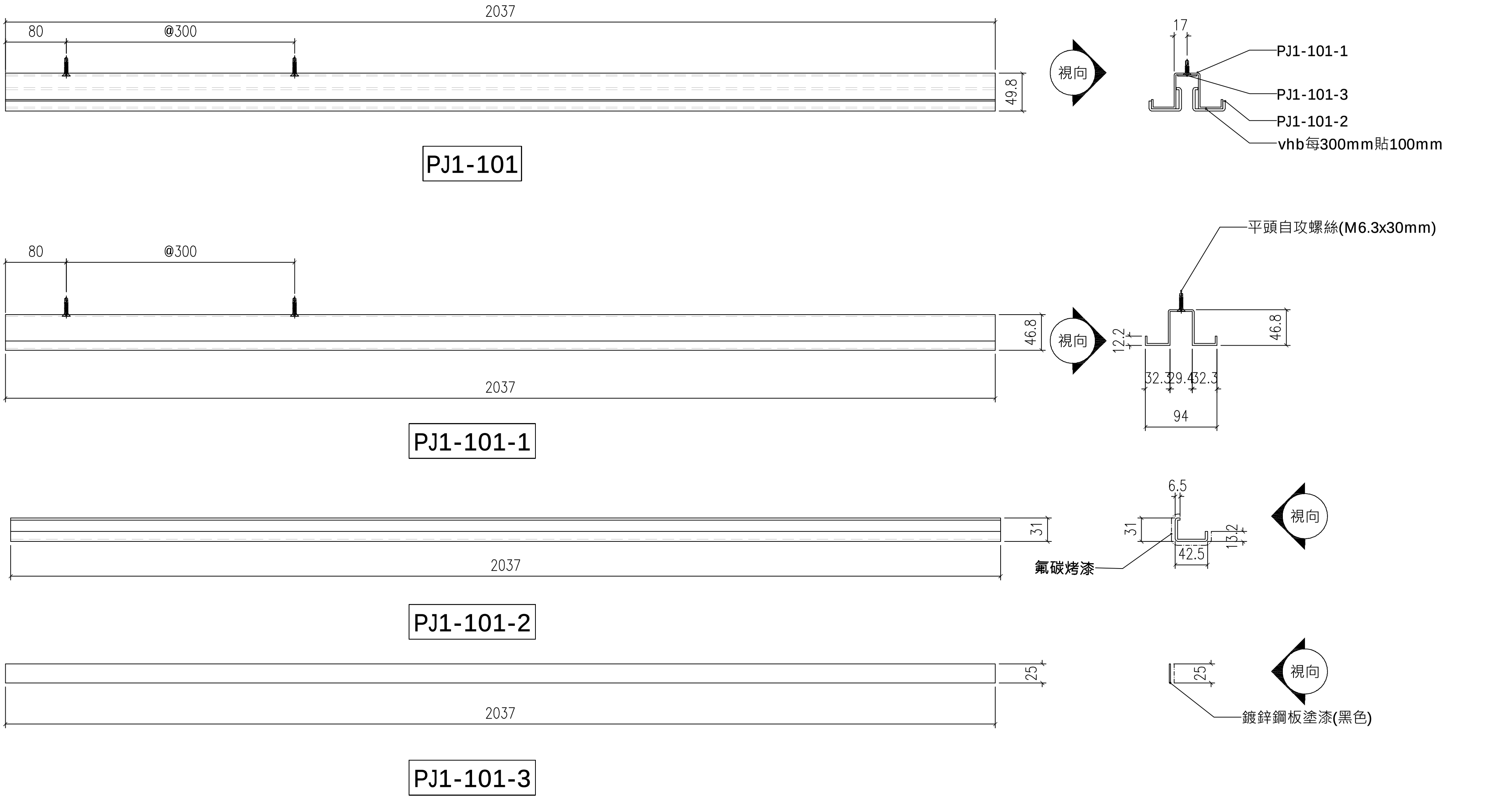

技術要求：
1:未註明孔徑直徑允許偏差為±0.3mm，累計偏差為±0.5mm；
2:未註明孔距允許偏差為±0.3mm，累計偏差為±0.5mm；
3:未註明尺寸長度允許偏差為±0.5mm，累計偏差為±1mm。
4、加工完後寫上相應編號及長度。
5、鋼管平接處，皆須開槽45度填角焊接。
6、圖中“-----------”表示烤漆面。

配件加工編號	長度L (mm)	數量	顏色	表面處理	備註
PJ1-101	2037	1	淺銀灰色		
配件表					
PJ1-101-1	2037	1			鍍鋅鋼板2.3mm
PJ1-101-2	2037	2	淺銀灰色	氟碳烤漆	鋁板3mm
PJ1-101-3	2037	1			鍍鋅鋼板1.6mm

修正 REVISION	日期 DATE	說明 DESCRIPTION	繪圖 DRAWN BY	繪圖者	審核 CHECK		比例尺 SCALE	比例尺
			設計 DESIGNED BY	設計者	單位 UNIT	單位	日期 DATE	日期

GOMORE
BUILDING ENVELOPE TECHNOLOGY
廣懋材料科技股份有限公司
地址:台北市內湖區 114-45 文湖街 12 號 3F
電話: (02) 2797-9977 傳真: (02) 2797-2588

業主 CUSTOMER	鼎越開發商	加工編號 Fab. Drawing NO.	核 准 APPROVED
工程名稱 PROJECT	鼎越開發商辦新建工程	PJ1-101	圖號
圖名 DRAWING TITLE	鼎越開發商辦新建工程 直料配件加工圖		圖號
			圖號

$FILE$ $TIME$ $DATE$

* 版權所有，盜用必究 *
* 尺寸請勿直接由圖面依比例量取 *
GoMore Co., Ltd Copyright c 2010
GoMore will not be responsible for any errors and or work that occurs from the use of these drawings by other trades.

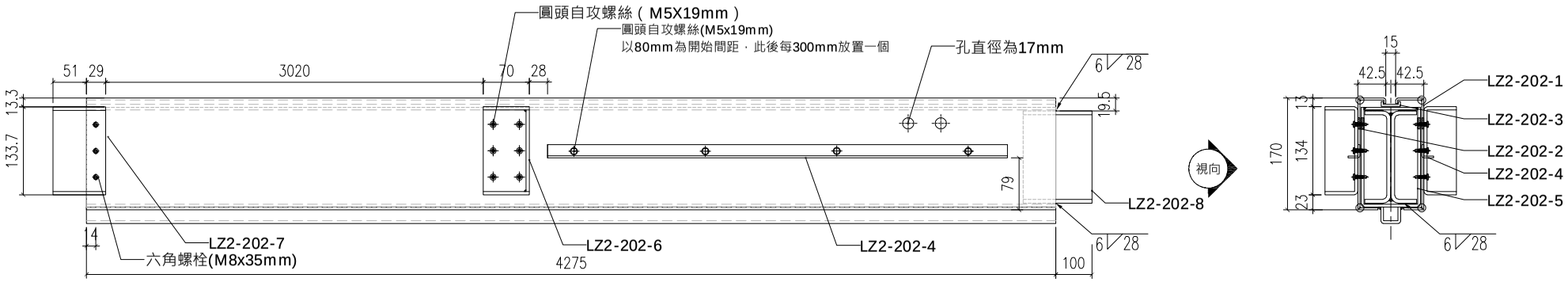

LZ2-202

主橫料編號	長度L (mm)	數量	顏色	表面處理	備註
LZ2-202	4275	1			
配件表					
LZ2-202-1	4275	1	淺銀灰色	氟碳烤漆	鋁板3mm
LZ2-202-2	4275	1	淺銀灰色	氟碳烤漆	鋁板3mm
LZ2-202-3	4275	1	淺銀灰色	氟碳烤漆	鋁板3mm
LZ2-202-4	1057	2	淺銀灰色	氟碳烤漆	鋁板3mm
LZ2-202-5	4275	1			鍍鋅鋼板4mm
LZ2-202-6		2			鍍鋅鋼板5mm
LZ2-202-7		2			鍍鋅鋼板5mm
LZ2-202-8	200	1			鍍鋅鋼板6mm
M8六角螺栓	35	6			A2-70
圓頭自攻螺絲	M5X19mm	20			A2-70

修正 REVISION	日期 DATE	說明 DESCRIPTION	繪圖 DRAWN BY	繪圖者	審核 CHECK		比例尺 SCALE	比例尺
			設計 DESIGNED BY	設計者	單位 UNIT	單位	日期 DATE	日期

GOMORE
BUILDING ENVELOPE TECHNOLOGY
廣懋材料科技股份有限公司
地址:台北市內湖區 114-45 文湖街 12 號 3F
電話: (02) 2797-9977 傳真: (02) 2797-2588

業主 CUSTOMER	鼎越開發商	加工編號 Fab. Drawing NO.	核 准 APPROVED
工程名稱 PROJECT	鼎越開發商辦新建工程	LZ2-202	圖號
圖名 DRAWING TITLE	鼎越開發商辦新建工程直料組裝圖		圖號
			圖號

$DATE$ $TIME$ $FILE$

* 版權所有，盜用必究 *
* 尺寸請勿直接由圖面依比例量取 *
GoMore Co., Ltd Copyright c 2010
GoMore will not be responsible for any errors and or work that occurs from the use of these drawings by other trades.

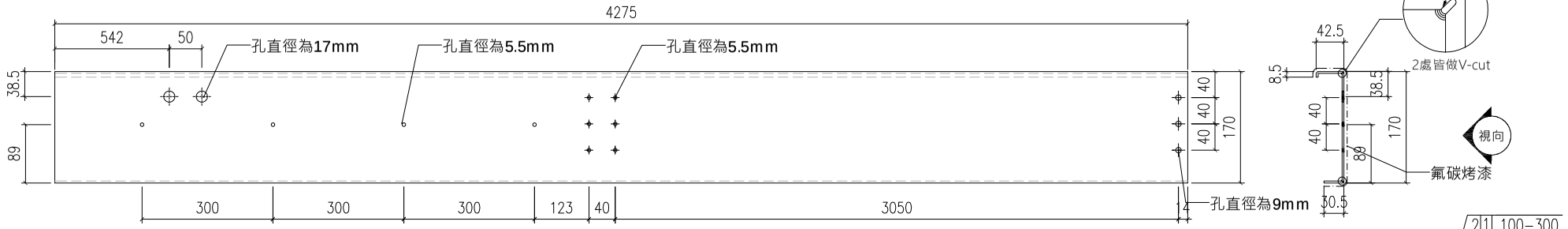

LZ2-202-1

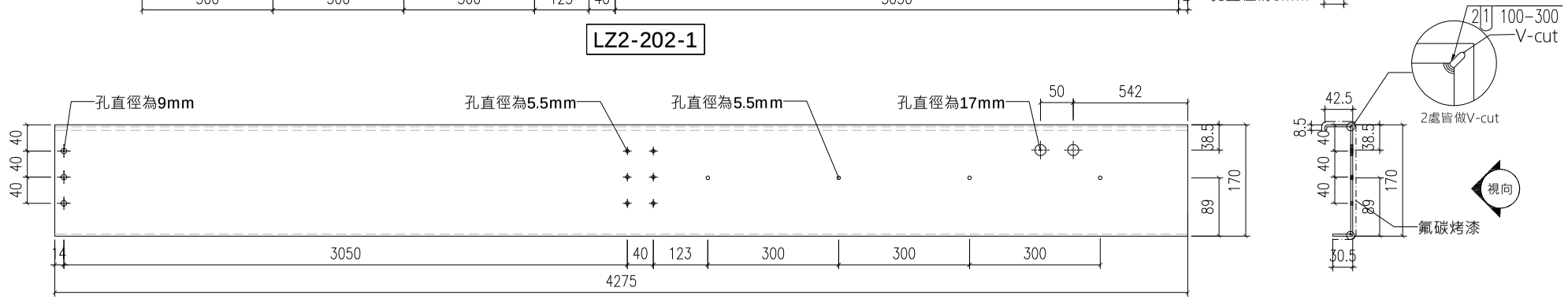

LZ2-202-2

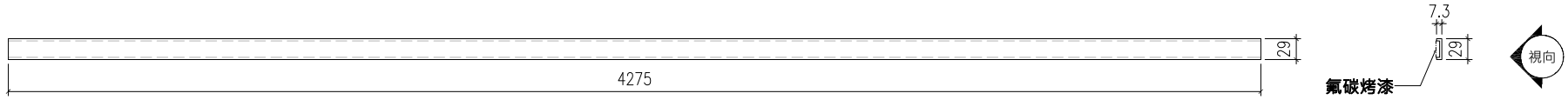

LZ2-202-3

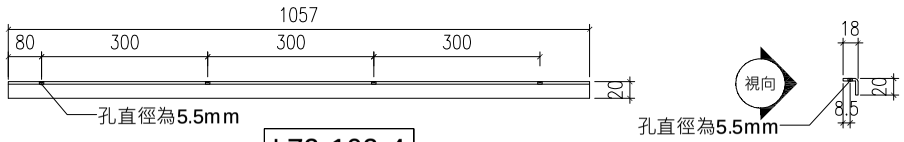

LZ2-102-4

主橫料編號	長度L (mm)	數量	顏色	表面處理	備註
LZ2-202-1	4275	1	淺銀灰色	氟碳烤漆	鋁板3mm
LZ2-202-2	4275	1	淺銀灰色	氟碳烤漆	鋁板3mm
LZ2-202-3	4275	1	淺銀灰色	氟碳烤漆	鋁板3mm
LZ2-202-4	1057	2	淺銀灰色	氟碳烤漆	鋁板3mm

技術要求：

1:未註明孔徑直徑允許偏差為±0.3mm，累計偏差為±0.5mm；
2:未註明孔距允許偏差為±0.3mm，累計偏差為±0.5mm；
3:未註明尺寸長度允許偏差為±0.5mm，累計偏差為±1mm。
4、加工完後寫上相應編號及長度。
5、鋼管平接處，皆須開槽45度填角焊接。
6、圖中 " ---------- " 表示烤漆面。

修正 REVISION	日期 DATE	說明 DESCRIPTION	繪圖 DRAWN BY	繪圖者	審核 CHECK		比例尺 SCALE	比例尺
			設計 DESIGNED BY	設計者	單位 UNIT	單位	日期 DATE	日期

GOMORE
BUILDING ENVELOPE TECHNOLOGY
廣懋材料科技股份有限公司
地址:台北市內湖區 114-45 文湖街 12 號 3F
電話: (02) 2797-9977 傳真: (02) 2797-2588

業主 CUSTOMER	鼎越開發商	加工編號 Fab. Drawing NO.	核 准 APPROVED
工程名稱 PROJECT	鼎越開發商辦新建工程	LZ2-202A	圖號
圖名 DRAWING TITLE	鼎越開發商辦新建工程 直料鋁板加工圖		圖號
			圖號

$DATE$ $TIME$ $FILE$

* 版權所有，盜用必究 *
* 尺寸請勿直接由圖面依比例量取 *
GoMore Co., Ltd Copyright c 2010
GoMore will not be responsible for any errors and or work that occurs from the use of these drawings by other trades.

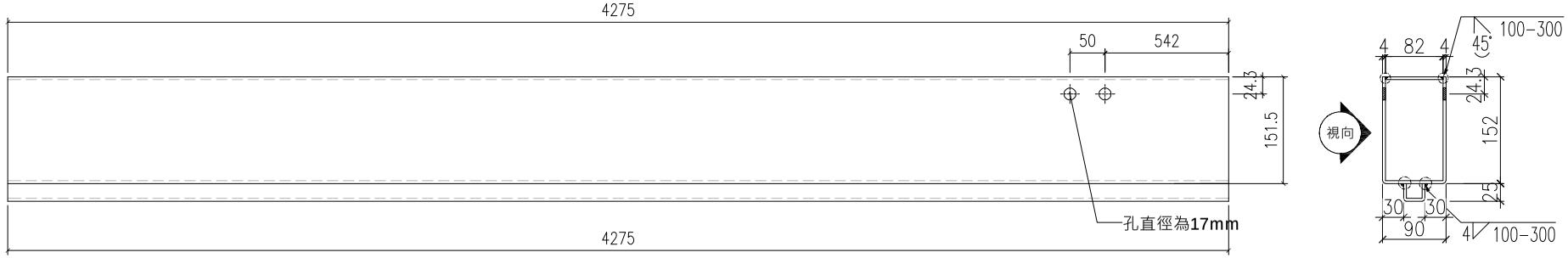

LZ2-202-5

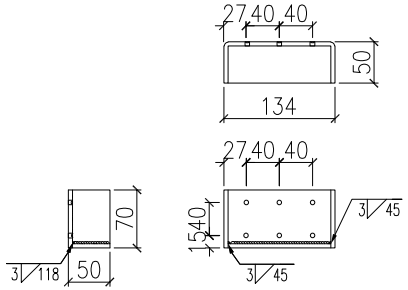

LZ2-202-6

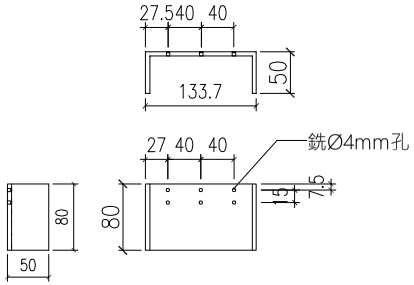

LZ2-202-7

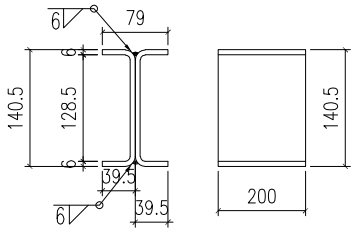

LZ2-202-8

主橫料編號	長度L (mm)	數量	顏色	表面處理	備註
LZ2-202-5	4275	1			鍍鋅鋼板4mm
LZ2-202-6		2			鍍鋅鋼板5mm
LZ2-202-7		2			鍍鋅鋼板5mm
LZ2-202-8	200	1			鍍鋅鋼板6mm
M8六角螺栓	35	6			A2-70

技術要求：

1:未註明孔徑直徑允許偏差為±0.3mm，累計偏差為±0.5mm；
2:未註明孔距允許偏差為±0.3mm，累計偏差為±0.5mm；
3:未註明尺寸長度允許偏差為±0.5mm，累計偏差為±1mm。
4、加工完後寫上相應編號及長度。
5、鋼管平接處，皆須開槽45度填角焊接。
6、圖中 " ---------- " 表示烤漆面。

修正 REVISION	日期 DATE	說明 DESCRIPTION	繪圖 DRAWN BY	繪圖者	審核 CHECK		比例尺 SCALE	比例尺
			設計 DESIGNED BY	設計者	單位 UNIT	單位	日期 DATE	日期

GOMORE
BUILDING ENVELOPE TECHNOLOGY
廣懋材料科技股份有限公司
地址:台北市內湖區 114-45 文湖街 12 號 3F
電話: (02) 2797-9977 傳真: (02) 2797-2588

業主 CUSTOMER	鼎越開發商	加工編號 Fab. Drawing NO.	核 准 APPROVED
工程名稱 PROJECT	鼎越開發商辦新建工程	LZ2-202B	圖號
圖名 DRAWING TITLE	鼎越開發商辦新建工程 直料鋼板加工圖		圖號
			圖號

$DATE$ $TIME$ $FILE$

* 版權所有，盜用必究 *
* 尺寸請勿直接由圖面依比例量取 *
GoMore Co., Ltd Copyright c 2010
GoMore will not be responsible for any errors and or work that occurs from the use of these drawings by other trades.

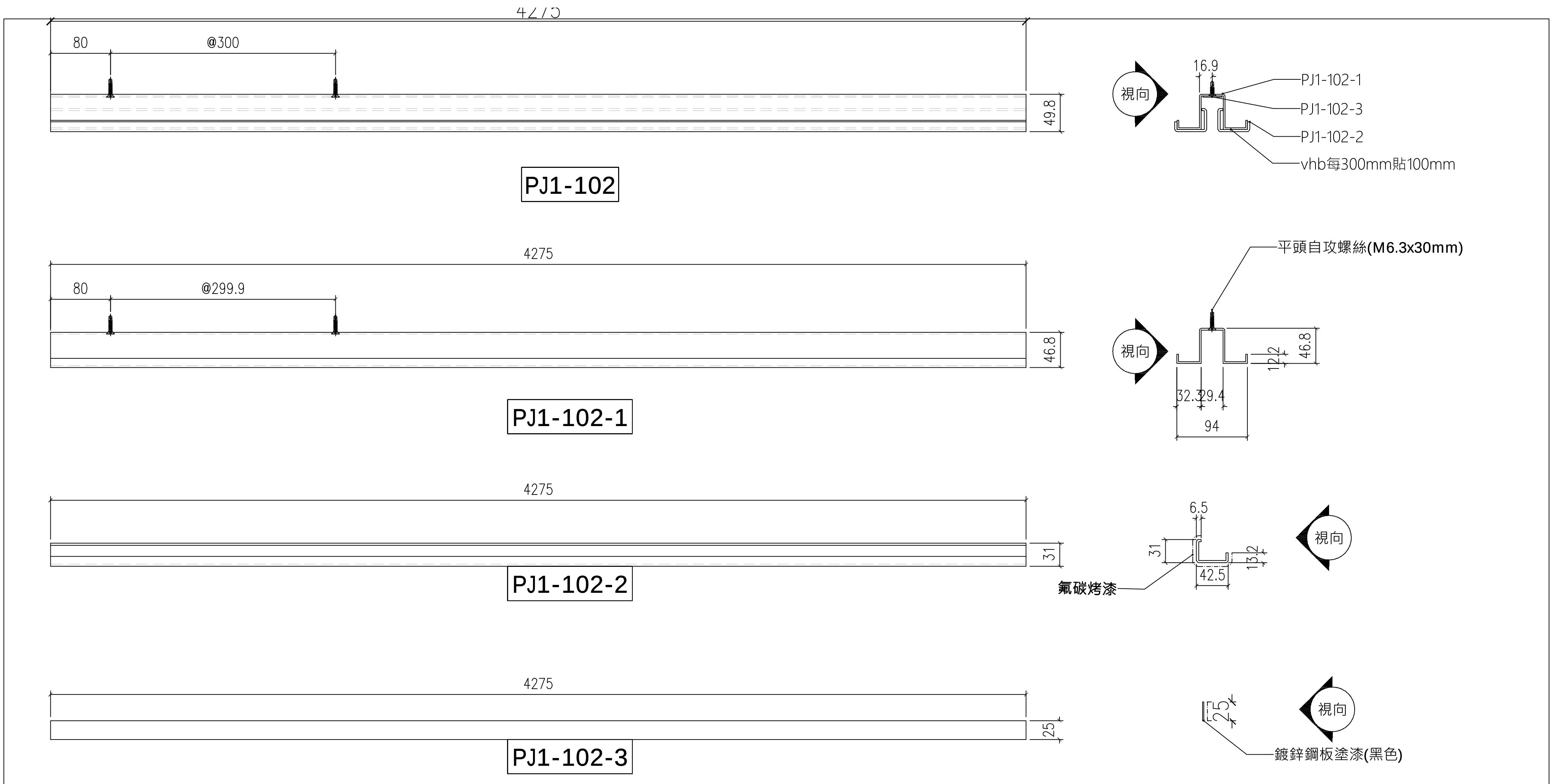

技術要求：
1:未註明孔徑直徑允許偏差為±0.3mm，累計偏差為±0.5mm；
2:未註明孔距允許偏差為±0.3mm，累計偏差為±0.5mm；
3:未註明尺寸長度允許偏差為±0.5mm，累計偏差為±1mm。
4、加工完後寫上相應編號及長度。
5、鋼管平接處，皆須開槽45度填角焊接。
6、圖中 " ------ " 表示烤漆面。

配件加工編號	長度L (mm)	數量	顏色	表面處理	備註
PJ1-102	4275	1	淺銀灰色		
配件表					
PJ1-102-1	4275	1			鍍鋅鋼板2.3mm
PJ1-102-2	4275	2	淺銀灰色	氟碳烤漆	鋁板3mm
PJ1-102-3	4275	1			鍍鋅鋼板1.6mm

修正 REVISION	日期 DATE	說明 DESCRIPTION	繪圖 DRAWN BY	繪圖者	審核 CHECK		比例尺 SCALE	比例尺	GOMORE BUILDING ENVELOPE TECHNOLOGY 廣懋材料科技股份有限公司	業主 CUSTOMER	鼎越開發商	加工編號 Fab. Drawing NO.	核准 APPROVED
			設計 DESIGNED BY	設計者	單位 UNIT	單位	日期 DATE	日期	地址:台北市內湖區 114-45 文湖街 12 號 3F 電話: (02) 2797-9977 傳真: (02) 2797-2588	工程名稱 PROJECT	鼎越開發商辦新建工程	PJ1-102	圖號
										圖名 DRAWING TITLE	鼎越開發商辦新建工程 直料配件加工圖		圖號
													圖號

$FILE$ $TIME$ $DATE$

* 版權所有 · 盜用必究 *
* 尺寸請勿直接由圖面依比例量取 *
GoMore Co., Ltd Copyright c 2010
GoMore will not be responsible for any errors and or work that occurs from the use of these drawings by other trades.

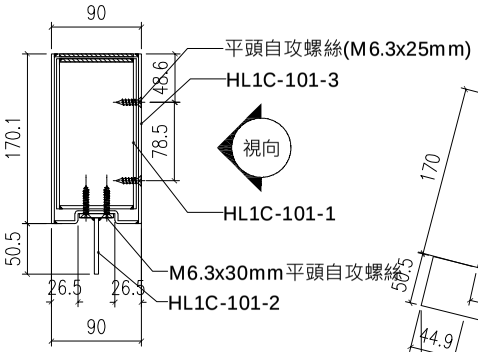

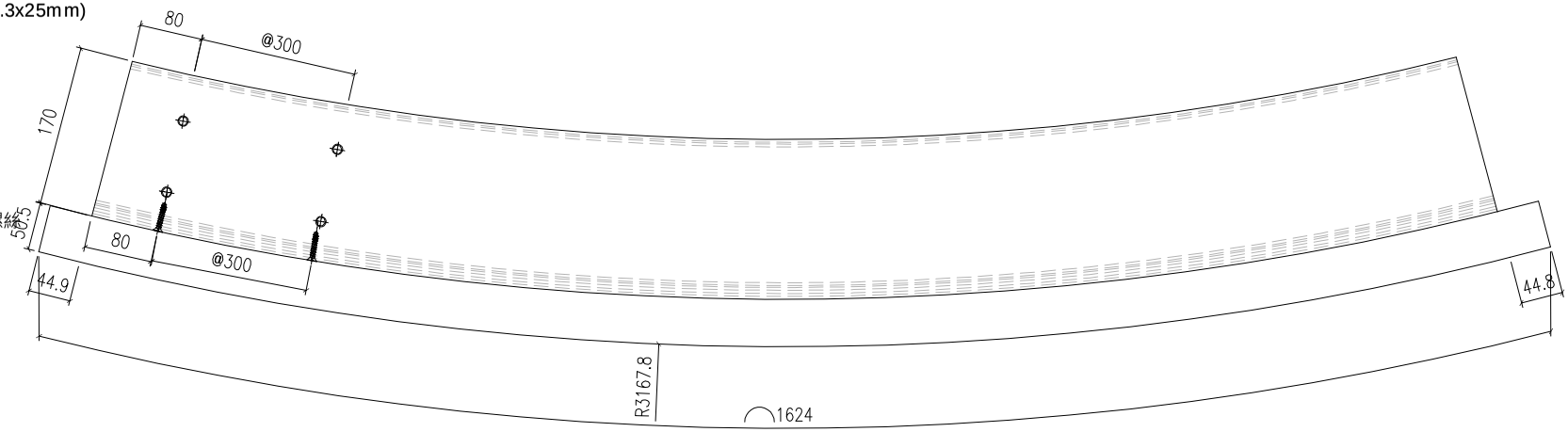

HL1C-101

主橫料編號	長度	數量	顏色	表面處理	備註
HL1C-101	1624	1			
配件表					
HL1C-101-1	1500	1			鍍鋅鋼板3mm
HL1C-101-2	1624	1		氟碳烤漆	鍍鋅鋼板4mm
HL1C-101-3	1509	1	淺銀灰色	氟碳烤漆	鋁板3mm
M6.3平頭自攻螺絲	30	10			A2-70
M6.3平頭自攻螺絲	25	10			A2-70

修正 REVISION	日期 DATE	說明 DESCRIPTION	繪圖 DRAWN BY	繪圖者	審核 CHECK		比例尺 SCALE	比例尺
			設計 DESIGNED BY	設計者	單位 UNIT	單位	日期 DATE	日期

GOMORE
BUILDING ENVELOPE TECHNOLOGY
廣懋材料科技股份有限公司
地址:台北市內湖區 114-45 文湖街 12 號 3F
電話: (02) 2797-9977 傳真: (02) 2797-2588

業主 CUSTOMER	鼎越開發商	加工編號 Fab. Drawing NO.	核 准 APPROVED
工程名稱 PROJECT	鼎越開發商辦新建工程	HL1C-101	圖號
圖名 DRAWING TITLE	鼎越開發商辦新建工程 橫料組裝圖		圖號
			圖號

$DATE$ $TIME$ $FILE$

* 版權所有 · 盜用必究 *
* 尺寸請勿直接由圖面依比例量取 *
GoMore Co., Ltd Copyright c 2010
GoMore will not be responsible for any errors and or work that occurs from the use of these drawings by other trades.

技術要求：

1:未註明孔徑直徑允許偏差為±0.3mm，累計偏差為±0.5mm；
2:未註明孔距允許偏差為±0.3mm，累計偏差為±0.5mm；
3:未註明尺寸長度允許偏差為±0.5mm，累計偏差為±1mm。
4、加工完後寫上相應編號及長度。
5、鋼管平接處，皆須開槽45度填角焊接。
6、圖中“-------”表示烤漆面。

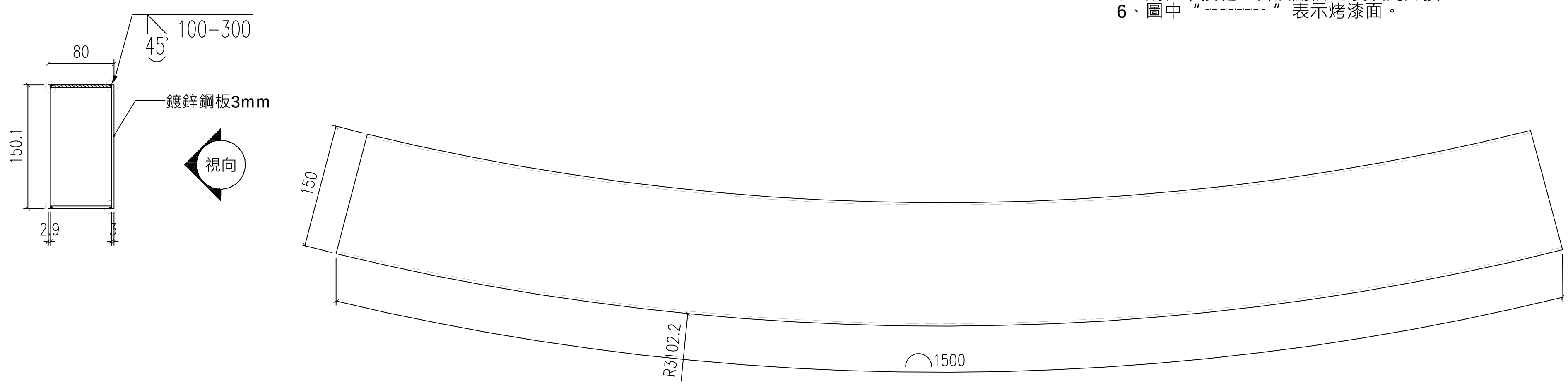

HL1C-101-1

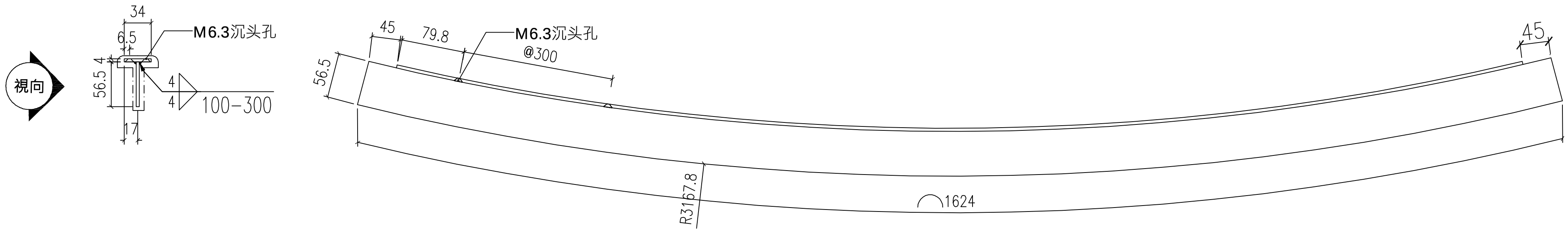

HL1C-101-2

主橫料編號	長度	數量	顏色	表面處理	備註
HL1C-101-1	1500	1			鍍鋅鋼板3mm
HL1C-101-2	1624	1	淺銀灰色	氟碳烤漆	鍍鋅鋼板4mm

修正 REVISION	日期 DATE	說明 DESCRIPTION	繪圖 DRAWN BY	繪圖者	審核 CHECK		比例尺 SCALE	比例尺
			設計 DESIGNED BY	設計者	單位 UNIT	單位	日期 DATE	日期

GOMORE
BUILDING ENVELOPE TECHNOLOGY
廣懋材料科技股份有限公司
地址:台北市內湖區 114-45 文湖街 12 號 3F
電話: (02) 2797-9977 傳真: (02) 2797-2588

業主 CUSTOMER	鼎越開發商	加工編號 Fab. Drawing NO.	核 准 APPROVED
工程名稱 PROJECT	鼎越開發商辦新建工程	HL1C-101A	圖號
圖名 DRAWING TITLE	鼎越開發商辦新建工程 橫料鋼板加工圖		圖號
			圖號

* 版權所有，盜用必究 *
* 尺寸請勿直接由圖面依比例量取 *
GoMore Co., Ltd Copyright c 2010
GoMore will not be responsible for any errors and or work that occurs from the use of these drawings by other trades.

$DATE$ $TIME$ $FILE$

技術要求：

1:未註明孔徑直徑允許偏差為±0.3mm，累計偏差為±0.5mm；
2:未註明孔距允許偏差為±0.3mm，累計偏差為±0.5mm；
3:未註明尺寸長度允許偏差為±0.5mm，累計偏差為±1mm。
4、加工完後寫上相應編號及長度。
5、鋼管平接處，皆須開槽45度填角焊接。
6、圖中“---------”表示烤漆面。

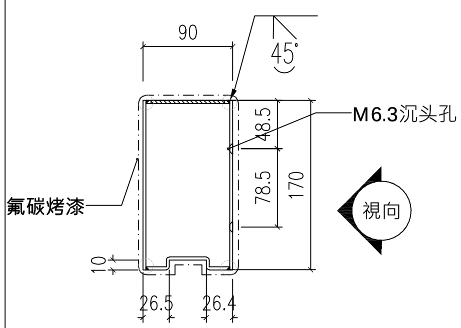

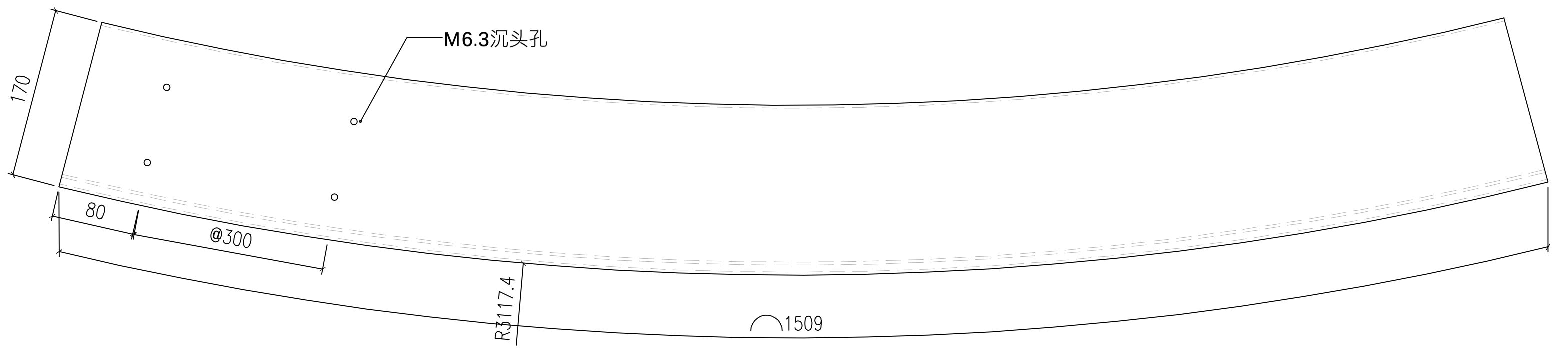

HL1C-101-3

主橫料編號	長度	數量	顏色	表面處理	備註
HL1C-101-2	1509	1	淺銀灰色	氟碳烤漆	鋁板3mm

修正 REVISION	日期 DATE	說明 DESCRIPTION	繪圖 DRAWN BY	繪圖者	審核 CHECK		比例尺 SCALE	比例尺
			設計 DESIGNED BY	設計者	單位 UNIT	單位	日期 DATE	日期

GOMORE
BUILDING ENVELOPE TECHNOLOGY
廣懋材料科技股份有限公司
地址:台北市內湖區 114-45 文湖街 12 號 3F
電話: (02) 2797-9977 傳真: (02) 2797-2588

業主 CUSTOMER	鼎越開發商	加工編號 Fab. Drawing NO.	核 准 APPROVED
工程名稱 PROJECT	鼎越開發商辦新建工程	HL1C-101B	圖號
圖名 DRAWING TITLE	鼎越開發商辦新建工程 橫料鋁板加工圖		圖號
			圖號

* 版權所有，盜用必究 *
* 尺寸請勿直接由圖面依比例量取 *
GoMore Co., Ltd Copyright c 2010
GoMore will not be responsible for any errors and or work that occurs from the use of these drawings by other trades.

$DATE$ $TIME$ $FILE$

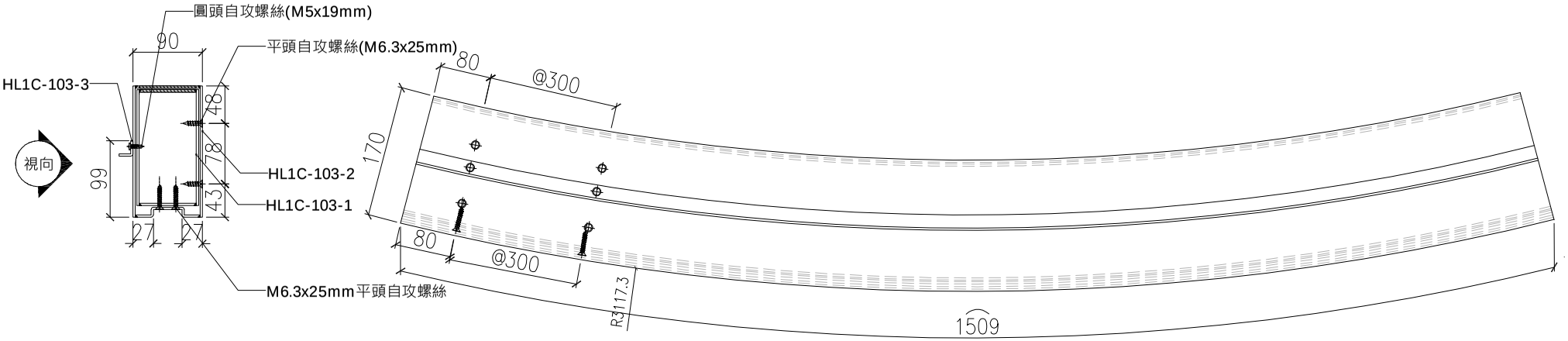

HL1C-103

主橫料編號	長度	數量	顏色	表面處理	備註
HL1C-103	1509	1			
配件表					
HL1C-103-1	1500	1			鍍鋅鋼板3mm
HL1C-103-2	1509	1	淺銀灰色	氟碳烤漆	鋁板3mm
HL1C-103-3	1468	1	淺銀灰色	氟碳烤漆	鋁板3mm
平頭自攻螺絲	M6.3x25mm	10			A2-70
平頭自攻螺絲	M6.3x25mm	10			A2-70
圓頭自攻螺絲	M5x19mm	5			A2-70

修正 REVISION	日期 DATE	說明 DESCRIPTION	繪圖 DRAWN BY	繪圖者	審核 CHECK		比例尺 SCALE	比例尺
			設計 DESIGNED BY	設計者	單位 UNIT	單位	日期 DATE	日期

GOMORE
BUILDING ENVELOPE TECHNOLOGY
廣懋材料科技股份有限公司
地址:台北市內湖區 114-45 文湖街 12 號 3F
電話: (02) 2797-9977 傳真: (02) 2797-2588

業主 CUSTOMER	鼎越開發商	加工編號 Fab. Drawing NO.	核 准 APPROVED
工程名稱 PROJECT	鼎越開發商辦新建工程	HL1C-101	圖號
圖名 DRAWING TITLE	鼎越開發商辦新建工程 橫料加工圖		圖號
			圖號

$DATE$ $TIME$ $FILE$

* 版權所有，盜用必究 *
* 尺寸請勿直接由圖面依比例量取 *
GoMore Co., Ltd Copyright c 2010
GoMore will not be responsible for any errors and or work that occurs from the use of these drawings by other trades.

技術要求：

1:未註明孔徑直徑允許偏差為±0.3mm，累計偏差為±0.5mm；
2:未註明孔距允許偏差為±0.3mm，累計偏差為±0.5mm；
3:未註明尺寸長度允許偏差為±0.5mm，累計偏差為±1mm。
4、加工完後寫上相應編號及長度。
5、鋼管平接處，皆須開槽45度填角焊接。
6、圖中 “-------” 表示烤漆面。

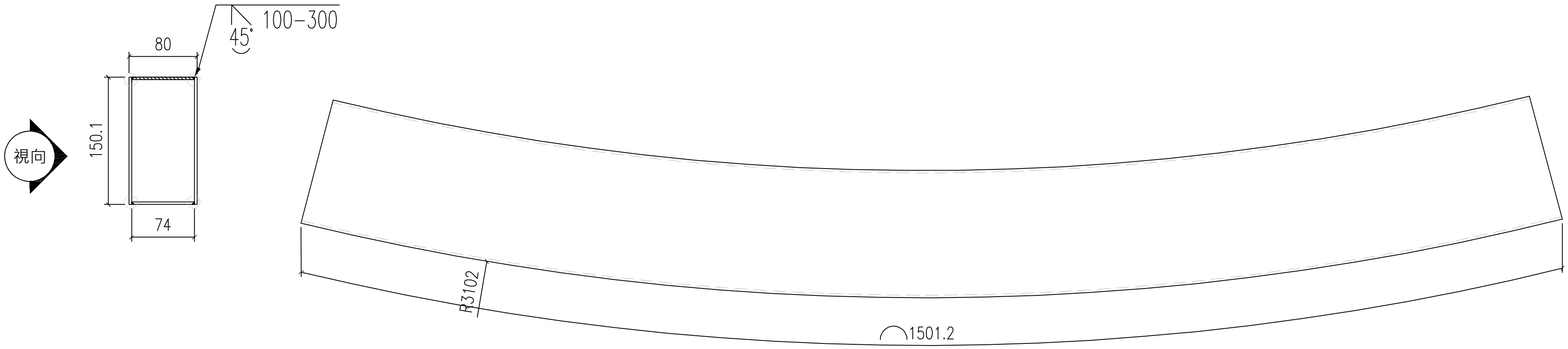

主橫料編號	長度	數量	顏色	表面處理	備註
HL1C-103-1	1500	1			鍍鋅鋼板3mm

修正 REVISION	日期 DATE	說明 DESCRIPTION	繪圖 DRAWN BY	繪圖者	審核 CHECK		比例尺 SCALE	比例尺
			設計 DESIGNED BY	設計者	單位 UNIT	單位	日期 DATE	日期

GoMore
BUILDING ENVELOPE TECHNOLOGY
廣懋材料科技股份有限公司
地址:台北市內湖區 114-45 文湖街 12 號 3F
電話: (02) 2797-9977 傳真: (02) 2797-2588

業主 CUSTOMER	鼎越開發商	加工編號 Fab. Drawing NO.	核 准 APPROVED
工程名稱 PROJECT	鼎越開發商辦新建工程	HL1C-101A	圖號
圖名 DRAWING TITLE	鼎越開發商辦新建工程 橫料鋼板加工圖		圖號
			圖號

* 版權所有 · 盜用必究 *
* 尺寸請勿直接由圖面依比例量取 *
GoMore Co., Ltd Copyright c 2010
GoMore will not be responsible for any errors and or work that occurs from the use of these drawings by other trades.

$DATE$ $TIME$ $FILE$

技術要求：

1:未註明孔徑直徑允許偏差為±0.3mm，累計偏差為±0.5mm；
2:未註明孔距允許偏差為±0.3mm，累計偏差為±0.5mm；
3:未註明尺寸長度允許偏差為±0.5mm，累計偏差為±1mm。
4、加工完後寫上相應編號及長度。
5、鋼管平接處，皆須開槽45度填角焊接。
6、圖中“------”表示烤漆面。

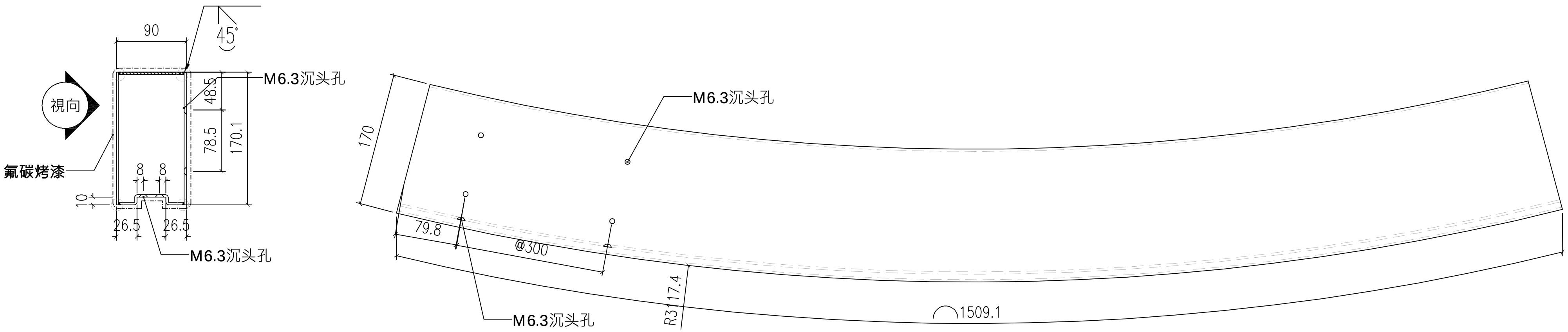

HL1C-103-2

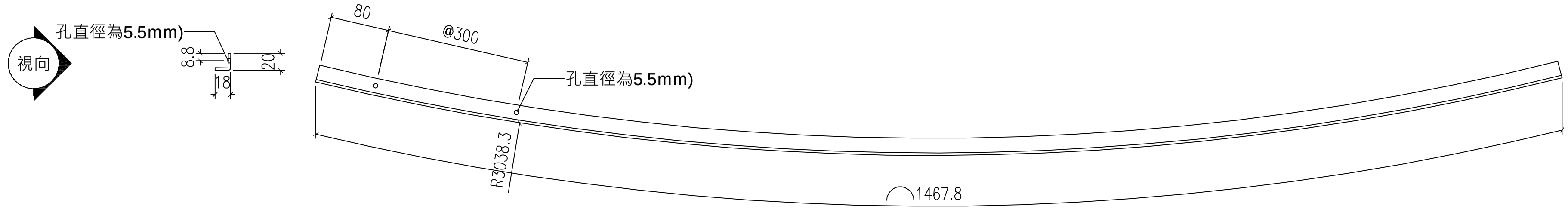

HL1C-103-3

主橫料編號	長度	數量	顏色	表面處理	備註
HL1C-103-2	1509	1	淺銀灰色	氟碳烤漆	鋁板3mm
HL1C-103-3	1468	1	淺銀灰色	氟碳烤漆	鋁板3mm

修正 REVISION	日期 DATE	說明 DESCRIPTION

繪圖 DRAWN BY	繪圖者	審核 CHECK		比例尺 SCALE	比例尺
設計 DESIGNED BY	設計者	單位 UNIT	單位	日期 DATE	日期

GOMORE
BUILDING ENVELOPE TECHNOLOGY
廣懋材料科技股份有限公司
地址:台北市內湖區 114-45 文湖街 12 號 3F
電話: (02) 2797-9977 傳真: (02) 2797-2588

業主 CUSTOMER	鼎越開發商	加工編號 Fab. Drawing NO.	核 准 APPROVED
工程名稱 PROJECT	鼎越開發商辦新建工程	HL1C-101B	圖號
圖名 DRAWING TITLE	鼎越開發商辦新建工程 橫料鋁板加工圖		圖號
			圖號

$DATE$ $TIME$ $FILE$

* 版權所有，盜用必究 *
* 尺寸請勿直接由圖面依比例量取 *
GoMore Co., Ltd Copyright c 2010
GoMore will not be responsible for any errors and or work that occurs from the use of these drawings by other trades.

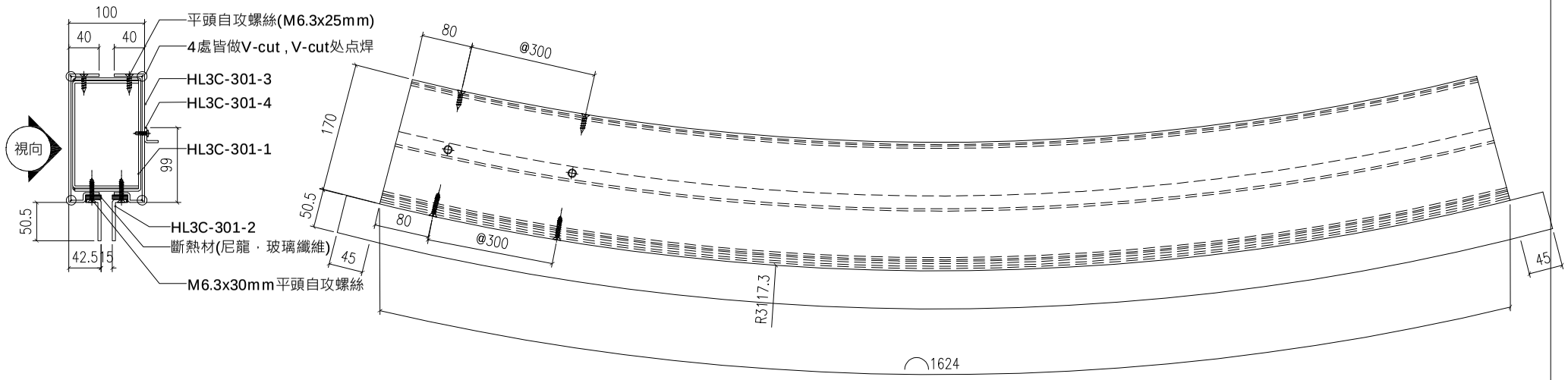

HL3C-301

主橫料編號	長度	數量	顏色	表面處理	備註
HL3C-301	1624	1			
配件表					
HL3C-301-1	1500	1			鍍鋅鋼板3mm
HL3C-301-2	1624	2		氟碳烤漆	鍍鋅鋼板4mm
HL3C-301-3	1509	2	淺銀灰色	氟碳烤漆	鋁板3mm
HL3C-301-4	1468	1	淺銀灰色	氟碳烤漆	鋁板3mm
平頭自攻螺絲	M6.3x25mm	10			A2-70
平頭自攻螺絲	M6.3x30mm	10			A2-70
圓頭自攻螺絲	M5x19mm	5			A2-70

修正 REVISION	日期 DATE	說明 DESCRIPTION	繪圖 DRAWN BY	繪圖者	審核 CHECK		比例尺 SCALE	比例尺
			設計 DESIGNED BY	設計者	單位 UNIT	單位	日期 DATE	日期

GOMORE
BUILDING ENVELOPE TECHNOLOGY
廣懋材料科技股份有限公司
地址:台北市內湖區 114-45 文湖街 12 號 3F
電話: (02) 2797-9977 傳真: (02) 2797-2588

業主 CUSTOMER	鼎越開發商	加工編號 Fab. Drawing NO.	核 准 APPROVED
工程名稱 PROJECT	鼎越開發商辦新建工程	HL1C-101	圖號
圖名 DRAWING TITLE	鼎越開發商辦新建工程 橫料加工圖		圖號
			圖號

$DATE$ $TIME$ $FILE$

* 版權所有，盜用必究 *
* 尺寸請勿直接由圖面依比例量取 *
GoMore Co., Ltd Copyright c 2010
GoMore will not be responsible for any errors and or work that occurs from the use of these drawings by other trades.

技術要求：

1:未註明孔徑直徑允許偏差為±0.3mm，累計偏差為±0.5mm；
2:未註明孔距允許偏差為±0.3mm，累計偏差為±0.5mm；
3:未註明尺寸長度允許偏差為±0.5mm，累計偏差為±1mm。
4、加工完後寫上相應編號及長度。
5、鋼管平接處，皆須開槽45度填角焊接。
6、圖中"----------"表示烤漆面。

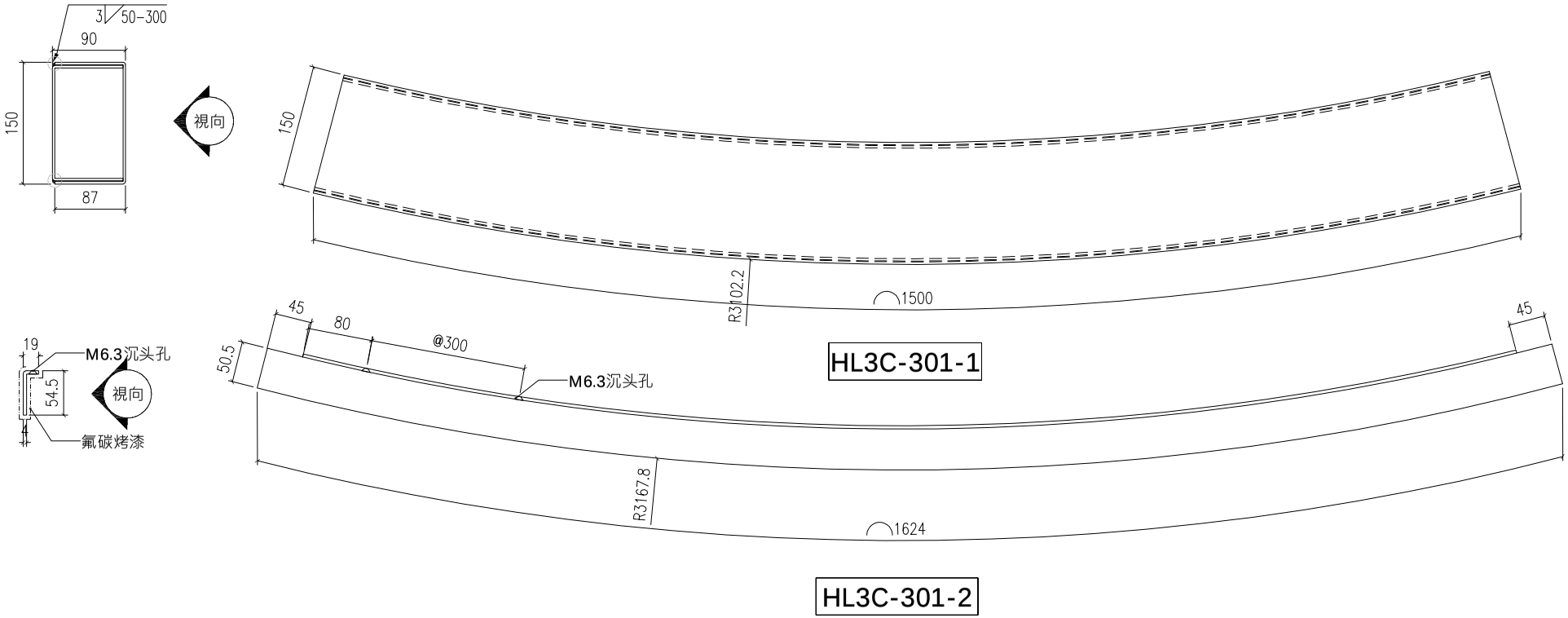

主橫料編號	長度	數量	顏色	表面處理	備註
HL3C-301-1	1500	1			鍍鋅鋼板3mm
HL3C-301-2	1624	2		氟碳烤漆	鍍鋅鋼板4mm

修正 REVISION	日期 DATE	說明 DESCRIPTION	繪圖 DRAWN BY	繪圖者	審核 CHECK		比例尺 SCALE	比例尺
			設計 DESIGNED BY	設計者	單位 UNIT	單位	日期 DATE	日期

GOMORE
BUILDING ENVELOPE TECHNOLOGY
廣懋材料科技股份有限公司
地址:台北市內湖區 114-45 文湖街 12 號 3F
電話: (02) 2797-9977 傳真: (02) 2797-2588

業主 CUSTOMER	鼎越開發商	加工編號 Fab. Drawing NO.	核 准 APPROVED
工程名稱 PROJECT	鼎越開發商辦新建工程	HL1C-101A	圖號
圖名 DRAWING TITLE	鼎越開發商辦新建工程 橫料鋼板加工圖		圖號
			圖號

$DATE$ $TIME$ $FILE$

* 版權所有，盜用必究 *
* 尺寸請勿直接由圖面依比例量取 *
GoMore Co., Ltd Copyright c 2010
GoMore will not be responsible for any errors and or work that occurs from the use of these drawings by other trades.

技術要求：
1:未註明孔徑直徑允許偏差為±0.3mm，累計偏差為±0.5mm；
2:未註明孔距允許偏差為±0.3mm，累計偏差為±0.5mm；
3:未註明尺寸長度允許偏差為±0.5mm，累計偏差為±1mm。
4、加工完後寫上相應編號及長度。
5、鋼管平接處，皆須開槽45度填角焊接。
6、圖中“------”表示烤漆面。

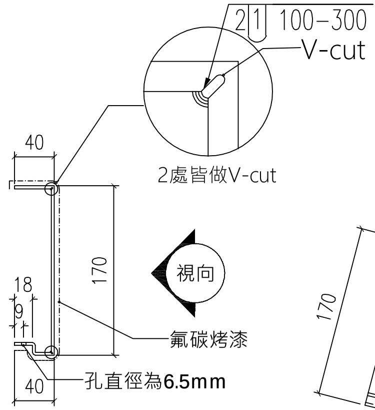

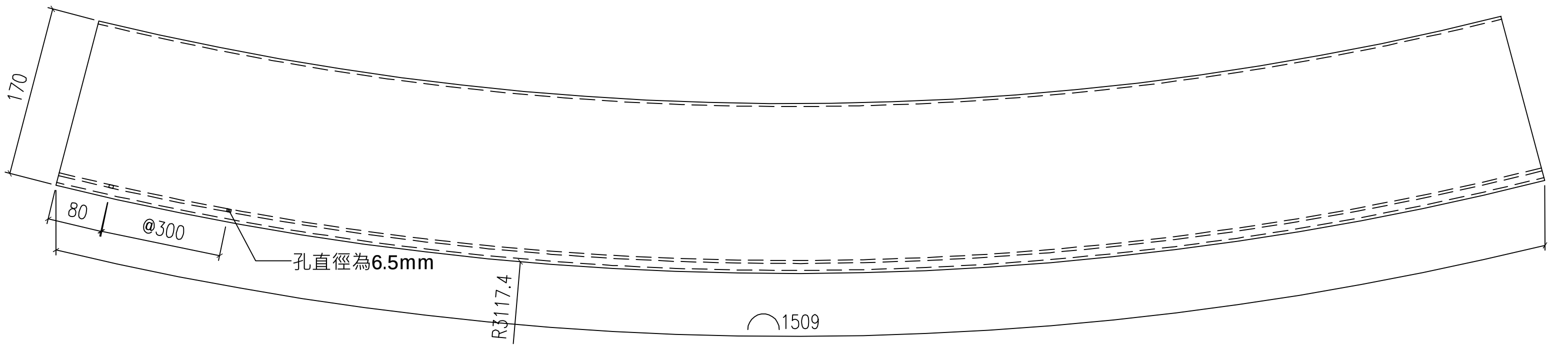

HL3C-301-3

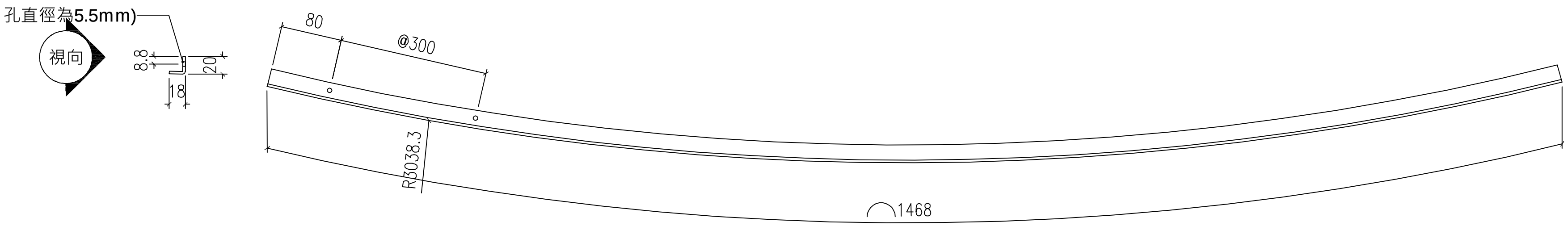

HL3C-301-4

主橫料編號	長度	數量	顏色	表面處理	備註
HL3C-301-3	1509	2	淺銀灰色	氟碳烤漆	鋁板3mm
HL3C-301-4	1468	1	淺銀灰色	氟碳烤漆	鋁板3mm

修正 REVISION	日期 DATE	說明 DESCRIPTION	繪圖 DRAWN BY	繪圖者	審核 CHECK		比例尺 SCALE	比例尺
			設計 DESIGNED BY	設計者	單位 UNIT	單位	日期 DATE	日期

GOMORE
BUILDING ENVELOPE TECHNOLOGY
廣懋材料科技股份有限公司
地址:台北市內湖區 114-45 文湖街 12 號 3F
電話: (02) 2797-9977 傳真: (02) 2797-2588

業主 CUSTOMER	鼎越開發商	加工編號 Fab. Drawing NO.	核准 APPROVED
工程名稱 PROJECT	鼎越開發商辦新建工程	HL1C-101B	圖號
圖名 DRAWING TITLE	鼎越開發商辦新建工程 橫料鋁板加工圖		圖號
			圖號

$FILE$ $TIME$ $DATE$

＊版權所有，盜用必究＊
＊尺寸請勿直接由圖面依比例量取＊
GoMore Co., Ltd Copyright c 2010
GoMore will not be responsible for any errors and or work that occurs from the use of these drawings by other trades.