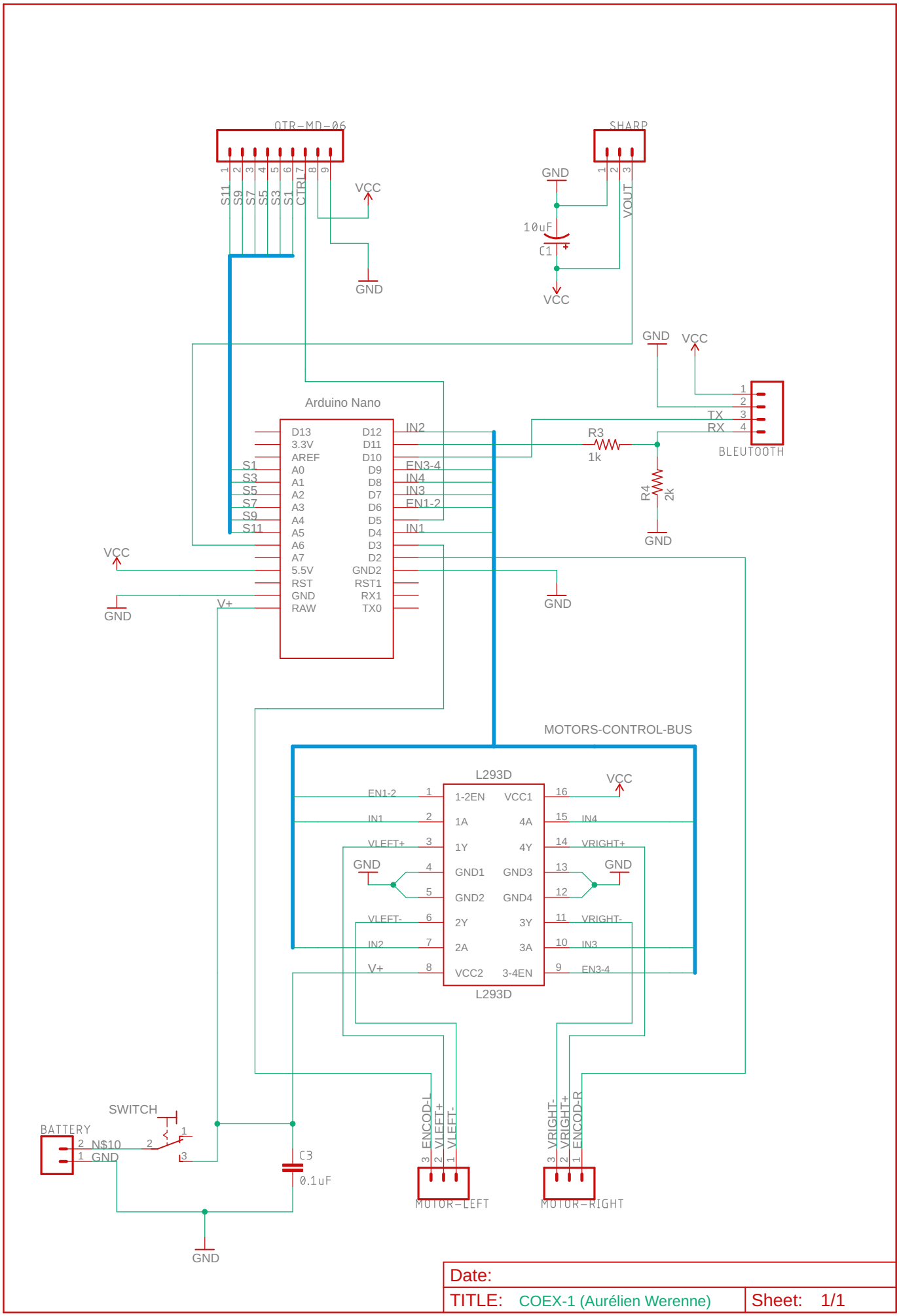

Date:		
TITLE:	COEX-1 (Aurélien Werenne)	Sheet: 1/1