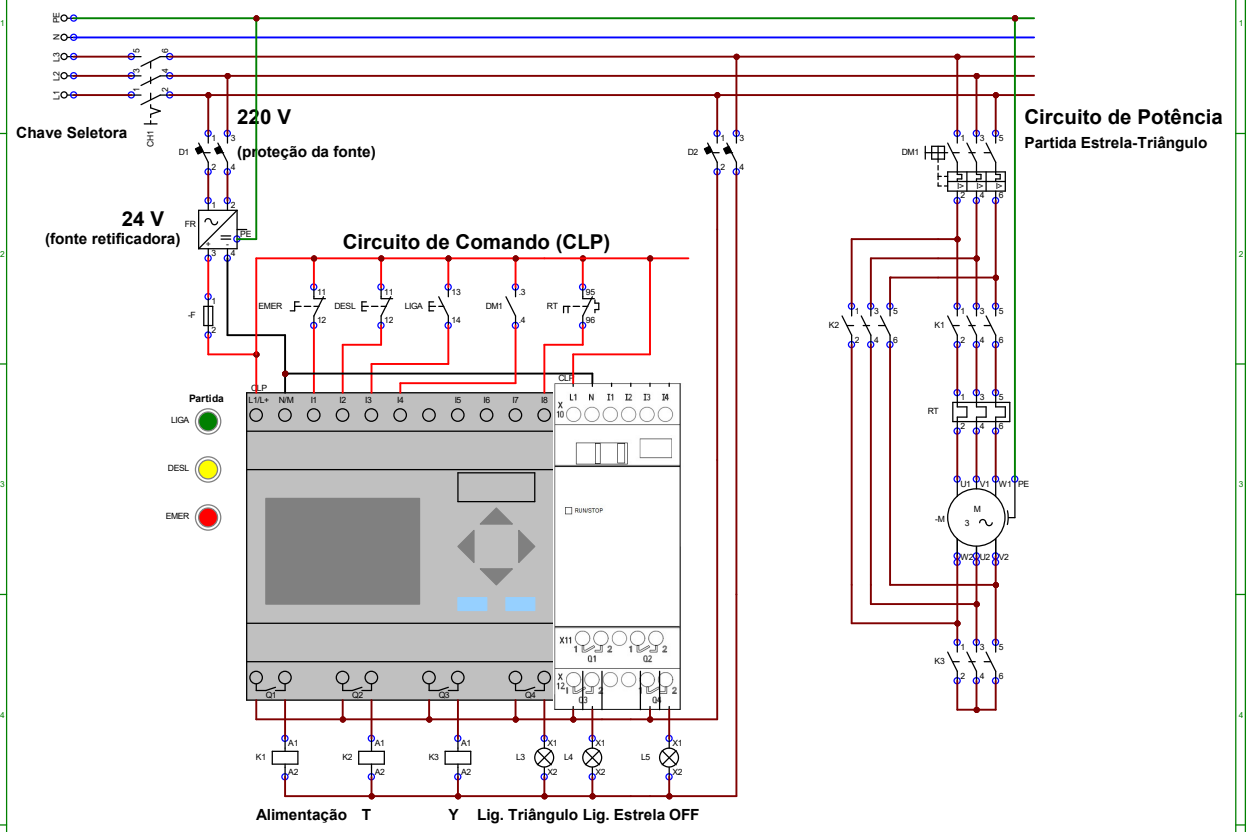

Programação LADDER

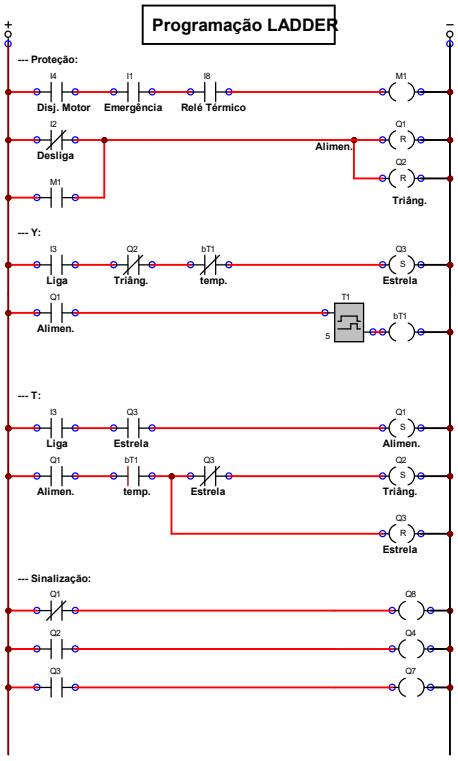

	Data	Nome	Assinaturas	Entidade	Título	Data	Num:
Desenhado						Arquivo:	
Verificado							