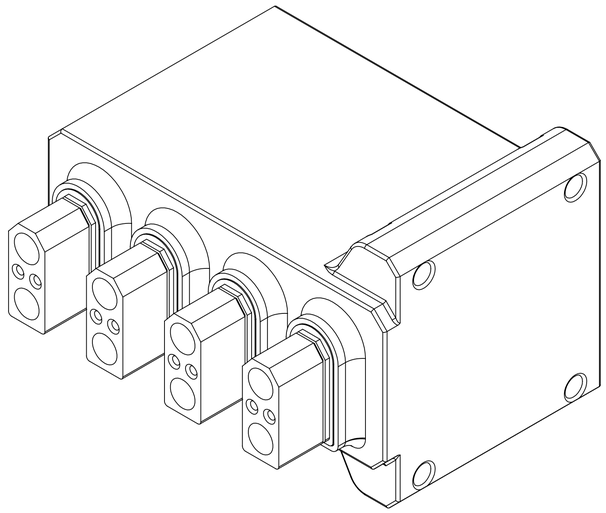

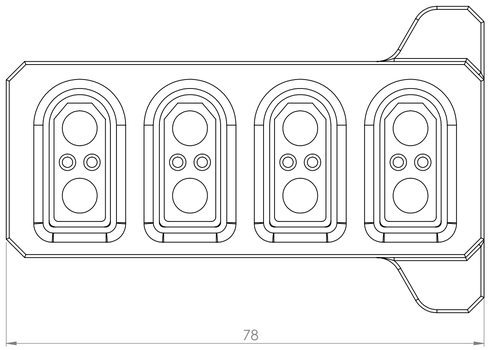

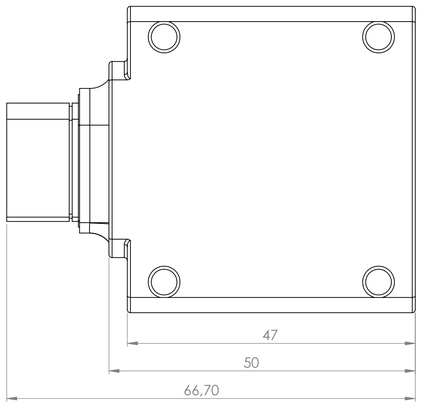

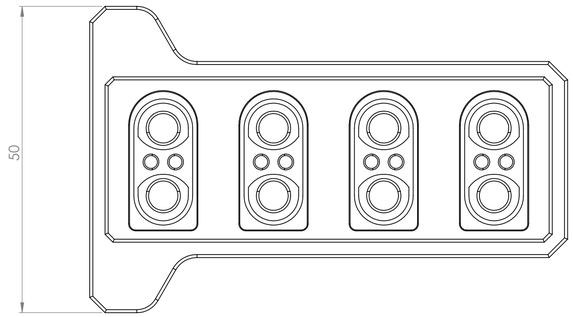

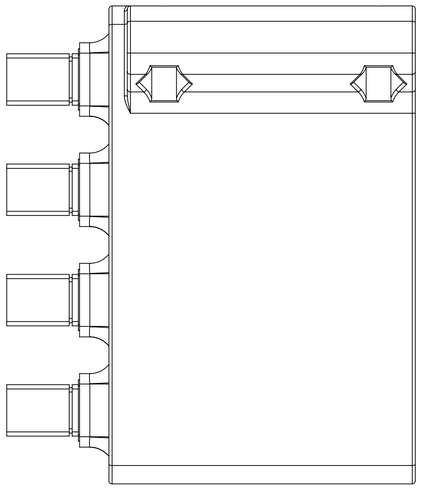

A1					
IMIĘ	PODPIS	DATA	SKALA: 2:1	WAGA:	Arkusz1
					1