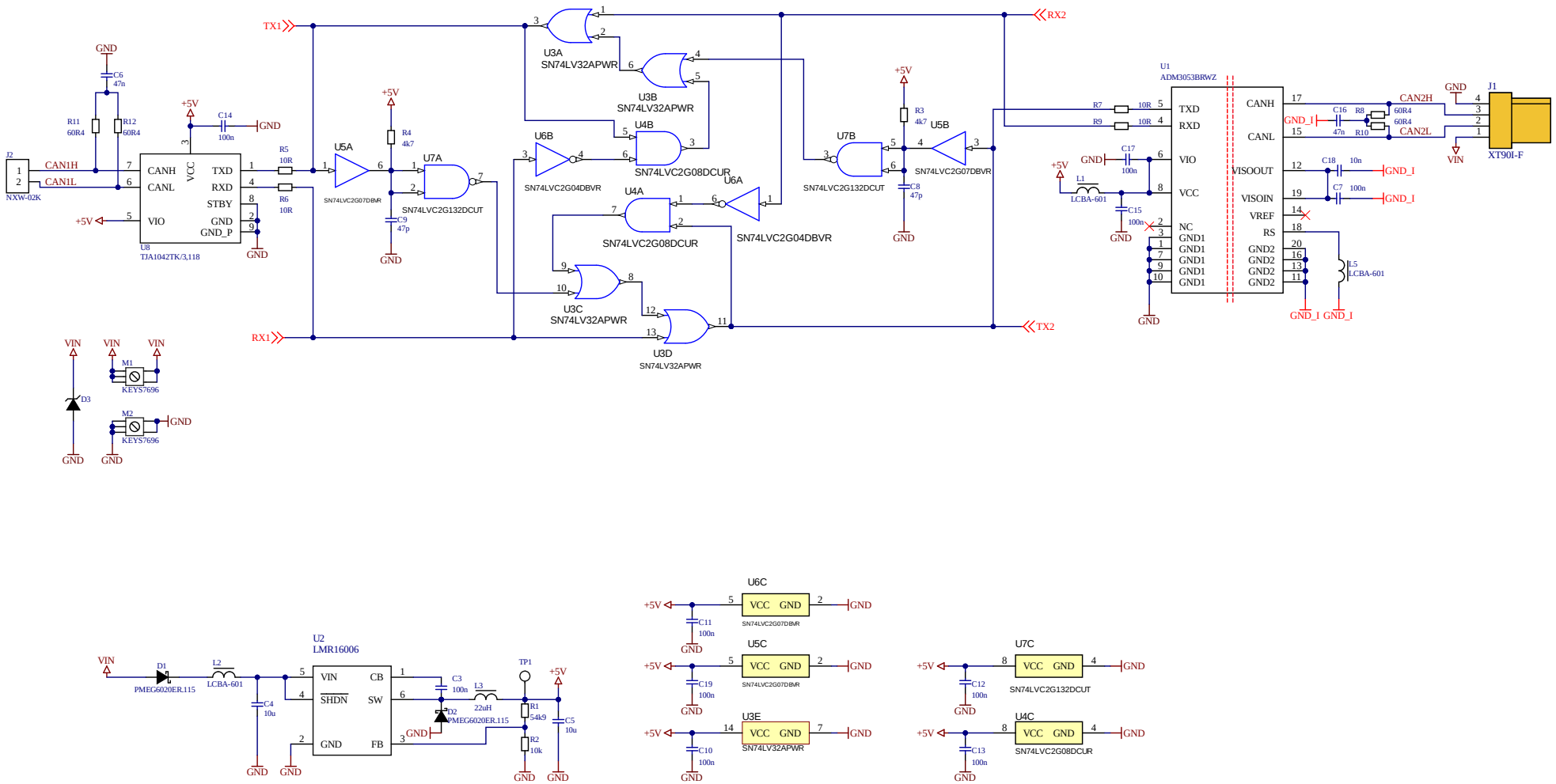

Projekt: iPLUG 1.0		Numer rewizji:
Nazwa arkusza:	iPlug.SchDoc	Not in version control
Projektował:	T.Wadolowski	Wersja: 1.0
Sprawdził:	*	Format arkusza: A3
Data publikacji:	11.03.2020	Arkusz: 1 z 1

WHITE HILL

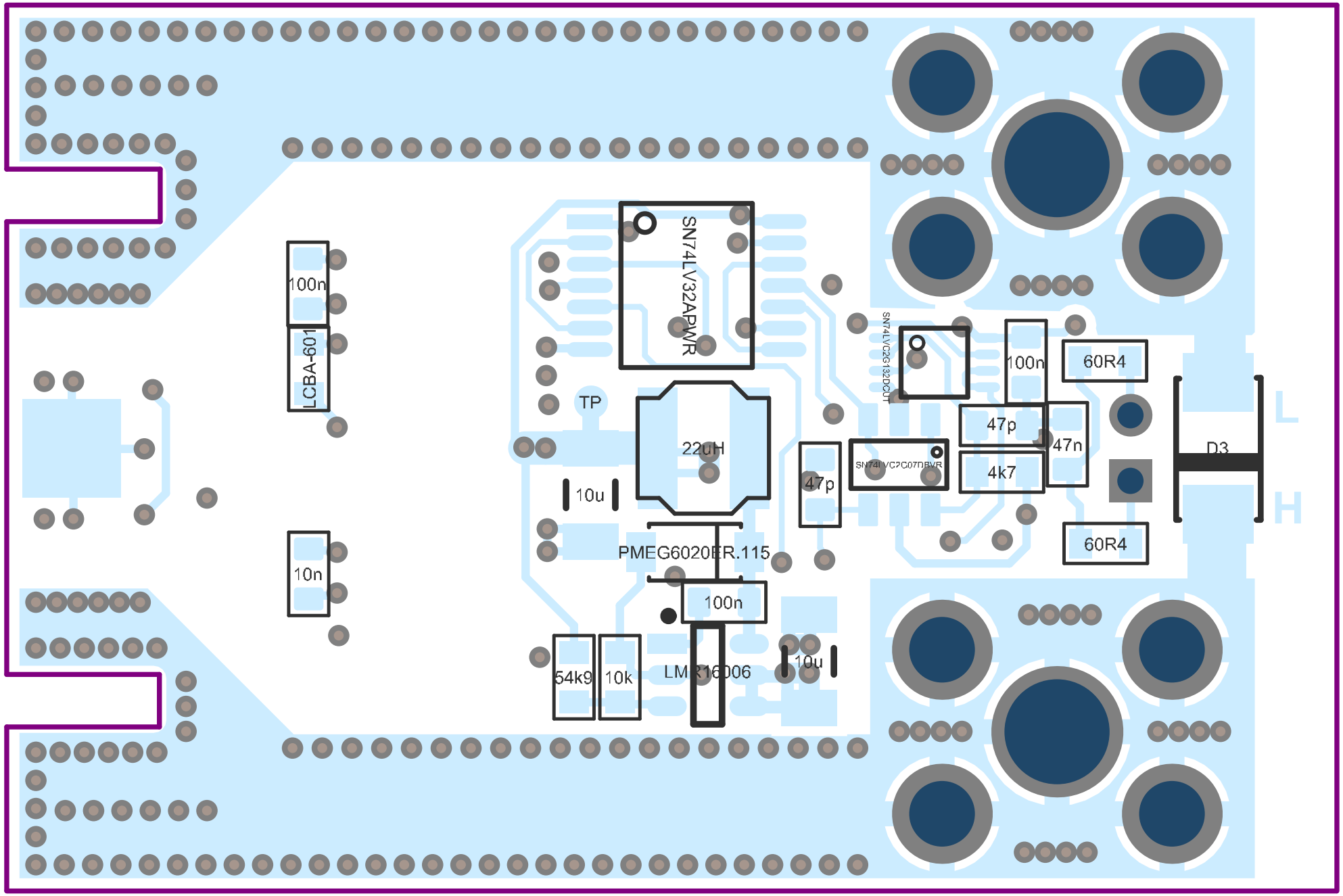
100n
LCBA-601
10n
SN74LV32APWR
TP
22uH
10u
PMEG6020ER.115
100n
54k9
10k
LMR16006
10u
47p
SN74LVC2C07DBVR
SN74LVC2G132DCUT
100n
47p
4k7
47n
60R4
60R4
D3
L
H

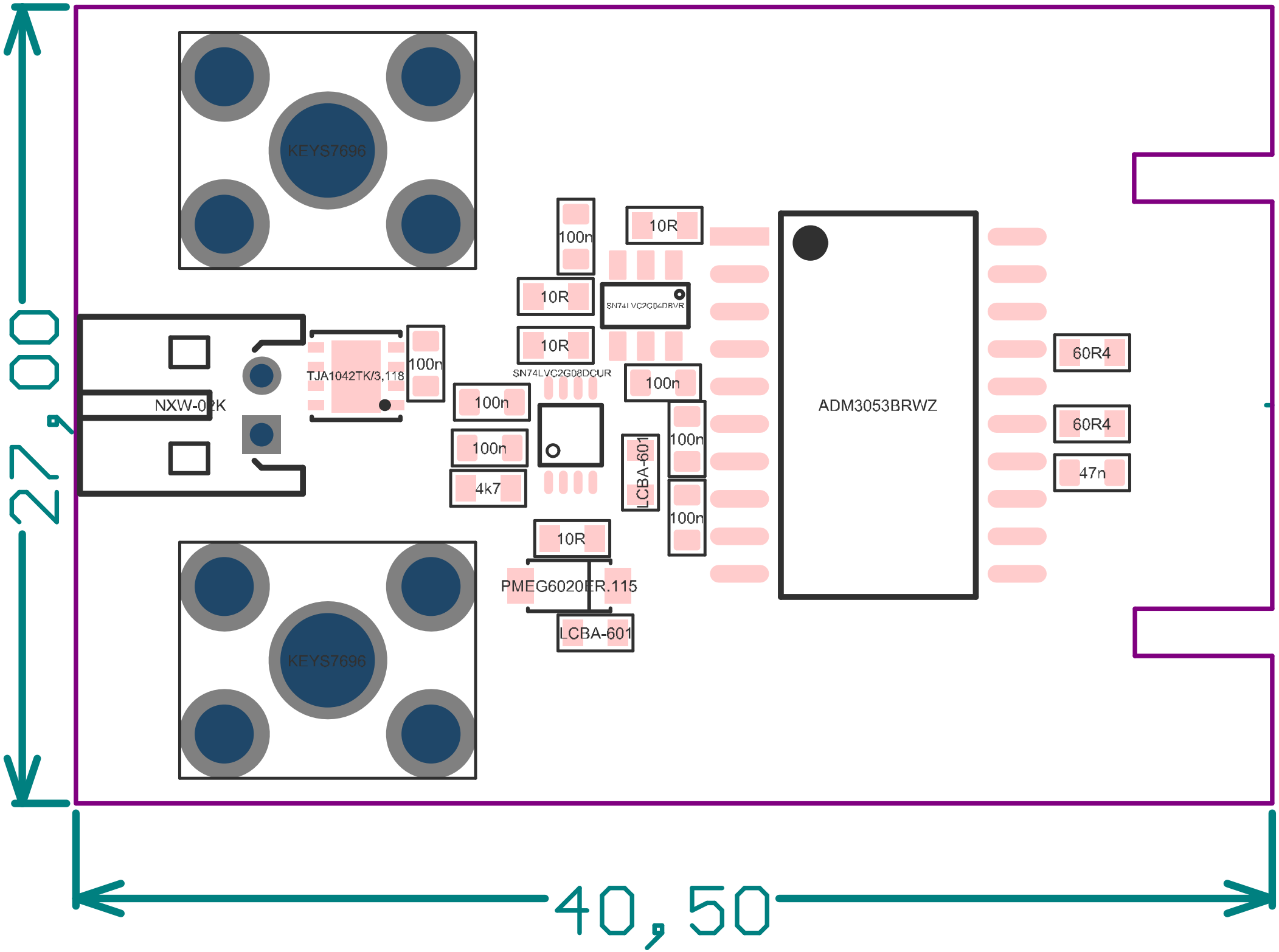
KEYS7696
KEYS7696
NXW-02K
TJA1042TK/3,118
100n
100n
100n
100n
4k7
100n
10R
10R
10R
SN74LVC2G08DCUR
SN74LVC2G04DBVR
100n
LCBA-601
100n
100n
10R
PMEG6020ER.115
LCBA-601
ADM3053BRWZ
60R4
60R4
47n
27,00
40,50