Призма 18

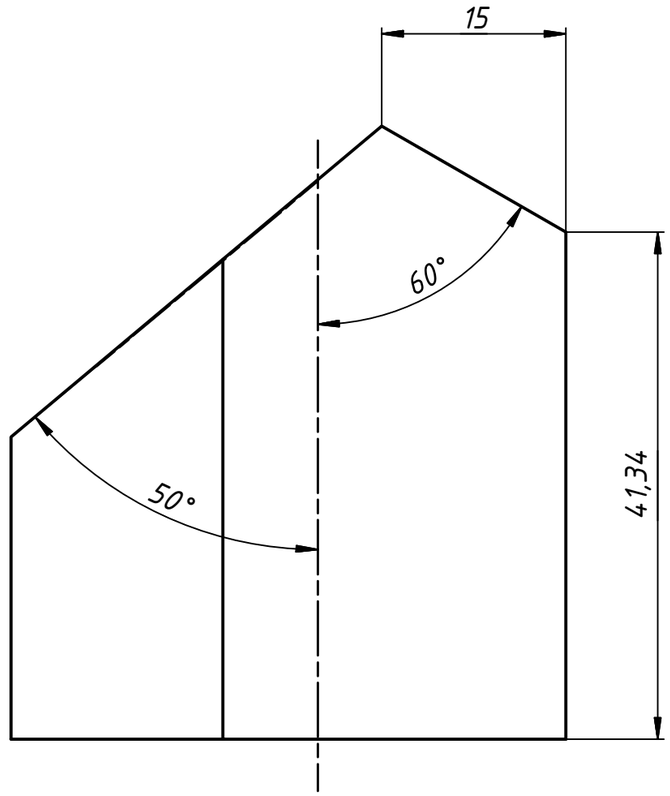

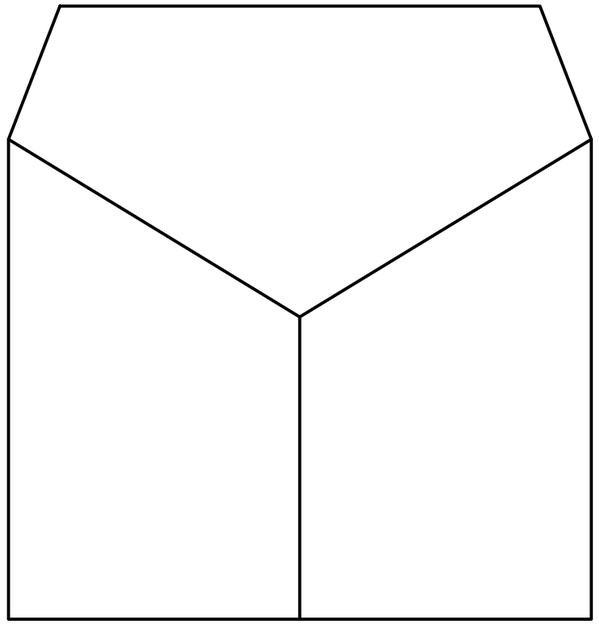

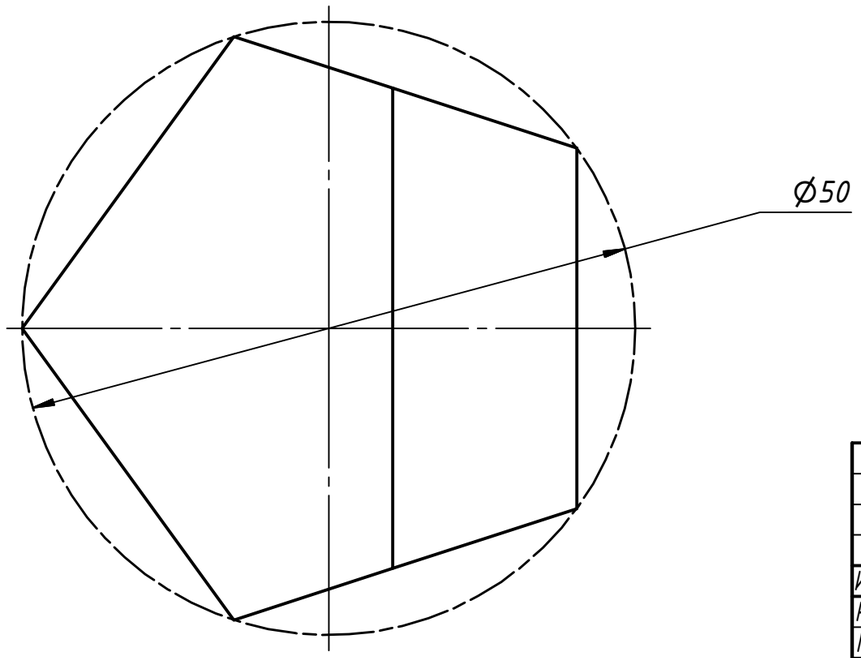

					Призма 18		
Изм.	Лист	№ докум.	Подп.	Дата	Призма	Лит.	Масса	Масштаб
Разраб.		Рощин		24.05.2018				2:1
Пров.		Пашенин				Лист	Листов 1
Т. контр.							
Нач.отд.					МГТУ им Н.Э.Баумана		
Н. контр.					Группа ИУ8-24		
Утв.							

Перв. примен. | Справ. № | Подп. и дата | Инв. № дубл. | Взам. инв. № | Подп. и дата | Инв. № подл.

Копировал | Формат А3