модель5-чертеж

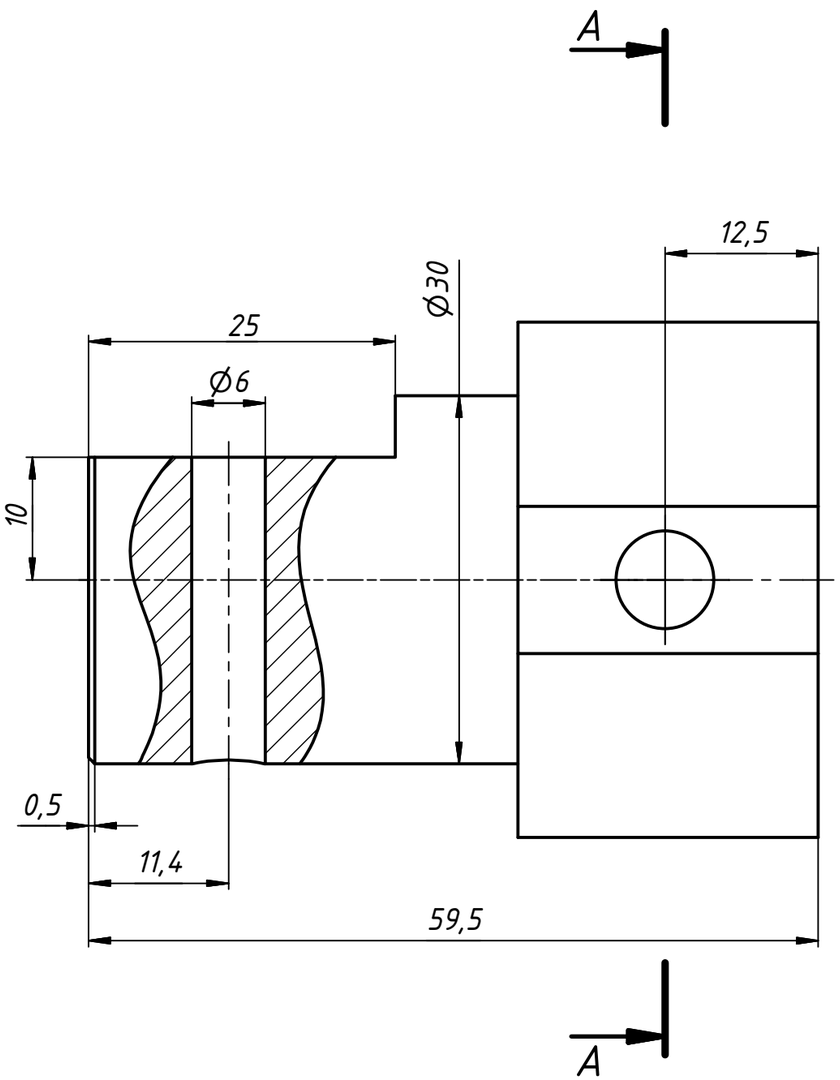

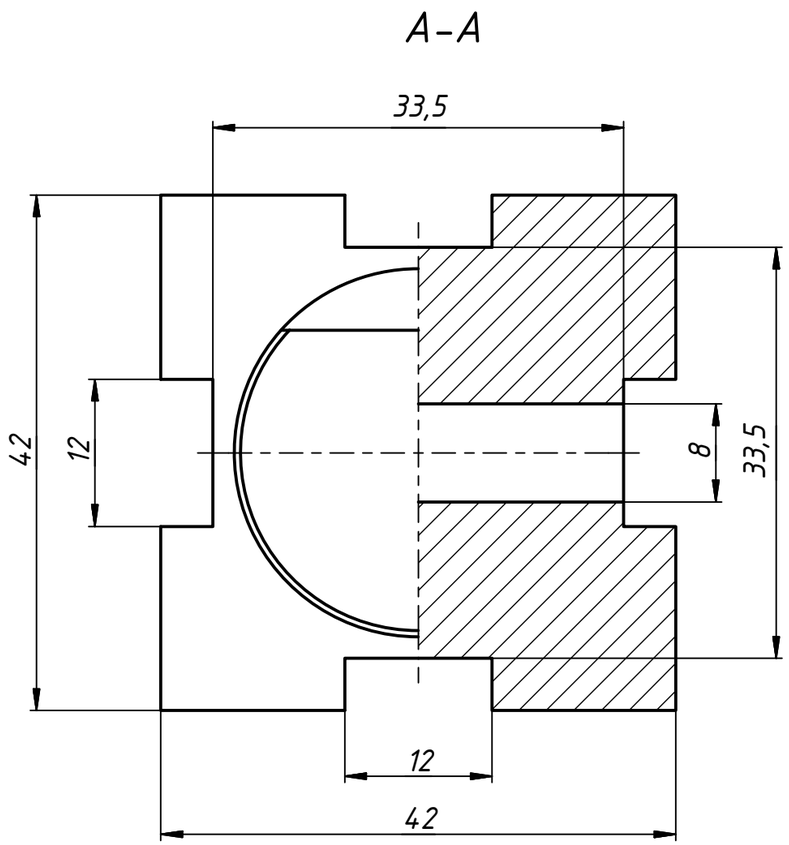

Изм.	Лист	№ докум.	Подп.	Дата	модель5-чертеж
Разраб.		user		16.05.2018	Лит. / Масса / Масштаб
Пров.					
Т. контр.					Лист / Листов 1
Нач.отд.					
Н. контр.					
Утв.					

Перв. примен. | Справ. № | Подп. и дата | Инв. № дубл. | Взам. инв. № | Подп. и дата | Инв. № подл.

Копировал | Формат А3