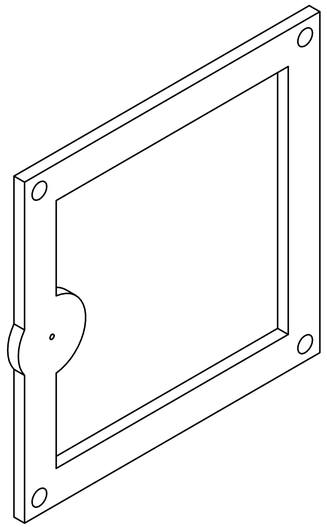

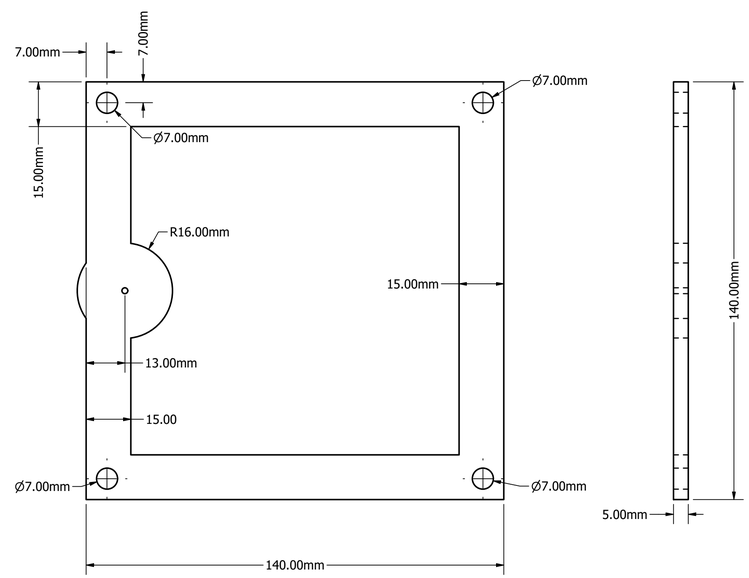

JAVIER GUTIERREZ SERRANO	25/11/2022	UNIVERSIDAD NACIONAL DE COLOMBIA
QA		
MFG		PIEZA BASE
APPROVED		
		SIZE D · DWG NO 1/9 · REV 1
		SCALE 1 : 1 · SHEET 1 OF 1