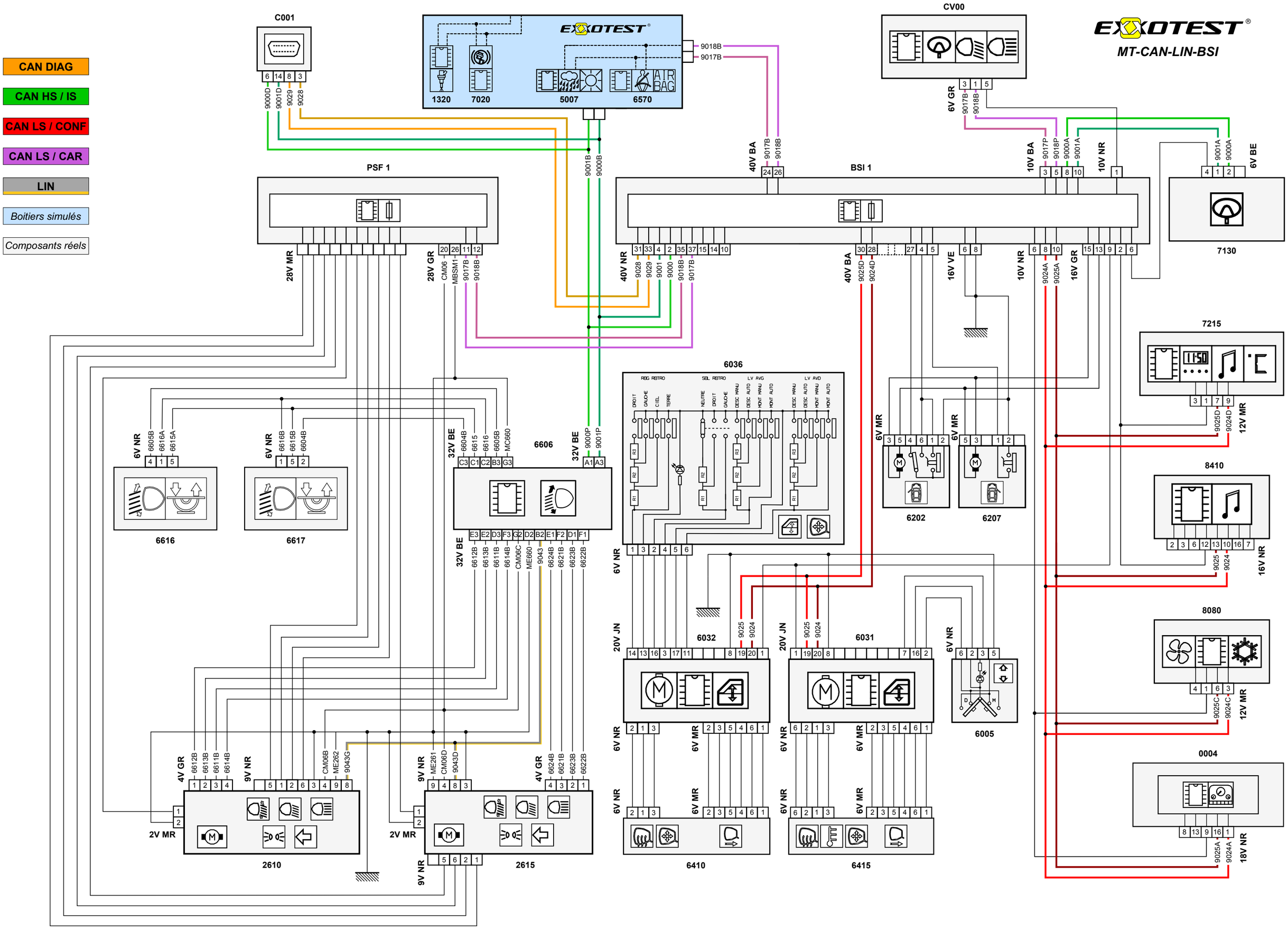
EXOTEST
MT-CAN-LIN-BSI
CAN DIAG
CAN HS / IS
CAN LS / CONF
CAN LS / CAR
LIN
Boitiers simulés
Composants réels
C001
EXOTEST
1320
7020
5007
6570
AIR BAG
9018B
9017B
CV00
PSF 1
BSI 1
7130
7215
8410
8080
0004
6036
6606
6616
6617
6202
6207
6032
6031
6005
6410
6415
2610
2615
28V MR
28V GR
40V NR
40V BA
16V VE
10V NR
10V BA
16V GR
6V BE
6V NR
6V MR
32V BE
20V JN
4V GR
9V NR
2V MR
12V MR
16V NR
18V NR