ELETTROPULSE+

Indice

1 Simboli **4**

2 Panoramica della macchina **9**
2.1 Descrizione generale 9

3 3adesivo posteriore **10**

4 Product name: **10**

5 Manufacturer: **10**

6 Sicurezza **11**
6.1 Sicurezza elettrica 11
6.2 Sicurezza RF 11
6.3 Esecutivo standard 12

7 Specifiche tecniche **12**

8 Installazione **12**
8.1 Preparazione della piastra 13
8.2 Funzionamento 17

9 Procedura operativa **18**

10 Nota: **19**

11 Manutenzione quotidiana **19**
11.1 Aggiungi il prodotto consigliato. 19
11.2 Pulizia 20

12 Capitolo 6: **22**

13 Guida clinica **24**
13.1 Applicazioni 24

14 Controindicazioni **24**
14.1 Configurazione del trattamento 24

15 Impostazioni di alimentazione **25**
15.1 Procedura di trattamento. 25
15.1.1 Preparazione 25

16 Regola la velocità di scorrimento, la frequenza radio e la vibrazione: **28**
16.0.1 Trattamento viso 29
16.0.2 Trattamento della zona degli occhi 30

17 Rassodamento della pelle: **30**

18 Rughe morbide: **32**
18.0.1 Note durante il trattamento 32

19 CONSENSO INFORMATO - Trattamento estetico ELETTRO-PULSE+ **33**
19.1 DATI CLIENTE 33
19.2 DATI OPERATORE / CENTRO 33
19.3 DESCRIZIONE DEL TRATTAMENTO 33
19.4 POSSIBILI EFFETTI 33
19.5 CONTROINDICAZIONI 33
19.6 DICHIARAZIONI DEL CLIENTE 33
19.7 PRIVACY 33

20 INFORMATIVA PRIVACY **34**

1 Simboli

Simboli di indicazioni di pericolo, avvertenze e precauzioni generali che possono apparire su tutte le tipologie di apparecchiature esse sono di puro carattere informativo.

A titolo informativo in questo manuale sono presenti le indicazioni (simboli e/o segni) che evidenziano il grado di pericolo o avvertenze, che sono apportate sulle nostre apparecchiature e sull' etichetta matricola. **Sostituire con nuove etichette quando sono macchiate, poco leggibili o rimosse**.
Contattate il nostro ufficio vendite quando sono necessarie nuove etichette, che vi verranno inviate.
Simboli, segni e / o avvertenze che richiamano l'attenzione degli utenti. Alcuni dei simboli possono apparire sull'apparecchiatura anche se non direttamente attinenti.

	Indica il pericolo per i pazienti, clienti, operatori o il personale
	Indica un potenziale pericolo per i pazienti, clienti, operatori o il personale.
	Poca cautela può causare lesioni alle persone o danni all'apparecchiatura
	Attenzione Emissione laser classe 4
	Evitare esposizione diretta degli occhi alle Emissioni laser
	Attenzione: uso di acqua deionizzata classe D
	Attenzione: per mantenere la garanzia

	Attenzione leggere attentamente il manuale prima dell'utilizzo
	Indicazione di sostituzione filtri
	Attenzione Emettitore
	È obbligatorio proteggere gli occhi con gli appositi occhiali.
	Leggere attentamente il manuale d'uso
	Mantenere lubrificati gli Oring
	Controllo qualità apparecchiatura
	Utilizzare SOLO acqua deionizzata classe D ad uso elettronico
	Assicurati di seguire le istruzioni quando si utilizza la macchina
	Apparecchiatura sotto tensione; utilizzare cautela ed assicurarsi di aver preso tutte le precauzioni del caso, se si utilizza le apparecchiature in luoghi o in modi scorretti si possono prendere scosse elettriche
	Controllo corrente *

	Indica la possibilità di esposizione a radiazioni laser pericolose che possono provocare lesioni all'operatore, paziente, cliente o personale.
	Non utilizzare prodotti infiammabili nei pressi dell'apparecchiatura
	Questo simbolo indica esposizione ad onde elettromagnetiche
	Questo simbolo indica un'attenzione
	Simbolo di messa a Terra
	Indossare occhiali di protezione
	Togliere la spina dalla presa di corrente
	Leggere attentamente il manuale d' istruzioni
STOP	Emergenza, simbolo di Stop Apparecchiatura
	Simbolo interruttore a chiave ON
	Simbolo interruttore a chiave OFF
	Simbolo Pedale di azionamento

	Simbolo di blocco a distanza
	Marchio che certifica la conformità dell'apparecchio agli obblighi legislativi delle direttive comunitarie europee ad essa applicabili
	Il prodotto non deve essere smaltito come rifiuto urbano ma deve essere oggetto di una raccolta separata AE
	Il prodotto non deve essere smaltito come rifiuto urbano ma deve essere oggetto di una raccolta separata Pile e Accumulatori
	Non pulire mai l'apparecchiatura né le sue parti con acqua corrente.
	Apparato con parte elettrica applicata di tipo B conforme a IEC EN 60601-1 (1991)
	Questo simbolo indica divieto.
	Spegnere il cellulare durante il trattamento
	Isolamento Elettrico
	Produttore
	Data fabbricazione

	La confezione deve essere gettata nell'indifferenziata.
	Conformità alle regole della raccolta differenziata
	Apparato produttore di OZONO
	Pericolo per persone, animali, ambiente
	Produce gas Tossico
	Dannoso a lungo termine
	Pericolo infiammabile

2 Panoramica della macchina

2.1 Descrizione generale

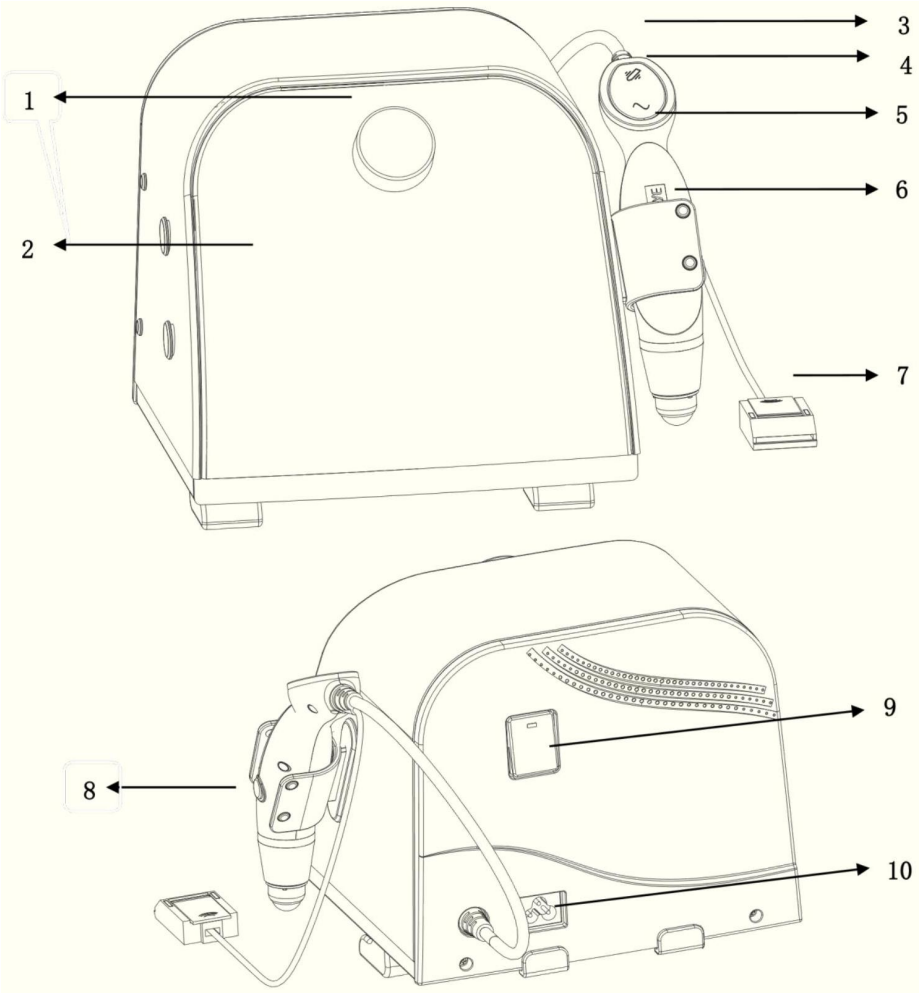

1. Ruota di programmazione.
2. Schermo.
3. Pulsante di regolazione delle vibrazioni.
4. Pulsante di regolazione della radiofrequenza.
5. Mango.
6. Supporto per la maniglia.
   7.Tastiera. 8.Grilletto.

7. Interruttore di accensione.

8. Presa di corrente
   1.2lista imballaggio

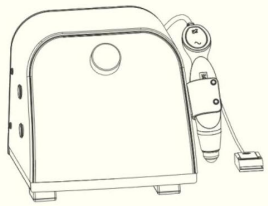	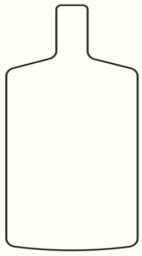	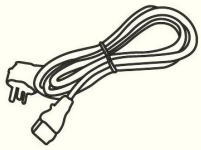
Macchina + Manipolatore) ×1	Piatti ×2	Cavo di alimentazione × 1
Supporto maniglia x1		

3 3adesivo posteriore

4 Product name:

Model :
Power supply: AC(110 – 240)V(50 – 60)Hz
Input power : 35W

5 Manufacturer:

Scope of application: Used for dally cosmetology

	RAEE - Rifiuti di Apparecchiature Elettriche ed Elettroniche
	Manuale utente
ce	Conformità europea

6 Sicurezza

Leggere attentamente il presente manuale utente prima di utilizzare la macchina.

6.1 Sicurezza elettrica

1. Classe di sicurezza: Classe I;
2. A nessuno è consentito smontare la macchina o le sue parti interne. meno di Ciò è autorizzato dalla nostra azienda.
3. Se non si utilizza la macchina per più di 2 ore, spegnere l'alimentazione. Questa
4. apparecchiatura è dotata di messa a terra.

6.2 Sicurezza RF

1. Non è consentito avviare la macchina se non è presente il prodotto, né il consiglio di trattamento.
2. È vietato trattare la palpebra superiore.
3. Questa macchina può essere utilizzata solo nell'ambito del presente manuale.2.3

Ambiente di lavoro

Temperatura ambiente	0°C $\sim$ 40°C
Umidità ambientale	15% $\sim$ 80%

6.3 Esecutivo standard

7 Specifiche tecniche

Tipo di tecnologia	Vibrazione			Radiofrequenza
Gamma di energia	0-3			1-5
	Energia 1	Energia 2	Energia 3	
Frequenza di uscita				1 MHz
	100 Hz	125 Hz	150 Hz	

1. Tensione di ingresso nominale:CA $100 - 240$ V$50 - 60$ Hz.
2. Potenza nominale in ingresso:35 W.
3. Peso netto: $2,2$ kg.
4. Peso lordo: $3,2$ kg.
5. Dimensioni della macchina: Lunghezza 26 cm$\times$ Larghezza 25 cm$\times$ Altezza 21 centimetri.
6. Dimensioni della confezione: Lunghezza $28,5$ cm$\times$ Larghezza 27 cm$\times$ Altezza $24,5$ cm.

8 Installazione

4.1 Controllo e installazione dell'imballaggio

1. Aprire la confezione.
2. Fare riferimento alla lista di imballaggio.
3. Leggere il manuale utente.
4. Posizionare la macchina su una superficie di lavoro piana.

Avvertimento:La macchina non può essere posizionata in un ambiente infiammabile ed esplosivo.

4. Installazione del supporto a 2 maniglie

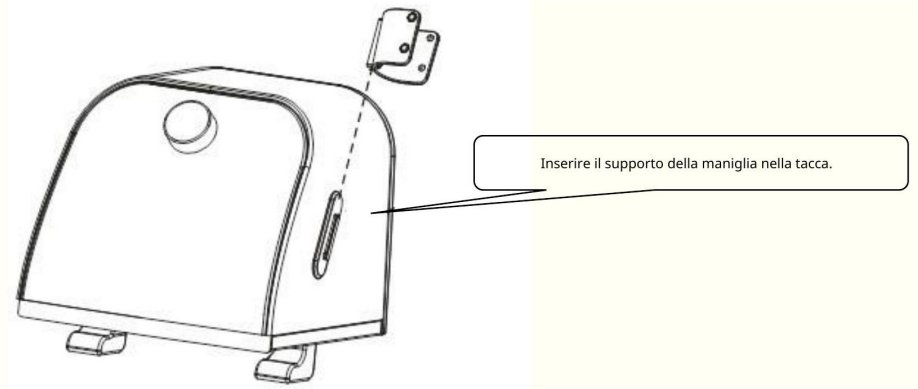

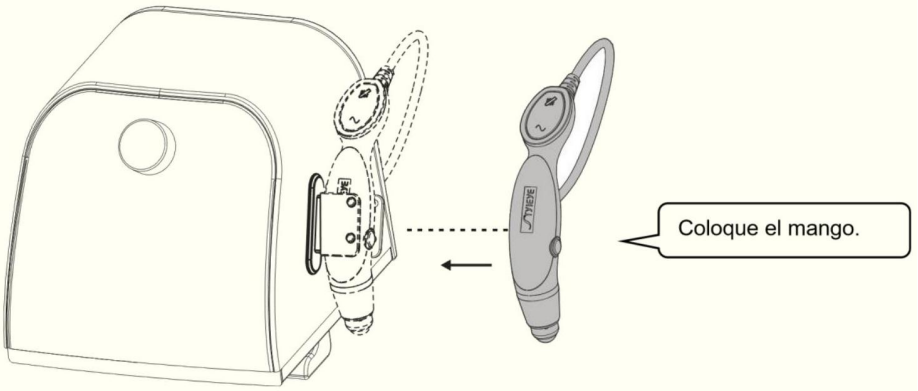

8.1 Preparazione della piastra

1. Installazione della piastra.

Primo:Aprire la cartella e inserire la piastra.

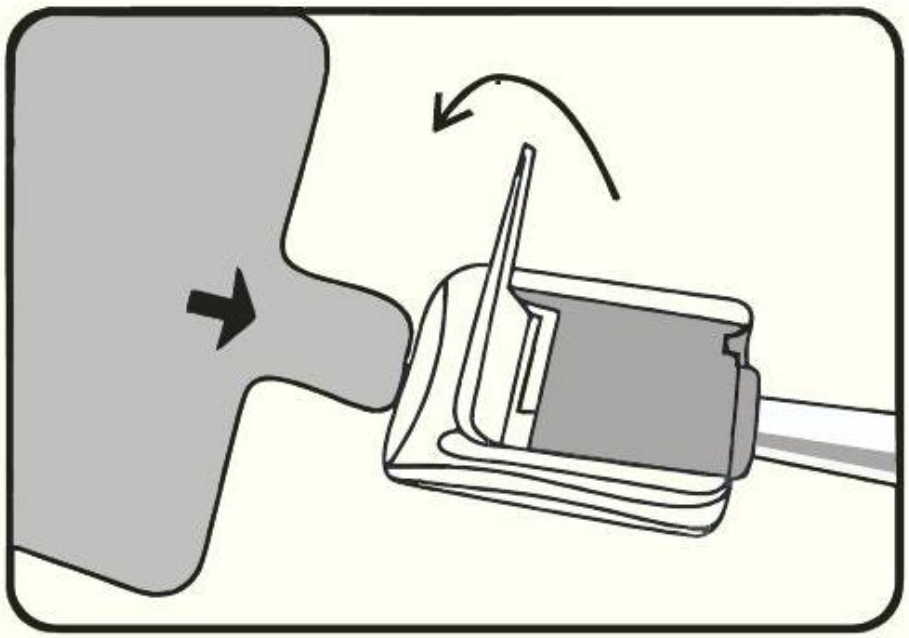

Secondo:Chiudere la cartella.

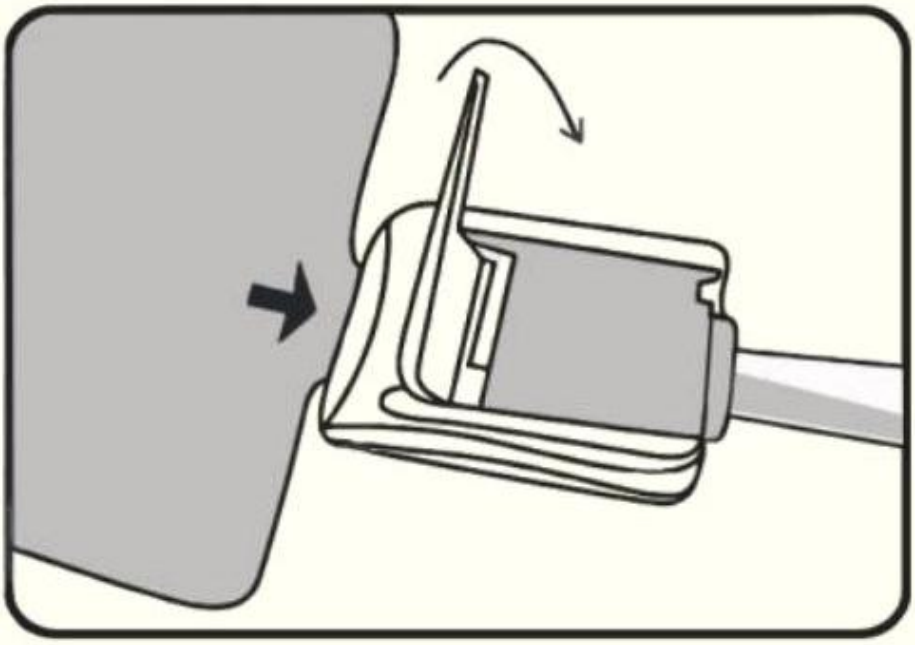

Terzo: l'installazione è completa

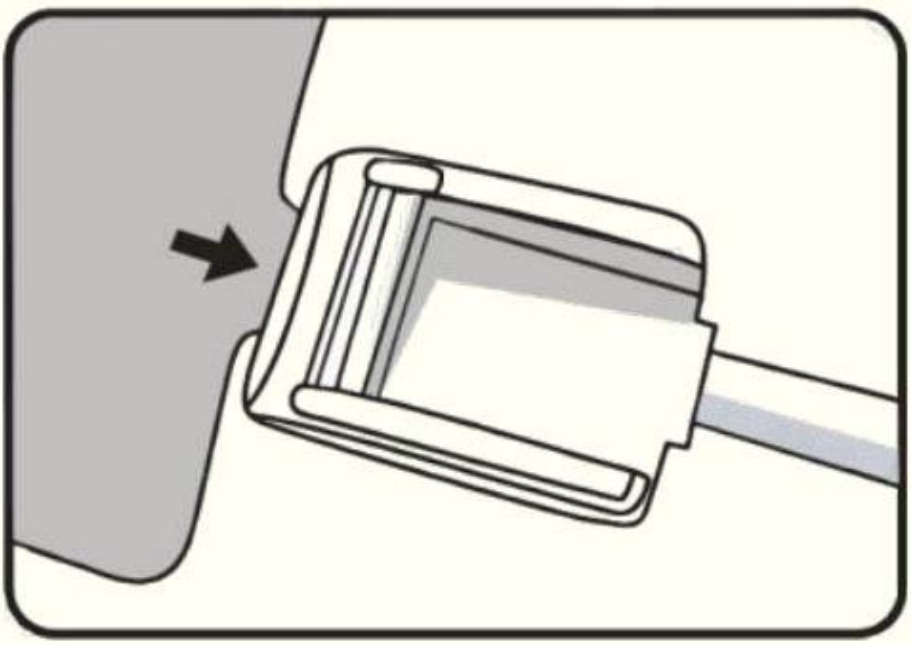

2. Collegare il cavo di alimentazione

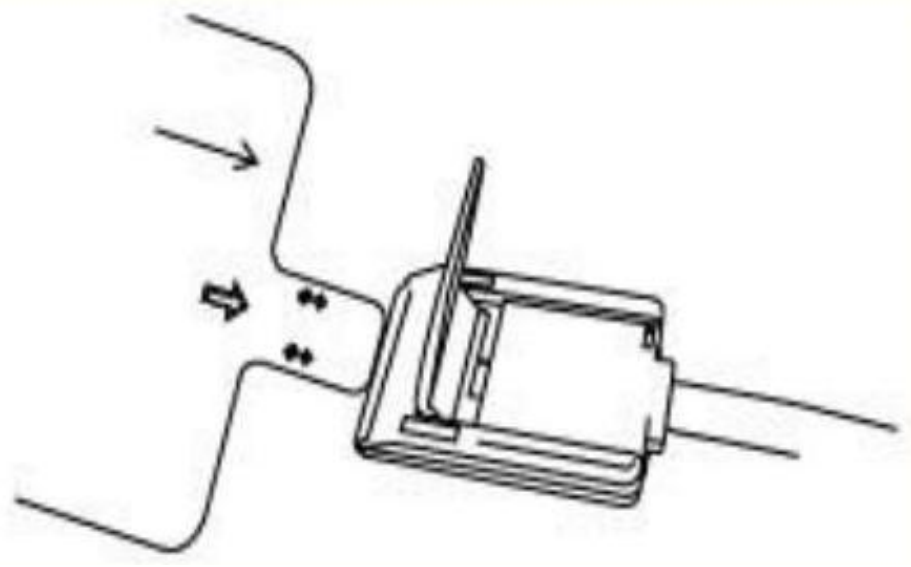

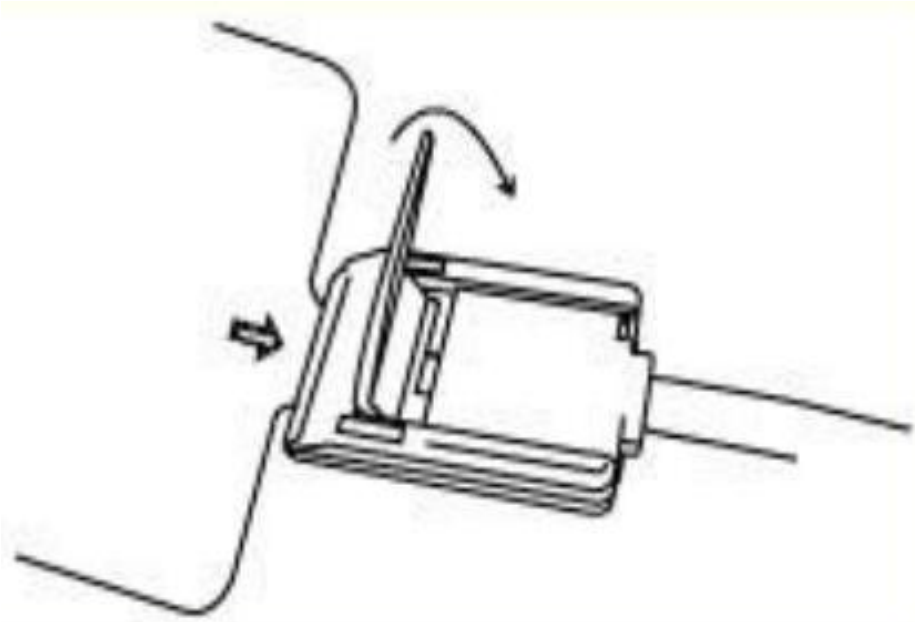

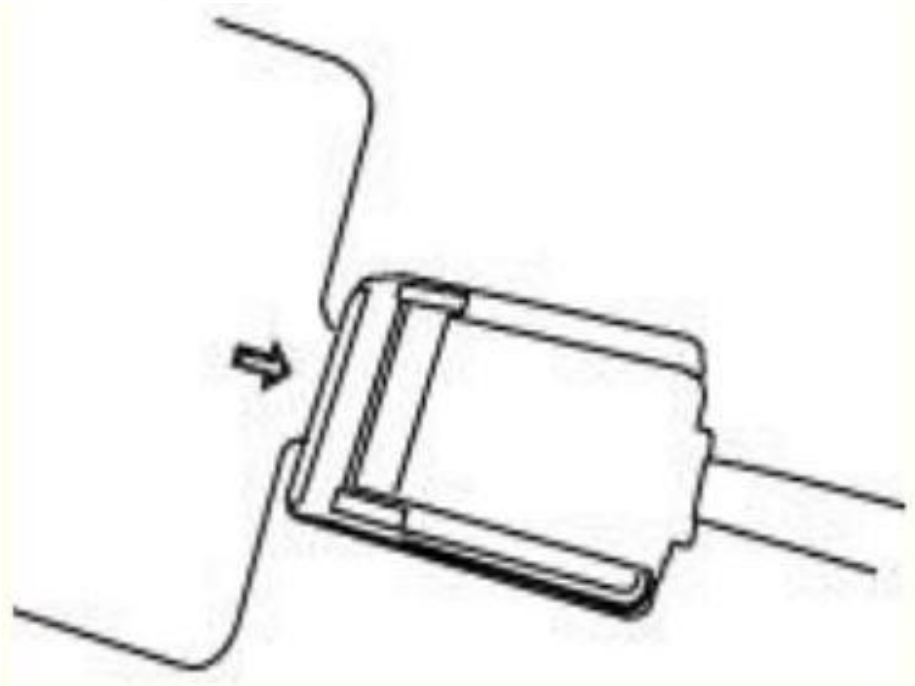

8.2 Funzionamento

1. Avviare la macchina: accendere l'alimentazione. La spia luminosa sarà accesa;

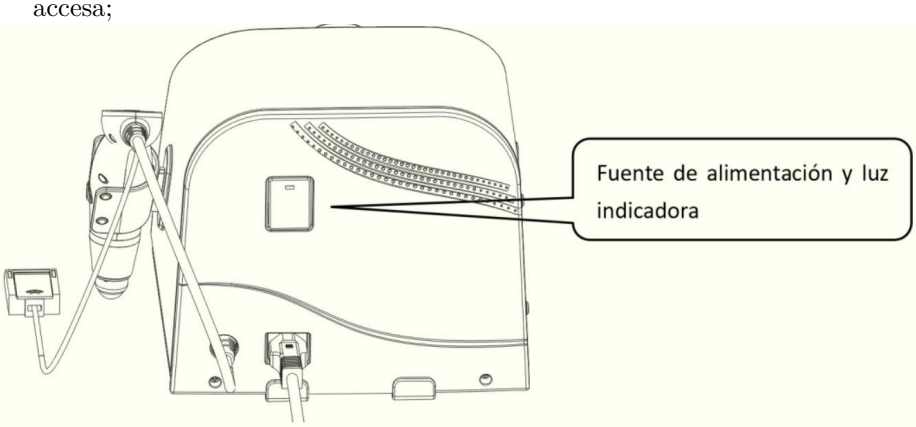

2II sistema entra nell'interfaccia operativa

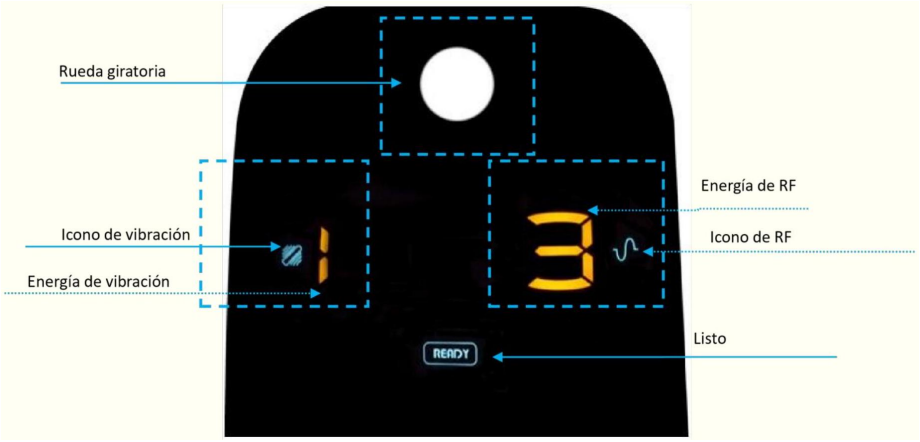

9 Procedura operativa

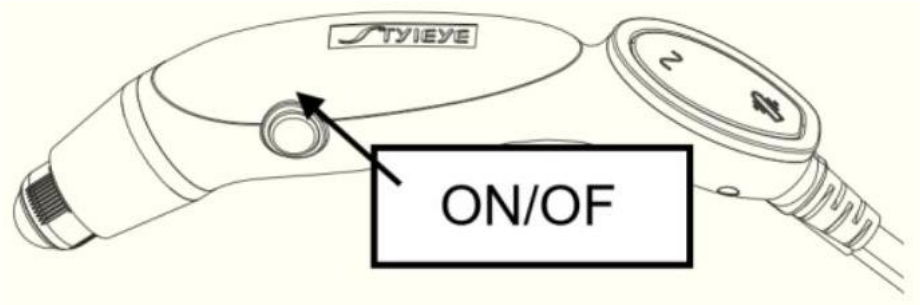

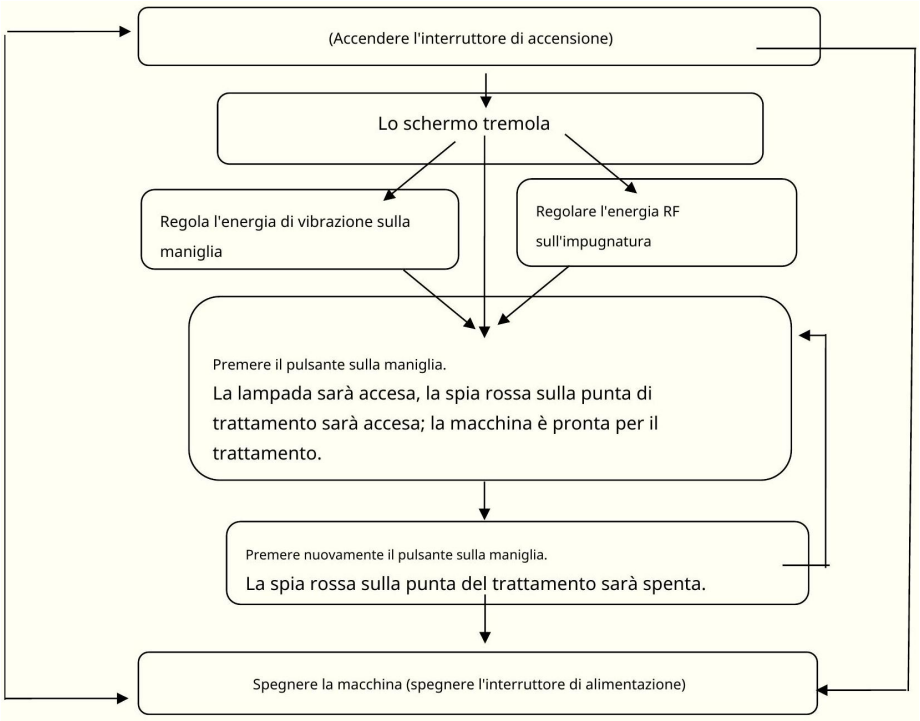

Avvertimento:

1. Durante il lavoro, continua a muoverti invece di rimanere troppo a lungo in una determinata area.
2. Non curare mai persone con dispositivi elettronici nel corpo (come pacemaker)!!!

10 Nota:

1. Dopo aver avviato la maniglia (la spia rossa sarà accesa) e i parametri non potranno essere regolati.
2. Se non si utilizza la macchina per più di 2 ore, spegnere l'alimentazione.

11 Manutenzione quotidiana

11.1 Aggiungi il prodotto consigliato.

1. Ruotare la testa della maniglia.
2. Estrarre la testa dall'impugnatura.
3. Estrarre la punta di trattamento.

4. Aggiungere il prodotto.
5. Installare la punta di trattamento.
6. Installare la testa della maniglia.

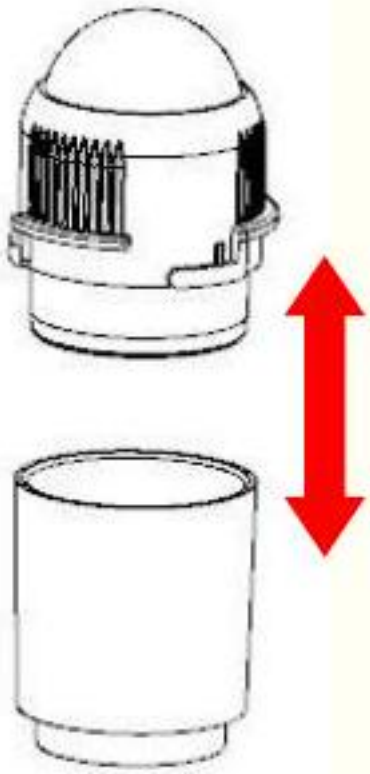

7. Ruotare la testa della maniglia.

Avvertimento:Prima di ogni trattamento, verificare che il prodotto nel manico sia sufficiente; in caso contrario, aggiungerne altro.

11.2 Pulizia

Smontare la testa dell'impugnatura, prima utilizzare un panno pulito per pulirla, quindi utilizzare un panno con alcol al 75%, mantenere pulita la testa dell'impugnatura, asciugare la testa e installarla con l'impugnatura.

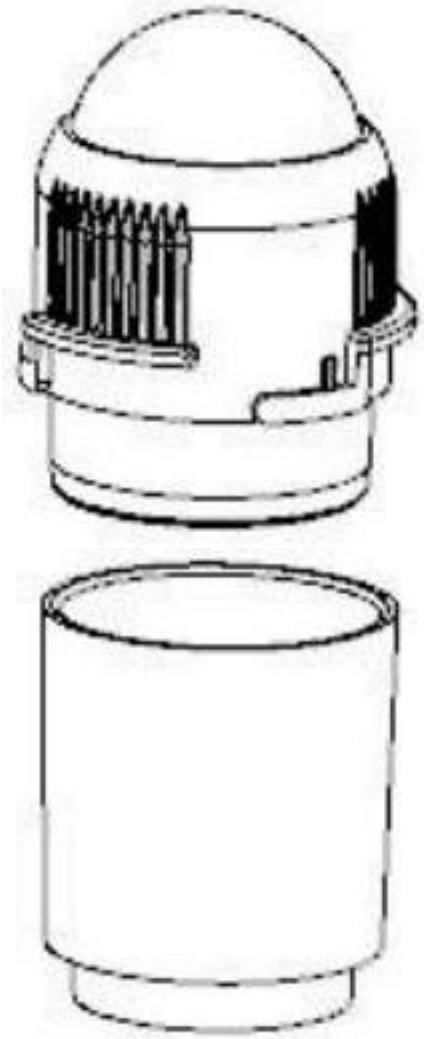

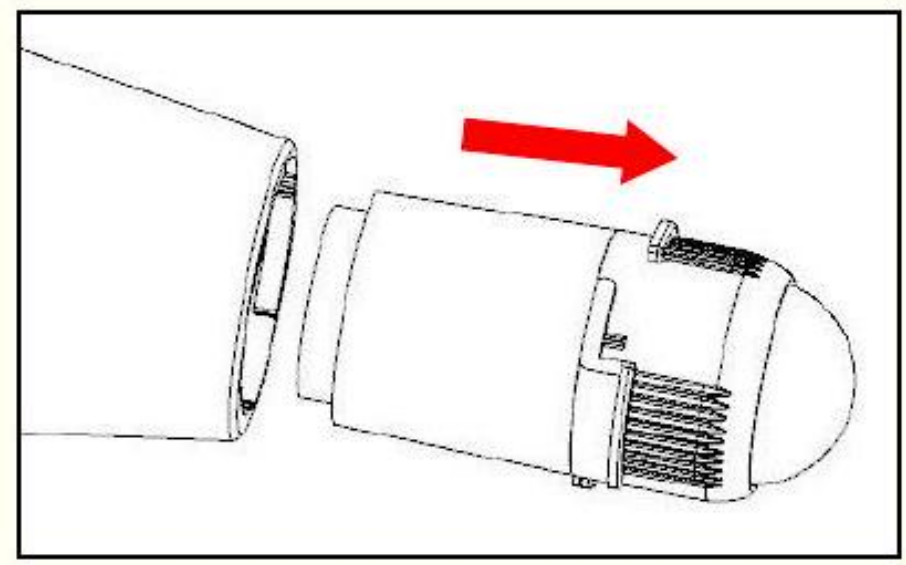

12 Capitolo 6:

Risoluzione dei problemi

Problema	**Soluzioni**
È impossibile. per avviare la macchina	1. Controllare l'alimentazione;
	2. Scollegare e ricollegare il cavo di alimentazione.
La macchina non funziona	1. Verificare se lampeggia; in tal caso, premere il tasto di attivazione sull'impugnatura;
	2. Verificare che la spia rossa sulla punta di trattamento sia accesa; in caso contrario, premere il pulsante sull'impugnatura.
	3. Se le soluzioni sopra indicate non funzionano, contattare l'azienda.
La chiave di regolazione della potenza sull'impugnatura non funziona	1. Controlla se lampeggia READY In caso contrario, riavviare la macchina;

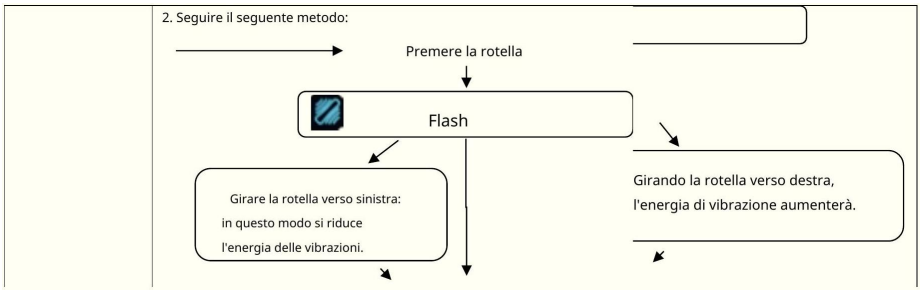
2. Seguire il seguente metodo:
Premere la rotella
Flash
Girare la rotella verso sinistra:
in questo modo si riduce
l'energia delle vibrazioni.
Girando la rotella verso destra,
l'energia di vibrazione aumenterà.

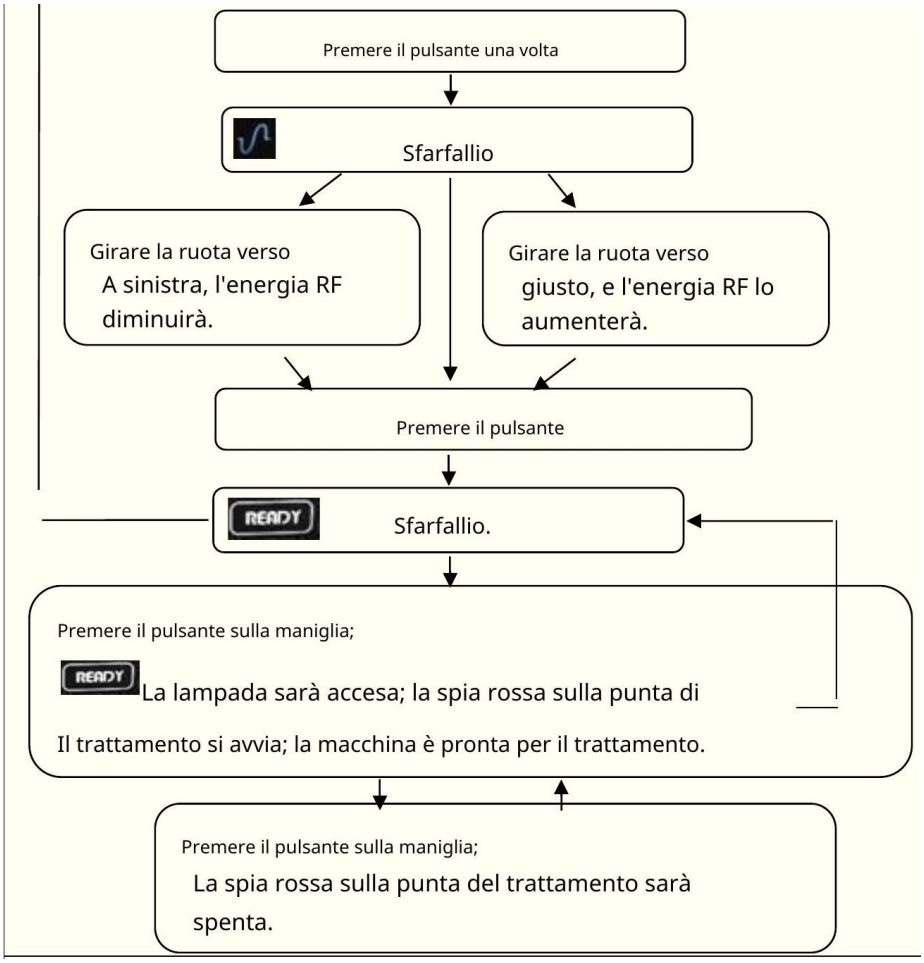
Premere il pulsante una volta
Sfarfallio
Girare la ruota verso
A sinistra, l'energia RF
diminuirà.
Girare la ruota verso
giusto, e l'energia RF lo
aumenterà.
Premere il pulsante
READY
Sfarfallio.
Premere il pulsante sulla maniglia;
READY
La lampada sarà accesa; la spia rossa sulla punta di
Il trattamento si avvia; la macchina è pronta per il trattamento.
Premere il pulsante sulla maniglia;
La spia rossa sulla punta del trattamento sarà
spenta.

13 Guida clinica

13.1 Applicazioni

1. Parte dell'occhio:Migliora il gonfiore degli occhi ed elimina le rughe.
2. Viso:Lifting del viso / Rassodamento della pelle / Ringiovanimento della pelle / Miglioramento delle rughe.7.2

14 Controindicazioni

1. Gravidanza.
2. Bambini.
3. Neurite facciale.
4. Impianti cutanei con materiale metallico (è richiesta una prova prima del trattamento); Protesi
5. dentarie (è richiesta una prova prima del trattamento).
6. Malattia degli occhi.
7. Pelle allergica.

14.1 Configurazione del trattamento

L'estetista elaborerà un piano di trattamento per ogni cliente in base alle sue esigenze individuali. Il piano include una seduta di trattamento individuale.

1. Configurazione del trattamento.

Articolo	Tempo trattamento singolo (Min)		T
Elimina le occhiaie e trattamento antirughe	15		1
Elimina le occhiaie e il gonfiore sotto gli occhi.	15		1
Eliminazione delle rughe sulla fronte e miglioramento della pelle.	15		1
Miglioramento della pelle delle guance e trattamento antirughe	20		1
Trattamento rassodante del mento e anticellulite	20		1
Lifting della pelle del collo e rimozione delle rughe	20		1
Controllo e riparazione dell'acne	20		1

15 Impostazioni di alimentazione

Parte	Energia di Radiofrequenza	Energia di vibrazione	Reazione efficace
Guancia	23	23	Leggermente caldo e rosso, i pori si
Parte dell'occhio	1-2	23	Leggermente calda e rossa, la ruga
Fronte	1-3	23	Leggermente calda e rossa, la ruga

15.1 Procedura di trattamento.

15.1.1 Preparazione

1. Detergi il viso.
2. Prima del primo trattamento, informare il cliente di eventuali intrusioni.
3. Assicurarsi che il cliente non abbia controindicazioni.
4. Il cliente non deve indossare oggetti metallici o lenti a contatto.
5. Preparare la pelle del cliente.
6. Scatta fotografie: conserva le foto del trattamento prima e dopo per poterle confrontare.
7. Aggiungere $3 - 5$ml del prodotto indicato alla testina di trattamento;

Posizionare la piastra sulla schiena del cliente, sempre a contatto con la pelle:

7.4.3 Trattamento

1. Avviare la macchina e scegliere la potenza adeguata in base alla parte da trattare.
2. Aree sensibili: angolo della mascella, area parodontale, collo, ecc.

   Testare le aree sensibili da bassa ad alta energia;
3. Assicurarsi che la punta di trattamento sia completamente a contatto con

la pelle. Far scorrere il prodotto sulle aree da trattare. Premere l'interruttore sull'impugnatura.
4. La spia luminosa sulla punta non scorre molto bene.

Se la spia luminosa del trattamento lampeggia durante lo scorrimento, i motivi possono essere 3:

1. La piastra non tocca completamente la pelle.
2. La pelle è molto secca.
3. La punta del trattamento non è ben a contatto con la pelle

16 Regola la velocità di scorrimento, la frequenza radio e la vibrazione:

1. Chiedere al cliente se sente calore;

2. Osservare la pelle del cliente per vedere se diventa leggermente rossa;

16.0.1 Trattamento viso

Rassodamento della pelle:Eseguire movimenti circolari dal basso verso l'alto seguendo la texture della pelle. Lifting della pelle:Lungo la trama della pelle, solleva la pelle per riscaldare le fibre di collagene, mantenendo la stessa direzione di contrazione;

trattamento definitoPieghe naso-labiali, rughe periorali, gonfiore sotto gli occhi, zona del viso difficile da trattare, rughe e pori dilatati.

Alternare e utilizzare attivamente quanto segue, applicando entrambi i metodi di trattamento alle parti menzionate sopra:

1. Ripetere lo scorrimento con movimento circolare;

2. Lungo la trama della pelle, far scorrere il prodotto con movimenti circolari dal basso verso l'alto;

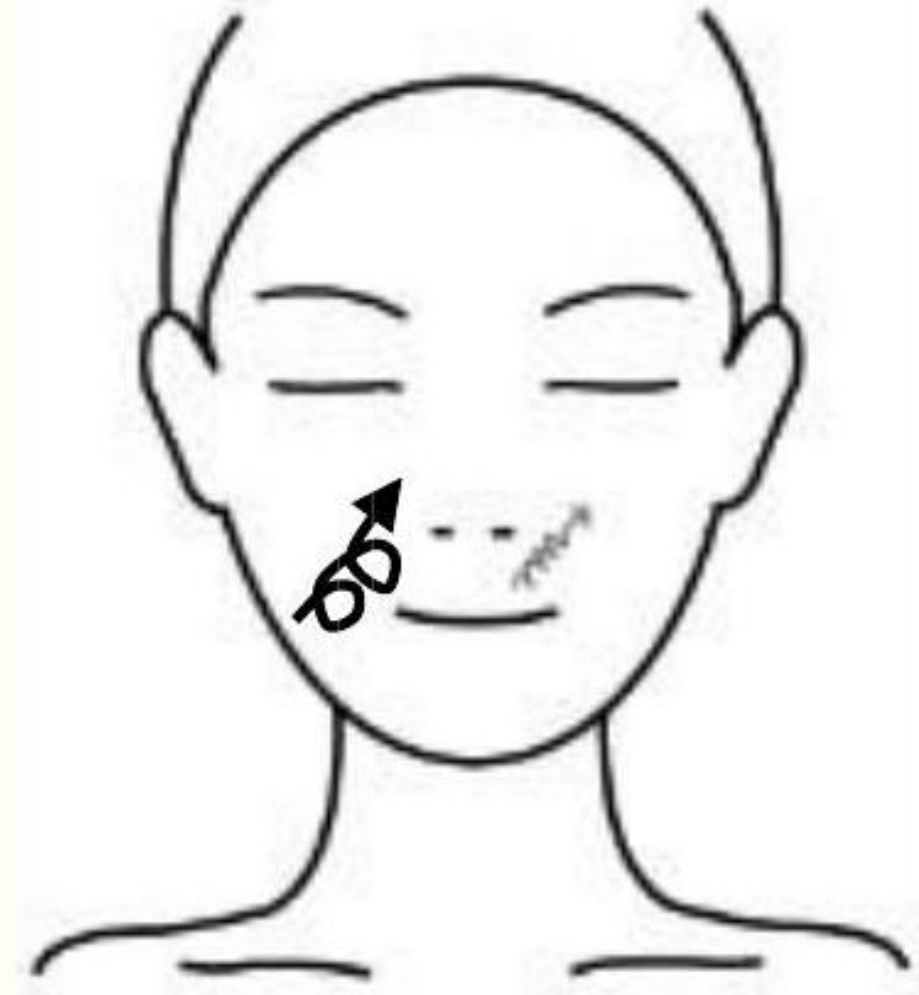

16.0.2 Trattamento della zona degli occhi

17 Rassodamento della pelle:

1. Lungo le borse e le occhiaie. Scorrere con movimenti circolari partendo dal terzo interno dell'occhio. dall'occhio alla fine delle sopracciglia. (1), Fai scorrere il prodotto con movimenti circolari da 1/3 dell'angolo interno dell'occhio fino alle sopracciglia anteriori. (2);

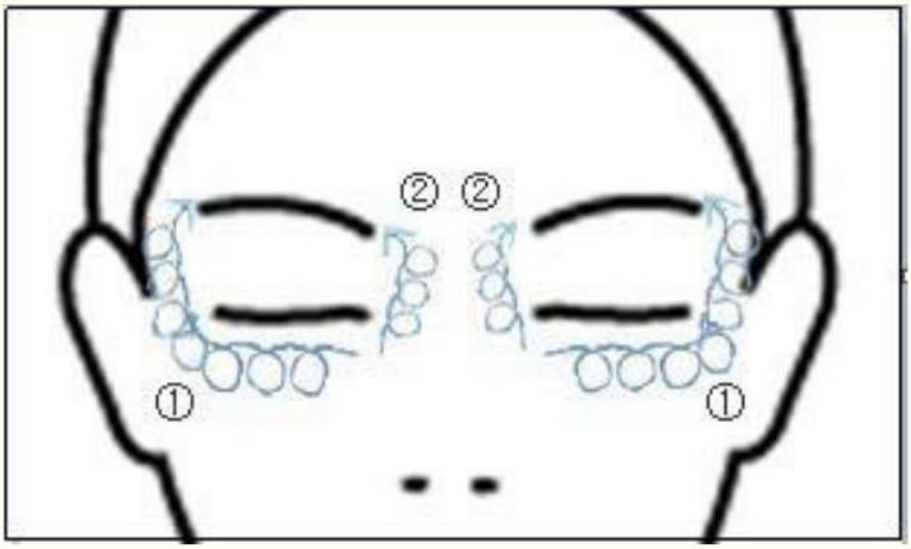

2. Lungo la parte superiore dell'orbita oculare, fai scorrere una linea dalle sopracciglia anteriori all'angolo esterno dell'occhio. le sopracciglia fino a quando la pelle non si solleva dall'osso sopracciliare;

18 Rugue morbide:

Lungo le borse e le occhiaie, far scorrere il prodotto da 1/3 dell'angolo interno dell'occhio fino alla punta delle sopracciglia per sollevare la pelle.

18.0.1 Note durante il trattamento

1. Consigli per il trattamento: l'applicatore deve essere posizionato correttamente sulla pelle; tenere l'impugnatura nella stessa zona.
2. Evitare di trattare le zone sensibili del collo.
3. Mantenere il trattamento consigliato per ogni cliente.
4. Durante il trattamento con questa macchina è vietato utilizzare prodotti funzionali per la cura della pelle e trattamenti esfolianti simili.

19 CONSENSO INFORMATO - Trattamento estetico ELETTROPULSE+

19.1 DATI CLIENTE

Nome e Cognome: _____
Data di nascita: _____
Telefono: _____

19.2 DATI OPERATORE / CENTRO

Nome centro: _____
Operatore: _____

19.3 DESCRIZIONE DEL TRATTAMENTO

Il trattamento Elettropulse+ utilizza tecnologia di elettroporazione per favorire la veicolazione transdermica di principi attivi, migliorando idratazione, tonicità e aspetto della pelle.

19.4 POSSIBILI EFFETTI

Lieve arrossamento temporaneo, formicolio, sensazione di calore nella zona trattata.

19.5 CONTROINDICAZIONI

Gravidanza, pacemaker o dispositivi elettronici impiantati, patologie cardiache importanti, epilessia, infezioni o infiammazioni in atto, patologie oncologiche in corso.

19.6 DICHIARAZIONI DEL CLIENTE

Dichiaro di aver ricevuto spiegazioni chiare, di essere a conoscenza che si tratta di trattamento estetico e non medico, e di autorizzare l'esecuzione del trattamento.

19.7 PRIVACY

I dati saranno trattati nel rispetto del Regolamento UE 2016/679 (GDPR).
Firma Cliente: _____
Firma Operatore: _____
Data: _____ 1 _____ 1 _____

20 INFORMATIVA PRIVACY

(ai sensi dell'art. 13 del Regolamento UE 2016/679)

La presente informativa è resa ai sensi del Regolamento Generale sulla Protezione dei Dati (GDPR) e riguarda il trattamento dei dati personali dei clienti che si sottopongono a trattamenti e tecnologie estetiche.

Titolare del trattamento

Il Titolare del trattamento è:

- Denominazione centro estetico: _____
- Sede legale: _____
- P. IVA / C.F.: _____
- Contatti (telefono/email): _____

Tipologia di dati trattati

Il Titolare può raccogliere e trattare le seguenti categorie di dati:

- Dati anagrafici (nome, cognome, data di nascita)
- Dati di contatto (telefono, e-mail)
- Dati fiscali per eventuale fatturazione
- Dati particolari relativi allo stato di salute (allergie, patologie, gravidanza, terapie in corso) necessari per valutare l'idoneità ai trattamenti estetici
- Eventuali immagini fotografiche prima/dopo trattamento (previo consenso specifico)

Finalità del trattamento

I dati personali sono trattati per le seguenti finalità:

1. Esecuzione di trattamenti estetici e utilizzo di tecnologie professionali (laser, radiofrequenza, ultrasuoni, pressoterapia, ecc.)
2. Valutazione dell'idoneità al trattamento
3. Adempimenti amministrativi, contabili e fiscali
4. Gestione degli appuntamenti
5. Eventuale invio di comunicazioni promozionali (solo previo consenso separato)
6. Eventuale utilizzo di immagini per finalità informative o promozionali (solo previo consenso separato)

Base giuridica del trattamento

Il trattamento dei dati si fonda su:

- Esecuzione del contratto/prestazione richiesta
- Adempimento di obblighi di legge
- Consenso esplicito dell'interessato per il trattamento di dati particolari (sanitari)
- Consenso separato per marketing e utilizzo immagini

Modalità di trattamento

Il trattamento dei dati avviene mediante strumenti cartacei e/o informatici, nel rispetto dei principi di correttezza, liceità, trasparenza e tutela della riservatezza.

Sono adottate adeguate misure di sicurezza per prevenire accessi non autorizzati, perdita o diffusione dei dati.

Conservazione dei dati

I dati personali saranno conservati:

- Per il tempo necessario all'erogazione del servizio
- Per il periodo previsto dalla normativa fiscale e civilistica
- Fino a revoca del consenso per finalità di marketing o utilizzo immagini

Comunicazione dei dati

I dati potranno essere comunicati a:

- Consulenti fiscali e amministrativi
- Software gestionali utilizzati per la gestione clienti
- Autorità competenti, ove previsto dalla legge

I dati non saranno diffusi senza consenso.

Diritti dell'interessato

L'interessato può esercitare in qualsiasi momento i seguenti diritti:

- Accesso ai propri dati
- Rettifica o aggiornamento

- Cancellazione (diritto all'oblio)
- Limitazione del trattamento
- Opposizione al trattamento
- Revoca del consenso
- Reclamo all'Autorità Garante per la Protezione dei Dati Personali

Le richieste possono essere inviate ai recapiti del Titolare sopra indicati.

Natura del conferimento dei dati

Il conferimento dei dati è necessario per l'erogazione dei trattamenti estetici. Il mancato conferimento può comportare l'impossibilità di eseguire il servizio.

CONSENSO

Il/La sottoscritto/a dichiara di aver ricevuto e compreso la presente informativa.

Data: _____

Firma: _____

☐ Acconsento al trattamento dei dati particolari (sanitari)

☐ Acconsento all'utilizzo delle immagini per finalità promozionali

☐ Acconsento a ricevere comunicazioni promozionali

Numero di serie

Nome del prodotto:
Tipi di prodotto:

La verifica è stata effettuata nell'ambito seguente:

Informazioni sulla Dichiarazione di Conformità:

Risultato: **Legislazione: Standard:**

✓Direttiva LVD [2014/35/UE] EN 60335-1:2012+A11:2014+A13:2017+A1:2019+A14:2019+A2:2019+A15:2021
EN IEC 60335-2-115:2023+A11:2023
EN 62233:2008

✓Compatibilità elettromagnetica (EMC) [2014/30/UE] EN IEC 55014-1:2021
EN IEC 61000-3-2:2019+A1:2021
EN 61000-3-3:2013+A1:2019+A2:2021
EN IEC 55014-2:2021

Il processo di valutazione è stato svolto in conformità alle regole e alle condizioni individuali concordate con il richiedente.

Data di emissione: 20.12.2024

Data di emissione: 20.12.2029

Madrid 23.12.24

WATT+
Confalonieri Andrea Massimiliano
Calle Miguel Yuste 29
28037 Madrid - NIE Y5741067M
wattpower@gmail.com