RF-USION+

Indice

1 MANUALE TECNICO D'USO **4**

2 Istruzioni di sicurezza **4**

3 Simboli **4**

4 AVVERTENZE **9**

5 ATTENZIONE **10**

6 Pannello frontale **11**

7 Differenze **12**

8 Radiofrequenza capacitiva (RF capacitiva) **12**

9 Radiofrequenza resistiva (RF resistiva) **13**

10 Principali differenze: **13**

11 Introduzione alle funzioni: **14**

12 Precauzioni di installazione **15**

13 MANIPOLO RESISTIVO **16**

14 Metodo di funzionamento **17**

15 Metodo di funzionamento **20**

16 BILANCIO **20**

17 Touchscreen intuitivo **20**

18 Benefici dei trattamenti **21**

19 Principali applicazioni **21**

20 Manutenzione e risoluzione dei problemi **21**

21 Contenuto: **22**

22 CONSENSO INFORMATO - Trattamento estetico "RF-USION POWER+" **23**

23 DATI CLIENTE **23**

24 DATI OPERATORE / CENTRO **23**

25 DESCRIZIONE DEL TRATTAMENTO **23**

26 POSSIBILI EFFETTI **23**

27 CONTROINDICAZIONI **23**

28 DICHIARAZIONI DEL CLIENTE **23**

29 PRIVACY **23**

30 INFORMATIVA PRIVACY **24**

1 MANUALE TECNICO D'USO

2 Istruzioni di sicurezza

Per garantire un uso corretto e sicuro di questo prodotto, leggere attentamente le istruzioni prima dell'uso. Seguire tutte le precauzioni di sicurezza!

3 Simboli

Simboli di indicazioni di pericolo, avvertenze e precauzioni generali che possono apparire su tutte le tipologie di apparecchiature esse sono di puro carattere informativo.

A titolo informativo in questo manuale sono presenti le indicazioni (simboli e/o segni) che evidenziano il grado di pericolo o avvertenze, che sono apportate sulle nostre apparecchiature e sull' etichetta matricola. **Sostituire con nuove etichette quando sono macchiate, poco leggibili o rimosse**.
Contattate il nostro ufficio vendite quando sono necessarie nuove etichette, che vi verranno inviate.
Simboli, segni e / o avvertenze che richiamano l'attenzione degli utenti. Alcuni dei simboli possono apparire sull'apparecchiatura anche se non direttamente attinenti.

	Indica il pericolo per i pazienti, clienti, operatori o il personale
	Indica un potenziale pericolo per i pazienti, clienti, operatori o il personale.
	Poca cautela può causare lesioni alle persone o danni all'apparecchiatura
	Attenzione Emissione laser classe 4
	Evitare esposizione diretta degli occhi alle Emissioni laser
	Attenzione: uso di acqua deionizzata classe D
	Attenzione: per mantenere la garanzia

	Attenzione leggere attentamente il manuale prima dell'utilizzo
	Indicazione di sostituzione filtri
	Attenzione Emettitore
	È obbligatorio proteggere gli occhi con gli appositi occhiali.
	Leggere attentamente il manuale d'uso
	Mantenere lubrificati gli Oring
	Controllo qualità apparecchiatura
	Utilizzare SOLO acqua deionizzata classe D ad uso elettronico
	Assicurati di seguire le istruzioni quando si utilizza la macchina
	Apparecchiatura sotto tensione; utilizzare cautela ed assicurarsi di aver preso tutte le precauzioni del caso, se si utilizza le apparecchiature in luoghi o in modi scorretti si possono prendere scosse elettriche
	Controllo corrente *

	Indica la possibilità di esposizione a radiazioni laser pericolose che possono provocare lesioni all'operatore, paziente, cliente o personale.
	Non utilizzare prodotti infiammabili nei pressi dell'apparecchiatura
	Questo simbolo indica esposizione ad onde elettromagnetiche
	Questo simbolo indica un'attenzione
	Simbolo di messa a Terra
	Indossare occhiali di protezione
	Togliere la spina dalla presa di corrente
	Leggere attentamente il manuale d' istruzioni
STOP	Emergenza, simbolo di Stop Apparecchiatura
	Simbolo interruttore a chiave ON
	Simbolo interruttore a chiave OFF
	Simbolo Pedale di azionamento

	Simbolo di blocco a distanza
CE	Marchio che certifica la conformità dell'apparecchio agli obblighi legislativi delle direttive comunitarie europee ad essa applicabili
	Il prodotto non deve essere smaltito come rifiuto urbano ma deve essere oggetto di una raccolta separata AE
	Il prodotto non deve essere smaltito come rifiuto urbano ma deve essere oggetto di una raccolta separata Pile e Accumulatori
	Non pulire mai l'apparecchiatura né le sue parti con acqua corrente.
	Apparato con parte elettrica applicata di tipo B conforme a IEC EN 60601-1 (1991)
	Questo simbolo indica divieto.
	Spegnere il cellulare durante il trattamento
	Isolamento Elettrico
	Produttore
	Data fabbricazione

	La confezione deve essere gettata nell'indifferenziata.
	Conformità alle regole della raccolta differenziata
OZON	Apparato produttore di OZONO
	Pericolo per persone, animali, ambiente
PRODUCE GAS TOSSICO	Produce gas Tossico
	Dannoso a lungo termine
	Pericolo infiammabile

4 AVVERTENZE

Indica una situazione potenzialmente pericolosa che, se non evitata, potrebbe causare gravi perdite di vite umane.

Questo prodotto è destinato esclusivamente a professionisti della bellezza qualificati. Non utilizzarlo o conservarlo in un ambiente umido, come il bagno, per evitare danni e rischi.

Non utilizzare questo prodotto vicino a oggetti infiammabili (ad esempio, alcol, solventi, benzina, solvente per smalto, spray aerosol, ecc.). Non utilizzare questo prodotto nelle seguenti condizioni: quando il cavo di alimentazione o

La spina è danneggiata o calda quando viene staccata dalla presa elettrica. Non usare le mani bagnate per collegare o scollegare i connettori del cavo di alimentazione o per utilizzare questo prodotto.

Assicurarsi che la tensione di esercizio di questo prodotto corrisponda alla tensione nominale.

Avvertimento!

Prima dell'uso, assicurarsi che la spina di alimentazione e il connettore del cavo di alimentazione siano completamente inseriti per evitare situazioni di pericolo.

Quando non è in uso, spegnere il prodotto e scollegarlo.

Pulire regolarmente la polvere accumulata sulla spina e sul connettore del cavo di alimentazione per evitare guasti all'isolamento causati da umidità, polvere e altri fattori.

Non utilizzarlo su altri elettrodomestici.
Non avvolgere il cavo di alimentazione attorno al prodotto, poiché ciò potrebbe deformarlo e causare malfunzionamenti.

Tenere fuori dalla portata dei bambini. Non permettere ai bambini di utilizzare questo prodotto.
Non modificare, smontare o riparare autonomamente questo prodotto. Se sono necessarie riparazioni, contattare il produttore, un agente o un tecnico di assistenza professionale per l'ispezione e la riparazione, al fine di evitare rischi.

Contattare il distributore, il centro di assistenza o altro personale con competenze ed esperienza adeguate per la riparazione in caso di danni alla spina, poiché ciò potrebbe essere pericoloso. Assicurarsi di utilizzare questo prodotto solo per lo scopo specificato nel presente manuale. Non utilizzare accessori non raccomandati dal produttore.

5 ATTENZIONE

Rappresenta una situazione potenzialmente pericolosa che, se non evitata, potrebbe provocare lesioni personali generali.
Gli operatori devono prestare particolare attenzione alla sicurezza del personale e delle attrezzature durante l'uso.
Se il prodotto presenta anomalie, interromperne immediatamente l'uso e contattare il produttore o il distributore per un trattamento appropriato.

Questo prodotto e i suoi accessori devono essere maneggiati con cura.
Maneggiare correttamente l'imballaggio di questo prodotto per evitare incidenti come il soffocamento dei neonati e tenerlo fuori dalla portata dei bambini.

- F-365

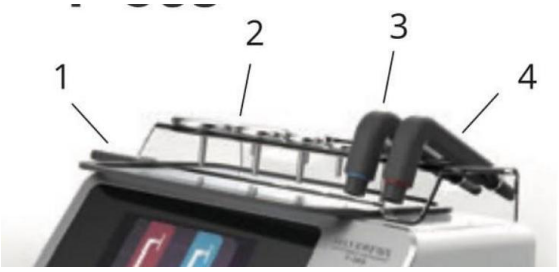

1 Lastra negativa
2 Elettrodi
3 Manipolo capacitivo
4 Manipoli resistivi

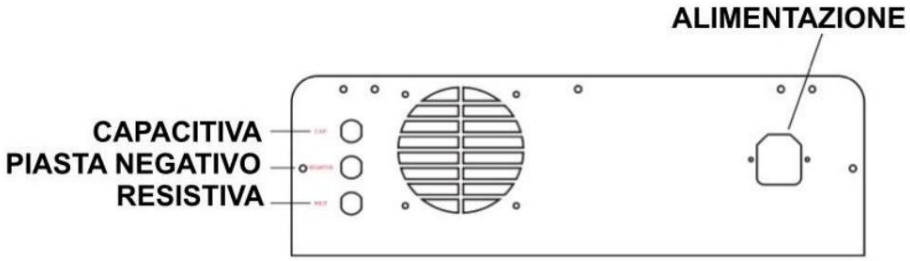

Pannello posteriore

6 Pannello frontale

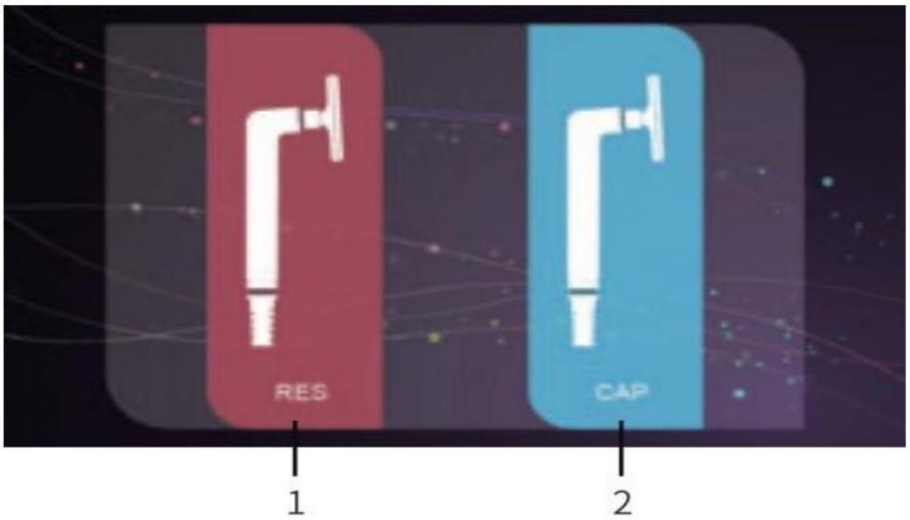

(Procedura operativa)

Fare clic per selezionare la funzione richiesta dall'interfaccia principale e si accederà all'interfaccia della funzione corrispondente.

Tutte le interfacce di lavoro dispongono di un pulsante per tornare all'interfaccia principale.

Parametri del prodotto

Tensione/frequenza nominale	CA $100-120$ V, $50/960$ Hz; CA $220-240$ V, $50/60$ Hz
Forza	400 W
Peso	6,8 chilogrammi
Dimensioni del prodotto	$37 \times 31 \times 16,5$ centimetri
Dimensioni dell'imballaggio	$56,8 \times 52,5 \times 23,5$ cm
Contenuto della confezione	Squadra Œ 1
	Ripiano per accessori Œ 1
	Manipolo resistivo Œ 1
	Manipolo capacitivo Œ 1
	Lastra negativa Œ
	Elettrodi Œ 8
	Cacciavite x 1
	Viti M4 Œ 2
	Manuale x 1
	Cavo di alimentazione x 1

7 Differenze

RadiofrequenzaÈ una tecnologia utilizzata in campo medico ed estetico per trattamenti di tonificazione, rassodamento e miglioramento della pelle. Esistono due tipi principali di radiofrequenza:capacitivoEresistivo,La differenza principale tra queste due modalità risiede nel modo in cui l'energia viene erogata ai tessuti e nei tipi di tessuto trattati.

8 Radiofrequenza capacitiva (RF capacitiva)

- Meccanismo d'azione:La radiofrequenza capacitiva utilizza un elettrodo rivestito con un materiale isolante (solitamente ceramica o altro materiale simile). Questo elettrodo funge da condensatore e l'energia viene trasmessa ai tessuti sottostanti più superficialmente.
- EffettiÈ ideale per il trattamento dei tessuti superficiali, come la pelle e lo strato sottocutaneo (grasso). immediatamente sotto la pelle). Genera calore nei tessuti superficiali, stimolando la produzione di collagene e migliorando la consistenza della pelle, favorendo il drenaggio linfatico.
- Istruzioni:La radiofrequenza capacitiva è spesso utilizzata nei trattamenti estetici per rassodare pelle, ridurre le rughe e migliorare il tono della pelle.

9 Radiofrequenza resistiva (RF resistiva)

- Meccanismo d'azione:Nella radiofrequenza resistiva, l'elettrodo non ha uno strato isolante e l'energia viene distribuita più in profondità nel tessuto, creando una resistenza che genera calore nei tessuti più densi, come i muscoli e gli strati di grasso più profondi.
- Effetti:La radiofrequenza resistiva agisce a un livello più profondo ed è più efficace nel trattamento dei tessuti più densi e profondi. Produce un effetto termico che agisce sul grasso profondo e può essere utilizzata per ridurre il grasso localizzato e migliorare il metabolismo cellulare nei tessuti più profondi.
- IstruzioniÈ ideale per i trattamenti che richiedono una maggiore penetrazione, come la riduzione del grasso, il miglioramento della circolazione e la stimolazione del tessuto muscolare.

10 Principali differenze:

- Profondità di penetrazione:La radiofrequenza capacitiva agisce principalmente sui tessuti superficiale, mentre la radiofrequenza resistiva penetra più in profondità.
- Tipi di tessuti trattati:Il metodo capacitivo è efficace per il trattamento della pelle e del grasso sottocutaneo, mentre il metodo resistivo è più adatto per il trattamento dei tessuti profondi come i muscoli e il grasso localizzato.
- Sentire e usare:La tecnologia capacitiva può essere più delicata, mentre quella resistiva genera calore più profondo.
  Entrambi i metodi possono essere utilizzati in modo complementare, a seconda dell'obiettivo terapeutico o estetico che si desidera raggiungere.

11 Introduzione alle funzioni:

- Il manipolo resistivo è particolarmente adatto per trattamenti su tessuti più profondi e densi, come muscoli e tendini.
- Il manipolo capacitivo, invece, è ideale per trattamenti superficiali e sui tessuti molli, come pelle e tessuto adiposo. Questa combinazione di tecnologie consente il trattamento efficace di un'ampia gamma di inestetismi,

dalla lassità cutanea alla cellulite.
-Precauzioni per l'uso

Avvertimento

Questa apparecchiatura non è adatta a pazienti affetti da ipertensione, malattie cardiache e diabete.

Non adatto a donne in allattamento o durante il ciclo mestruale. Non deve essere utilizzato da pazienti con malattie infettive o tumori.

Dovrebbe? La funzione non dovrebbe essere utilizzata per scopi diversi dall'estetica.

Tenere i bambini lontani dal prodotto e impedire che lo trattino come un giocattolo, poiché potrebbe rappresentare un pericolo.

Durante l'uso, la sonda di potenza non deve rimanere nella stessa posizione per evitare ustioni.

Attenzione

- Prima dell'uso, verificare che il cavo di collegamento, la spina del cavo di alimentazione e la sonda siano completamente inseriti e installati.

Prima del trattamento, selezionare l'attrezzatura e la sonda appropriate. Non dedicare troppo tempo alla cura di una sola zona della pelle per evitare scottature.

Dopo l'operazione di trattamento, la sonda deve essere disinfettata con alcol al 75% e conservata correttamente in un luogo asciutto.

Applicare il gel o l'essenza appropriati sulle parti del corpo per idratare la pelle.

Assicurarsi che tutti gli elettrodi siano completamente a contatto con la pelle del paziente, applicando una forza moderata per evitare formicolio o macchie rosse causate dall'accumulo di corrente.

12 Precauzioni di installazione

Lo strumento di bellezza multifunzionale F-365 comprende una piastra negativa, due impugnature e due sonde.

Le impugnature in modalità resistenza RES sono contrassegnate da un cerchio rosso e devono essere montate solo con sonde in acciaio inossidabile.

- L'impugnatura in modalità capacitiva CAP con logo circolare blu deve essere montata solo con una sonda nera.

Le due sonde hanno perni di diametro diverso, quindi è essenziale installare correttamente la sonda corretta nell'impugnatura. Se la sonda non è installata correttamente, potrebbe allentarsi o staccarsi facilmente, rendendo difficile la

regolazione.

13 MANIPOLO RESISTIVO

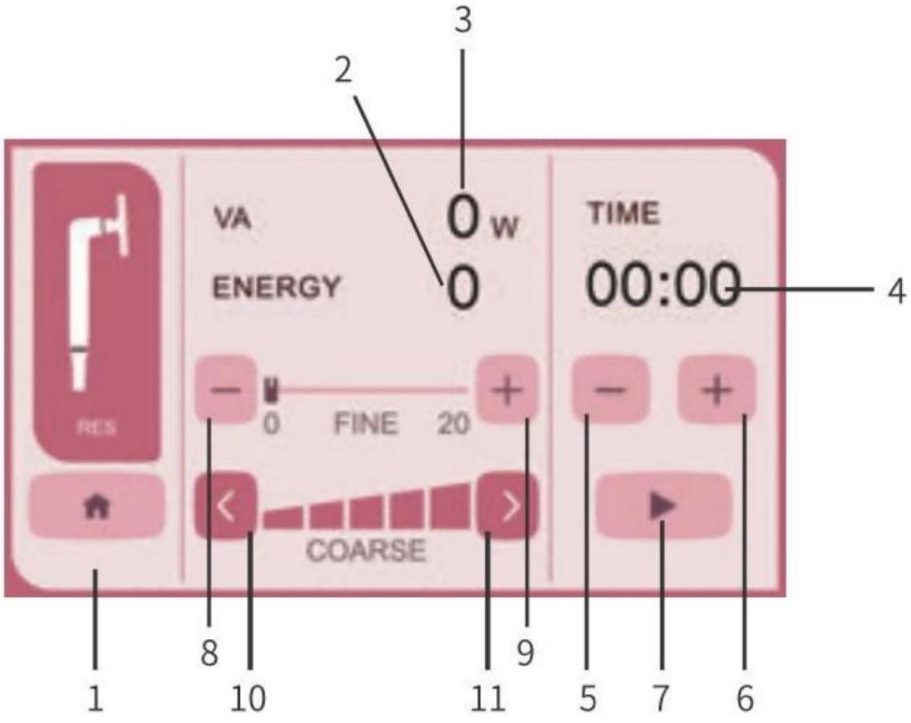

1. Torna all'interfaccia principale
2. Visualizzazione della potenza in tempo reale. L'impugnatura e la piastra negativa formano un anello che indica la potenza di uscita effettiva.
3. Visualizzazione dell'intervallo di output: Visualizza l'intervallo impostato da 0 a 100.
4. Visualizzazione del tempo di lavoro: Quando inizi a lavorare, il tempo di lavoro inizierà a scorrere. Quando il conto alla rovescia raggiunge lo zero, il dispositivo interrompe automaticamente l'uscita.
5. Ridurre l'orario di lavoro: Intervallo di tempo di lavoro: 1-60 minuti.
6. Aumentare l'orario di lavoro: Intervallo di tempo di lavoro: 1-60 minuti
7. Avvio/Pausa
8. L'intensità di uscita viene ridotta tramite una regolazione fine. 20 livelli regolabili
9. L'intensità di uscita aumenta leggermente. 20 livelli regolabili.
10. Riduzione del resto lordo. 5 livelli regolabili, ogni livello può essere regolato su 20 livelli.
11. Aumento del cambiamento lordo. 5 livelli regolabili, ogni livello può essere regolato su 20 livelli.

14 Metodo di funzionamento

11 impostazioni, fasatura e ingranaggio di uscita 21 Rimuovere la maniglia e installare la sonda in acciaio inossidabile.
Dopo che il paziente ha toccato la piastra negativa, premere il pulsante di avvio per avviare la funzione. Una volta trascorso il tempo, le sonde smetteranno di funzionare. Rimuovere la sonda, pulirla e riposizionare l'impugnatura e la sonda nel supporto accessori.

MANIPOLO CAPACITIVO

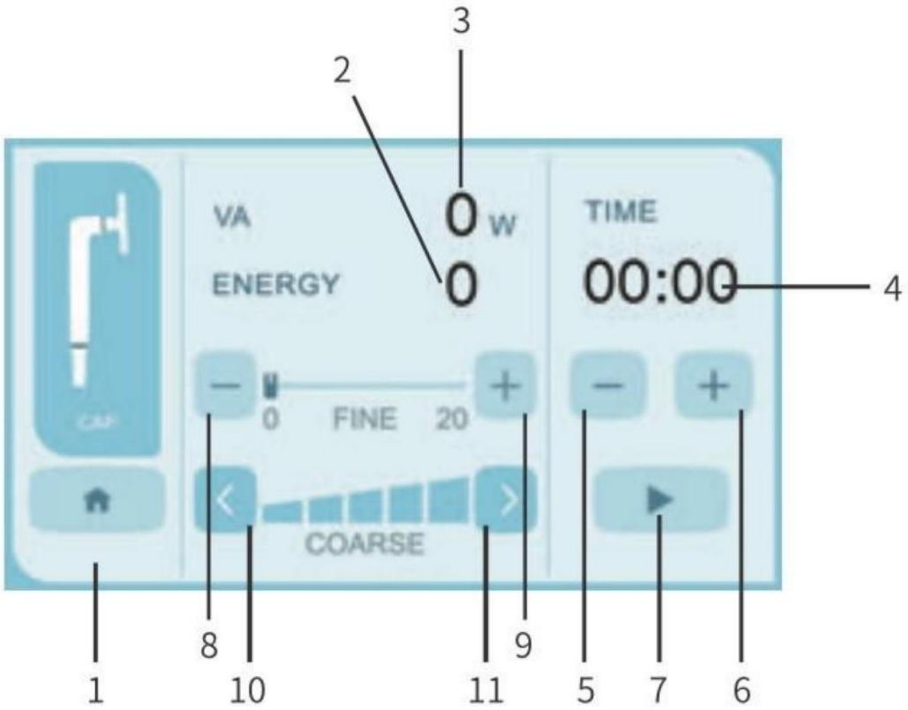

1. Torna all'interfaccia principale.

2. Visualizzazione della potenza in tempo reale: l'impugnatura e la piastra negativa formano un anello per mostrare la potenza di uscita effettiva.

3. Visualizzazione dell'intervallo di uscita, mostra l'intervallo impostato da 0 a 100.

4. Visualizzazione del tempo di lavoro: quando inizi a lavorare, il tempo di lavoro inizierà il conto alla rovescia.

Quando il conto alla rovescia raggiunge lo zero, il dispositivo interrompe automaticamente l'uscita.
5. Ridurre il tempo di lavoro, intervallo di tempo di lavoro: 1-60 minuti.
6. Aumentare il tempo di lavoro, intervallo di tempo di lavoro: 1-60 minuti.
7. Avvio/Pausa.
8. L'intensità di uscita viene ridotta tramite una regolazione fine, 20 velocità regolabili.
9. L'intensità di uscita aumenta leggermente, con 20 livelli regolabili.
10. Resto lordo ridotto, 5 livelli regolabili, ogni livello può essere regolato in 20 livelli.
11. Aumento del cambiamento lordo, 5 livelli regolabili, ogni livello può essere regolato su 20 livelli.

15 Metodo di funzionamento

1. Regolare la fasatura e l'ingranaggio di uscita;
2. Rimuovere la maniglia e installare la sonda nera.
3. Dopo che i clienti hanno toccato la piastra negativa, premere il pulsante di avvio per avviare la funzione;
4. Una volta trascorso il tempo, l'accessorio smetterà di funzionare. Rimuovere la sonda, quindi pulirla e riposizionare l'impugnatura e la sonda sul ripiano degli accessori.
5. Apparecchiatura all'avanguardia per trattamenti corpo a radiofrequenza. Si tratta di un dispositivo professionale per trattamenti a radiofrequenza, progettato per offrire risultati eccellenti nel campo dell'estetica.

Grazie al suo design innovativo e alle sue funzionalità avanzate, rappresenta una soluzione versatile e potente per il ringiovanimento della pelle, il trattamento delle rughe, la tonificazione e la riduzione delle imperfezioni della pelle.

16 BILANCIO

17 Touchscreen intuitivo

Il dispositivo è dotato di un touch screen che consente una visualizzazione e un controllo semplici e intuitivi di tutti i parametri.

Questo sistema consente agli operatori di gestire il trattamento con precisione, garantendo il massimo comfort del paziente e risultati ottimali.
2. Con 20 livelli di intensità regolabili, questo dispositivo offre una personalizzazione completa dell' trattamento. La potenza può essere regolata in base alle specifiche esigenze del paziente, garantendo una soluzione specifica per ogni tipo di pelle e condizione estetica.
3. Offre due modalità operative con diverse forme d'onda: continua e pulsata. La modalità continua è ideale per trattamenti più profondi e intensi, mentre la modalità pulsata è perfetta per procedure più delicate o aree sensibili, offrendo una versatilità senza pari.
4. Manipoli resistivi e capacitivi, il dispositivo è dotato di due impugnature manuali: una resistiva e una capacitiva.
5. Sonda e piastra elettrodo negativa: include una sonda di precisione e una piastra elettrodo negativa che lavorano in sinergia per garantire una distribuzione uniforme dell'energia e una conduzione efficiente delle onde radio nel tessuto. Ciò garantisce trattamenti sicuri ed efficaci.
6. Tempo di lavoro regolabile, il dispositivo consente di regolare il tempo di lavoro da 1 a 60 minuti. offrendo la possibilità di personalizzare la durata del trattamento in base alle specifiche esigenze del paziente e al tipo di trattamento richiesto.

18 Benefici dei trattamenti

- Efficacia e sicurezza: La radiofrequenza è una tecnologia ampiamente utilizzata in campo estetico per stimolare la produzione di collagene e migliorare l'elasticità della pelle, senza procedure invasive.
- Versatilità: Grazie ai manipoli resistivi e capacitivi, è adatto al trattamento di un'ampia gamma di inestetismi, dalle rughe alla cellulite, garantendo risultati visibili in poche sedute.
- Controllo totale: il touch screen e i numerosi parametri regolabili rendono l'utilizzo dell'attrezzatura estremamente semplice e preciso, per un'esperienza utente professionale e performante.

19 Principali applicazioni

- Ringiovanimento della pelle: stimola la produzione di collagene e favorisce un effetto lifting naturale.
- Riduzione delle rughe: Grazie al riscaldamento controllato dei tessuti, favorisce la levigatura delle linee sottili e rughe profonde.
- Tonificazione della pelle: rende la pelle più soda e tonica, riducendo il rilassamento cutaneo.
- Trattamento anticellulite: agisce in profondità nel tessuto adiposo, favorendo il drenaggio liquidi e migliorando l'aspetto della pelle a buccia d'arancia.

20 Manutenzione e risoluzione dei problemi

Il sistema può funzionare correttamente solo se sono soddisfatte tutte le seguenti condizioni:

- Il personale ha rispettato tutte le norme di sicurezza.
- Il personale ha letto il manuale utente.
- Il dispositivo è collegato correttamente alla presa di corrente.
- Interruttore situato nella parte posteriore in posizione ON.

Tipo di guasto	**Motivo**	**Soluzione**
Il dispositivo non funziona o si blocca	1. Nessuna alimentazione 2. Il cavo di alimentazione non è collegato correttamente Collegato o inserito correttamente	1. Controllare se il fusibile si trova nella scatola dei fusibili alla base L'alimentatore è bruciato. Se Se il fusibile è bruciato, sostituire il fusibile corrispondente con uno nuovo. 2. Premere il pulsante di avvio; il pulsante si illuminerà dopo l'accensione.
Lo schermo non funziona.	1 Senza alimentazione	2. Collegare o inserire il cavo di alimentazione correttamente.
La sonda associata non funziona	Scarso contatto dell'interfaccia	1. Accendere l'alimentazione.

21 Contenuto:

Tensione / Frequenza	CA $100-120$ V, $50/960$ Hz : CA $220-240$ V, $50/60$ Hz
Energia	400 W
Peso	$6,8$ kg
Dimensioni del prodotto	$37 \times 31 \times 16,5$ centimetri
Dimensioni dell'imballaggio	Dispositivi Œ1
Contenuto della confezione	Accessori x1
	Manipolatore capacitivo Œ1
	Maniglia resistiva Œ1
	Lastra negativa
	Ecletrodi x8
	Cacciavite
	Viti M4 x2
	Manuale
	Cavo di alimentazione

22 CONSENSO INFORMATO - Trattamento estetico "RF-USION POWER+"

22.1 DATI CLIENTE

Nome e Cognome: _____
Data di nascita: _____
Telefono: _____

22.2 DATI OPERATORE / CENTRO

Nome centro: _____
Operatore: _____

22.3 DESCRIZIONE DEL TRATTAMENTO

Il trattamento RF-USION POWER+ utilizza tecnologia a radiofrequenza per stimolare i tessuti cutanei in profondità, favorire la produzione di collagene ed elastina, migliorare la tonicità della pelle e contrastare lassità cutanee.

22.4 POSSIBILI EFFETTI

Lieve arrossamento temporaneo, sensazione di calore, lieve edema o sensibilità nella zona trattata.

22.5 CONTROINDICAZIONI

Gravidanza, pacemaker o dispositivi elettronici impiantati, patologie cardiache importanti, epilessia, patologie oncologiche in corso, infezioni o infiammazioni nella zona trattata, presenza di protesi metalliche nella zona (se rilevante).

22.6 DICHIARAZIONI DEL CLIENTE

Dichiaro di aver ricevuto spiegazioni chiare, di essere a conoscenza che si tratta di trattamento estetico e non medico, e di autorizzare l'esecuzione del trattamento.

22.7 PRIVACY

I dati saranno trattati nel rispetto del Regolamento UE 2016/679 (GDPR).
Firma Cliente: _____
Firma Operatore: _____
Data: _____ 1 _____ / _____

23 INFORMATIVA PRIVACY

(ai sensi dell'art. 13 del Regolamento UE 2016/679)

La presente informativa è resa ai sensi del Regolamento Generale sulla Protezione dei Dati (GDPR) e riguarda il trattamento dei dati personali dei clienti che si sottopongono a trattamenti e tecnologie estetiche.

Titolare del trattamento

Il Titolare del trattamento è:

- Denominazione centro estetico: _____
- Sede legale: _____
- P. IVA / C.F.: _____
- Contatti (telefono/email): _____

Tipologia di dati trattati

Il Titolare può raccogliere e trattare le seguenti categorie di dati:

- Dati anagrafici (nome, cognome, data di nascita)
- Dati di contatto (telefono, e-mail)
- Dati fiscali per eventuale fatturazione
- Dati particolari relativi allo stato di salute (allergie, patologie, gravidanza, terapie in corso) necessari per valutare l'idoneità ai trattamenti estetici
- Eventuali immagini fotografiche prima/dopo trattamento (previo consenso specifico)

Finalità del trattamento

I dati personali sono trattati per le seguenti finalità:

1. Esecuzione di trattamenti estetici e utilizzo di tecnologie professionali (laser, radiofrequenza, ultrasuoni, pressoterapia, ecc.)
2. Valutazione dell'idoneità al trattamento
3. Adempimenti amministrativi, contabili e fiscali
4. Gestione degli appuntamenti
5. Eventuale invio di comunicazioni promozionali (solo previo consenso separato)
6. Eventuale utilizzo di immagini per finalità informative o promozionali (solo previo consenso separato)

Base giuridica del trattamento

Il trattamento dei dati si fonda su:

- Esecuzione del contratto/prestazione richiesta
- Adempimento di obblighi di legge
- Consenso esplicito dell'interessato per il trattamento di dati particolari (sanitari)
- Consenso separato per marketing e utilizzo immagini

Modalità di trattamento

Il trattamento dei dati avviene mediante strumenti cartacei e/o informatici, nel rispetto dei principi di correttezza, liceità, trasparenza e tutela della riservatezza.

Sono adottate adeguate misure di sicurezza per prevenire accessi non autorizzati, perdita o diffusione dei dati.

Conservazione dei dati

I dati personali saranno conservati:

- Per il tempo necessario all'erogazione del servizio
- Per il periodo previsto dalla normativa fiscale e civilistica
- Fino a revoca del consenso per finalità di marketing o utilizzo immagini

Comunicazione dei dati

I dati potranno essere comunicati a:

- Consulenti fiscali e amministrativi
- Software gestionali utilizzati per la gestione clienti
- Autorità competenti, ove previsto dalla legge

I dati non saranno diffusi senza consenso.

Diritti dell'interessato

L'interessato può esercitare in qualsiasi momento i seguenti diritti:

- Accesso ai propri dati
- Rettifica o aggiornamento

- Cancellazione (diritto all'oblio)
- Limitazione del trattamento
- Opposizione al trattamento
- Revoca del consenso
- Reclamo all'Autorità Garante per la Protezione dei Dati Personali

Le richieste possono essere inviate ai recapiti del Titolare sopra indicati.

Natura del conferimento dei dati

Il conferimento dei dati è necessario per l'erogazione dei trattamenti estetici. Il mancato conferimento può comportare l'impossibilità di eseguire il servizio.

CONSENSO

Il/La sottoscritto/a dichiara di aver ricevuto e compreso la presente informativa.

Data: _____

Firma: _____

☐ Acconsento al trattamento dei dati particolari (sanitari)

☐ Acconsento all'utilizzo delle immagini per finalità promozionali

☐ Acconsento a ricevere comunicazioni promozionali

Numero di serie

Nome del prodotto:
Tipi di prodotto:

La verifica è stata effettuata nell'ambito seguente:

Informazioni sulla Dichiarazione di Conformità:

Risultato: **Legislazione: Standard:**

✓Direttiva LVD [2014/35/UE] EN 60335-1:2012+A11:2014+A13:2017+A1:2019+A14:2019+A2:2019+A15:2021
EN IEC 60335-2-115:2023+A11:2023
EN 62233:2008

✓Compatibilità elettromagnetica (EMC) [2014/30/UE] EN IEC 55014-1:2021
EN IEC 61000-3-2:2019+A1:2021
EN 61000-3-3:2013+A1:2019+A2:2021
EN IEC 55014-2:2021

Il processo di valutazione è stato svolto in conformità alle regole e alle condizioni individuali concordate con il richiedente.

Data di emissione: 20.12.2024

Data di emissione: 20.12.2029

Madrid 23.12.24

WATT+
Confalonieri Andrea Massimiliano
Calle Miguel Yuste 29
28037 Madrid - NIE Y5741067M
wattpower@gmail.com