ELETTROPULSE+

1 MANUALE TECNICO D'USO

Contenuto

Capitolo 1 Panoramica della macchina 2
1.1 Descrizione generale 2
1.2 Elenco di imballaggio 3
1.3 Adesivo posteriore 3
Capitolo 2 Sicurezza 4
2.1 Sicurezza elettrica 4
2.2 Sicurezza RF 4
2.3 Ambiente di lavoro 4
Capitolo 3 Specifiche tecniche 4
Capitolo 4 Funzionamento 5
4.1 Controllo dell'imballaggio e dell'installazione 5
4.2 Installazione del supporto maniglia 5
4.3 Preparazione prima dell'operazione 6
4.4 Funzionamento 7
Capitolo 5 Manutenzione giornaliera 9
5.1 Aggiungere la soluzione nutritiva 9
5.2 Pulizia 9
Capitolo 6 Risoluzione dei problemi 9
Capitolo 7 Guida clinica 12
7.1 Applicazioni 121
7.2 Controindicazioni 12
7.3 Ambiente di trattamento 12
7.4 Procedura di trattamento 13
7.5 Dopo il trattamento 14

2 Capitolo 1 Panoramica della macchina

3 MANUALE TECNICO D'USO ELECTRO-PORAL

3.1 Descrizione generale

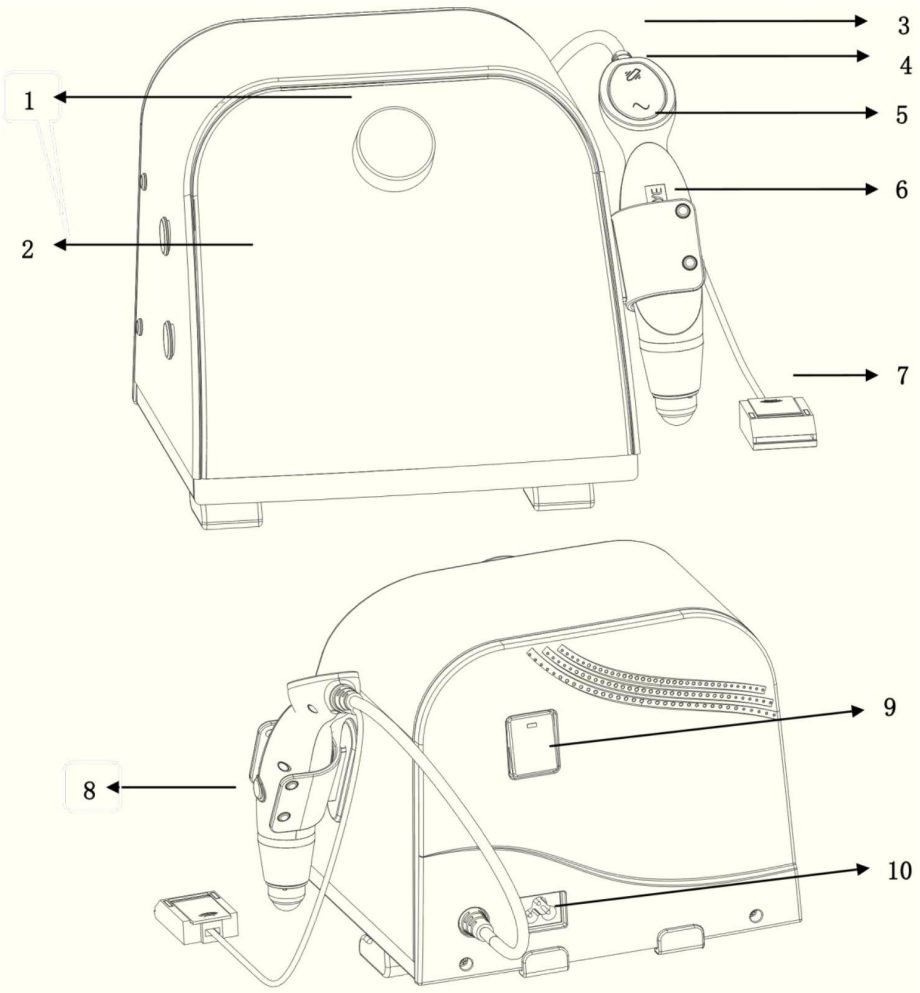

1. Ruota di programmazione.
2. Schermo.
3. Pulsante di regolazione delle vibrazioni.
4. Pulsante di regolazione della radiofrequenza.

5. Mango.

6. Supporto per la maniglia.
   7.Tastiera. 8.Grilletto.

7. Interruttore di accensione.

8. Presa di corrente
   1.2lista imballaggio

4 MANUALE TECNICO D'USO ELECTRO-PORAL

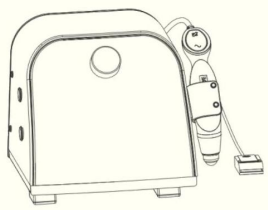	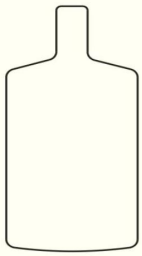	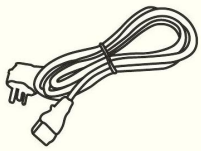
Macchina + Manipolatore) ×1	Piatti ×2	Cavo di alimentazione × 1
Supporto maniglia x1		

5 3adesivo posteriore

6 Product name:

Model :
Power supply: AC(110 – 240)V(50 – 60)Hz
Input power : 35W

7 Manufacturer:

Scope of application: Used for dally cosmetology

	RAEE - Rifiuti di Apparecchiature Elettriche ed Elettroniche
	Manuale utente
ce	Conformità europea

8 Capitolo 2 Sicurezza

9 MANUALE TECNICO D'USO ELECTRO-PORAL

Leggere attentamente il presente manuale utente prima di utilizzare la macchina.

9.1 Sicurezza elettrica

1. Classe di sicurezza: Classe I;
2. A nessuno è consentito smontare la macchina o le sue parti interne. meno di Ciò è autorizzato dalla nostra azienda.
3. Se non si utilizza la macchina per più di 2 ore, spegnere l'alimentazione. Questa
4. apparecchiatura è dotata di messa a terra.

9.2 Sicurezza RF

1. Non è consentito avviare la macchina se non è presente il prodotto, né il consiglio di trattamento.
2. È vietato trattare la palpebra superiore.

3. Questa macchina può essere utilizzata solo nell'ambito del presente manuale.2.3

Ambiente di lavoro

Temperatura ambiente	0°C $\sim$ 40°C
Umidità ambientale	15% $\sim$ 80%

9.3 Esecutivo standard

10 Capitolo 3 Specifiche tecniche

Tipo di tecnologia	Vibrazione			Radiofrequenza
Gamma di energia	0-3			1-5
	Energia 1	Energia 2	Energia 3	
Frequenza di uscita				1 MHz
	100 Hz	125 Hz	150 Hz	

1. Tensione di ingresso nominale:CA $100 - 240$ V$50 - 60$ Hz.
2. Potenza nominale in ingresso:35 W.
3. Peso netto: $2,2$ kg.
4. Peso lordo: $3,2$ kg.
5. Dimensioni della macchina: Lunghezza 26 cm$\times$ Larghezza 25 cm$\times$ Altezza 21 centimetri.
6. Dimensioni della confezione: Lunghezza $28,5$ cm$\times$ Larghezza 27 cm$\times$ Altezza $24,5$ cm.

11 MANUALE TECNICO D'USO ELECTROPORAL

12 Capitolo 4 Installazione

4.1 Controllo e installazione dell'imballaggio

1. Aprire la confezione.
2. Fare riferimento alla lista di imballaggio.
3. Leggere il manuale utente.

4. Posizionare la macchina su una superficie di lavoro piana.

Avvertimento:La macchina non può essere posizionata in un ambiente infiammabile ed esplosivo.

4. Installazione del supporto a 2 maniglie

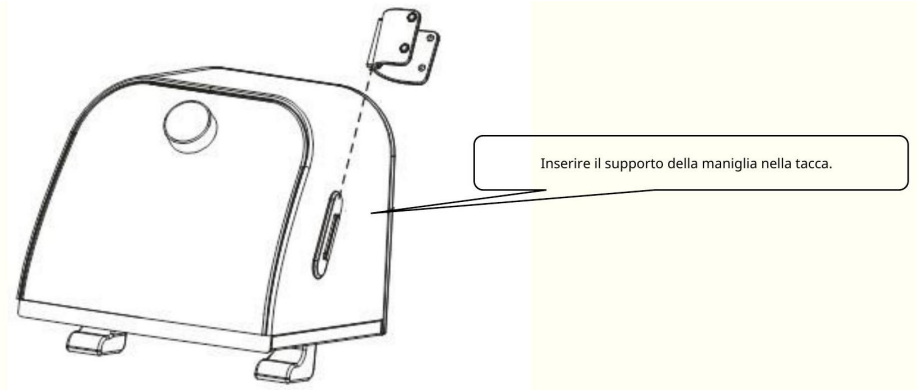

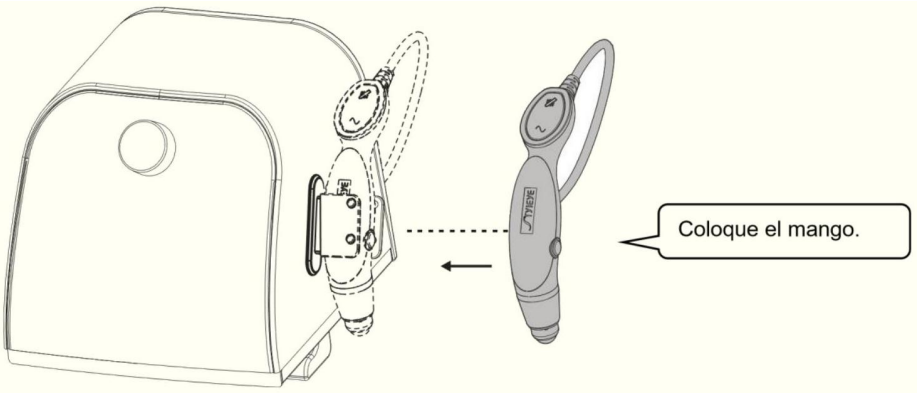

13 MANUALE TECNICO D'USO ELECTROPORAL

13.1 Preparazione della piastra

1. Installazione della piastra.

Primo:Aprire la cartella e inserire la piastra.

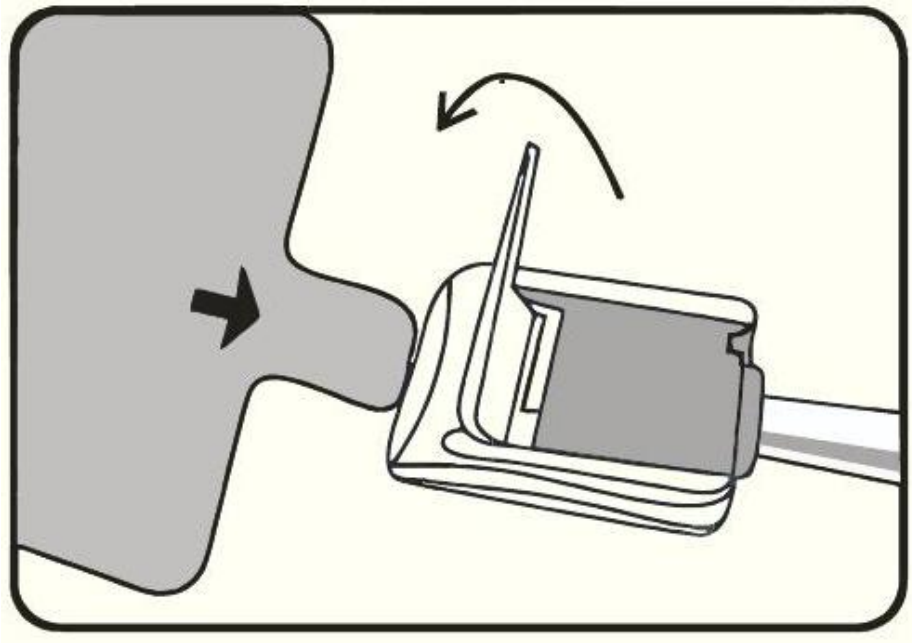

Secondo:Chiudere la cartella.

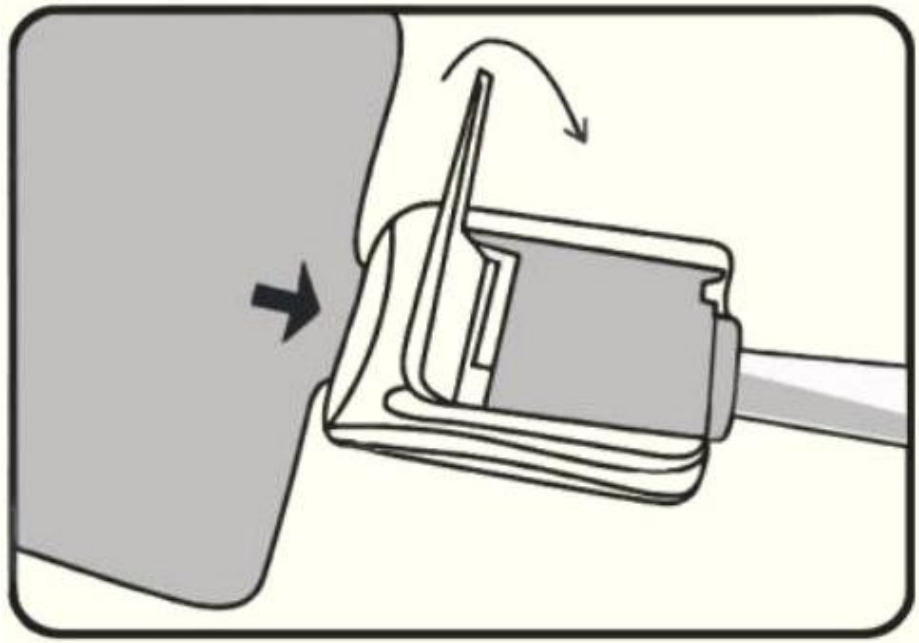

Terzo: l'installazione è completa

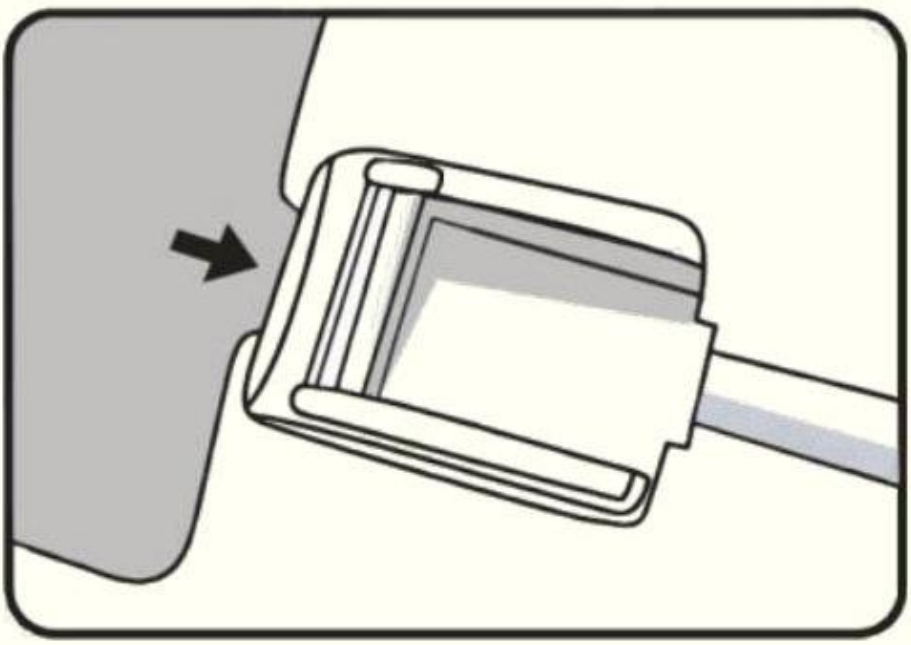

2. Collegare il cavo di alimentazione

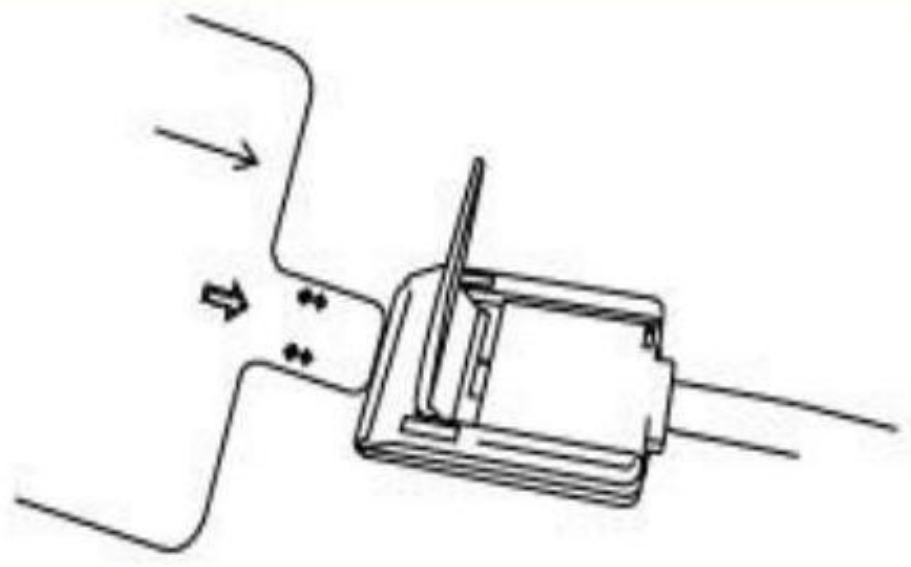

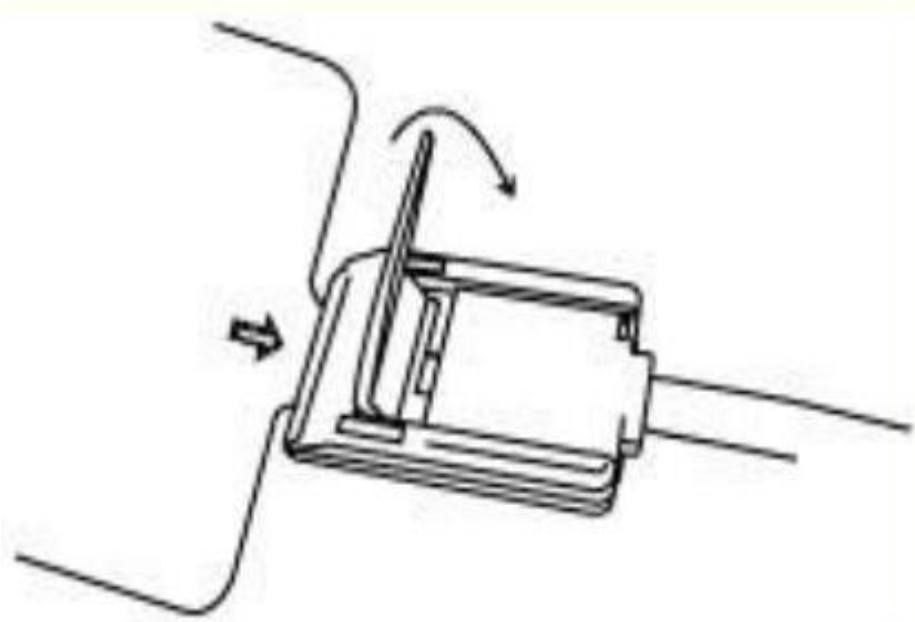

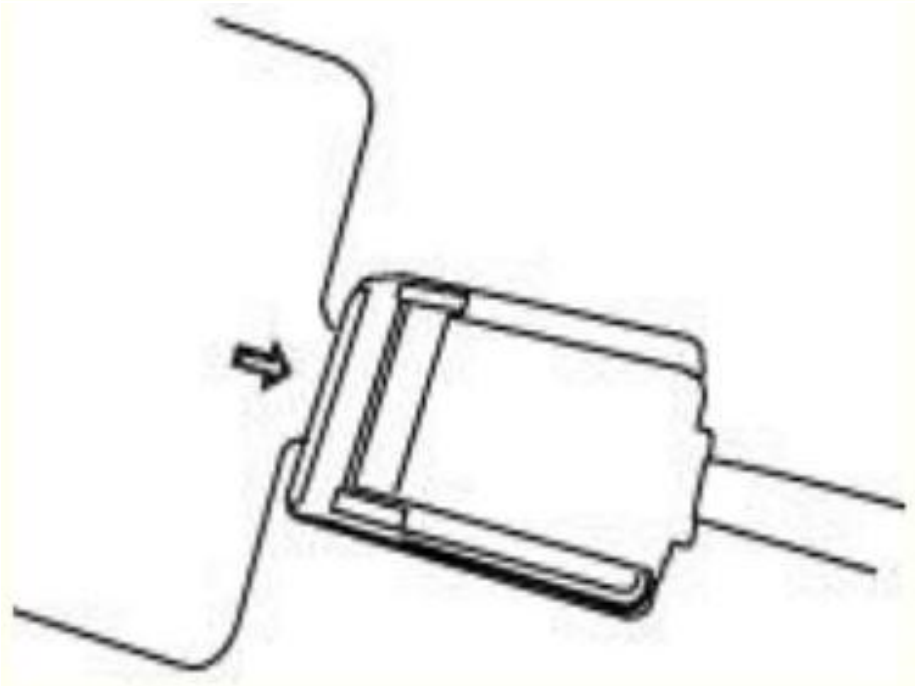

14 MANUALE TECNICO D'USO ELECTRO-PORAL

14.1 Funzionamento

1. Avviare la macchina: accendere l'alimentazione. La spia luminosa sarà accesa;

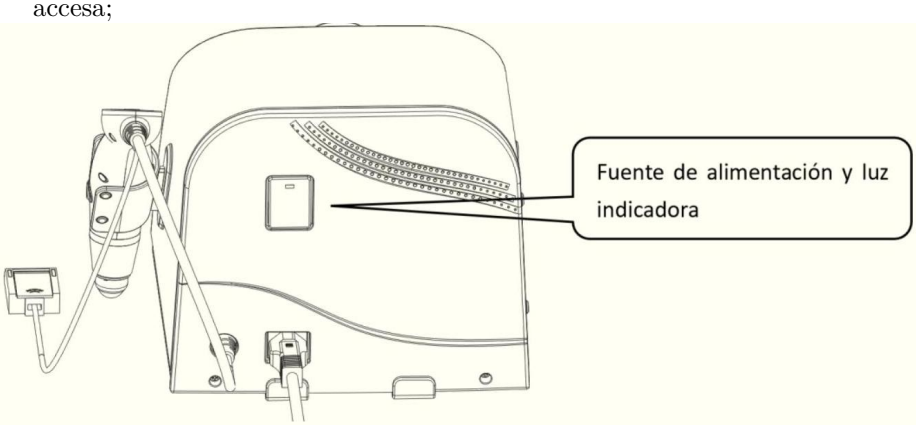

2II sistema entra nell'interfaccia operativa

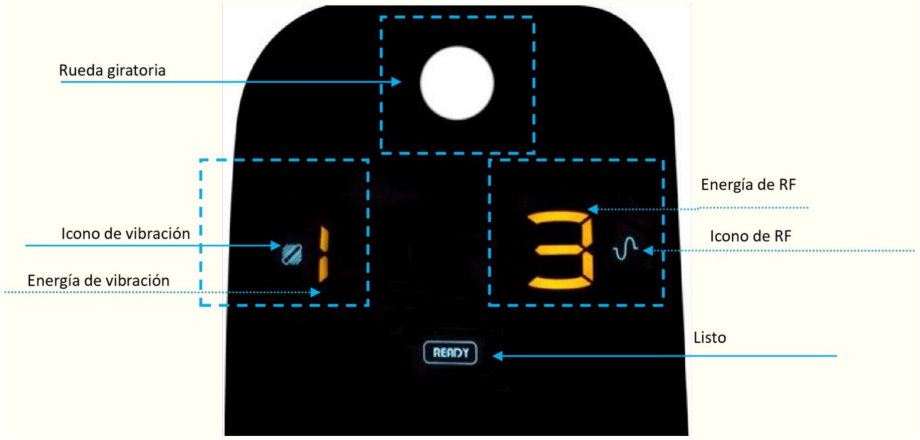

15 MANUALE TECNICO D'USO ELECTRO-PORAL

16 Procedura operativa

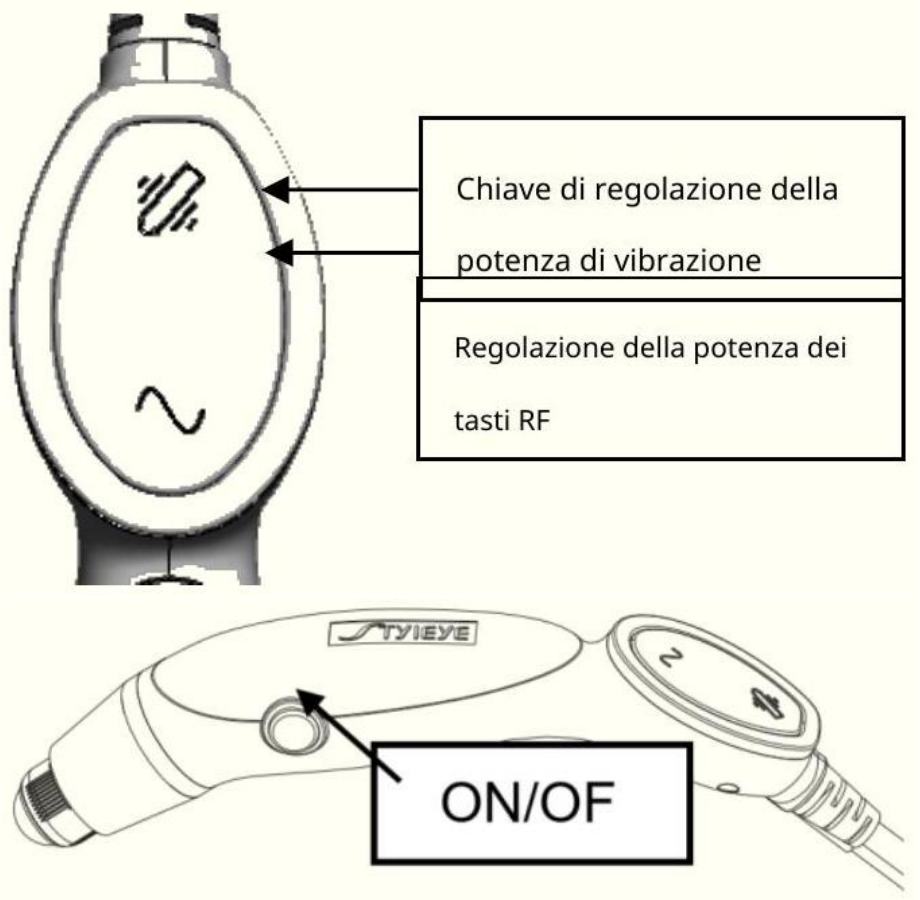

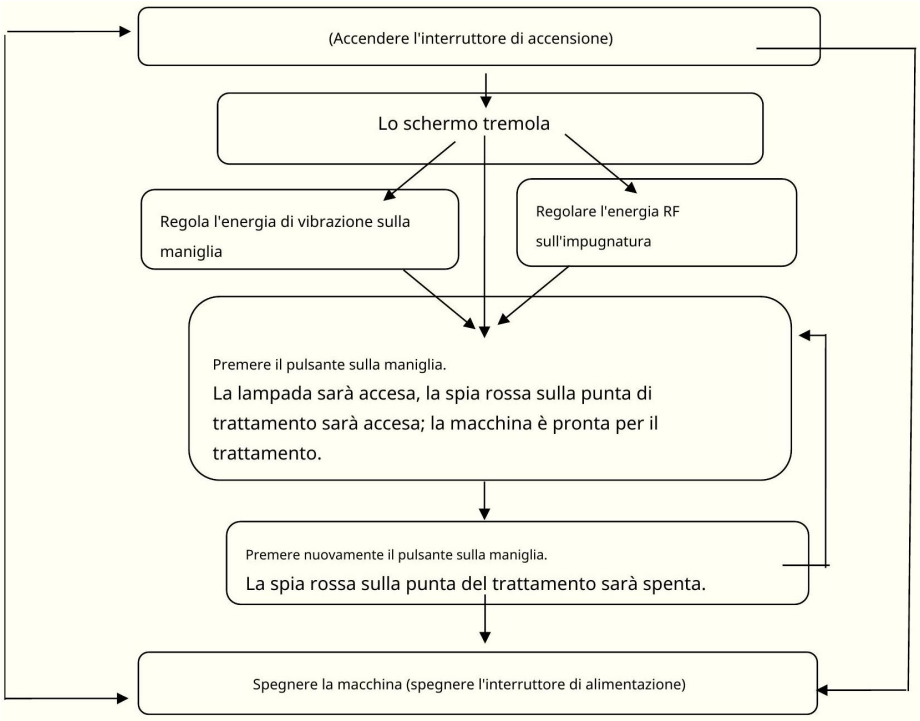

Avvertimento:

1. Durante il lavoro, continua a muoverti invece di rimanere troppo a lungo in una determinata area.
2. Non curare mai persone con dispositivi elettronici nel corpo (come pacemaker)!!!

17 MANUALE TECNICO D'USO ELECTROPORAL

18 Nota:

1. Dopo aver avviato la maniglia (la spia rossa sarà accesa) e i parametri non potranno essere regolati.
2. Se non si utilizza la macchina per più di 2 ore, spegnere l'alimentazione.

19 Capitolo 5 Manutenzione quotidiana

19.1 Aggiungi il prodotto consigliato.

1. Ruotare la testa della maniglia.

2. Estrarre la testa dall'impugnatura.
3. Estrarre la punta di trattamento.
4. Aggiungere il prodotto.
5. Installare la punta di trattamento.
6. Installare la testa della maniglia.

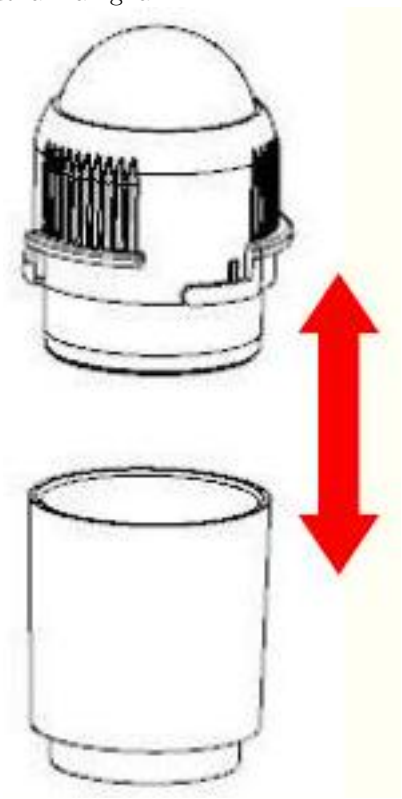

7. Ruotare la testa della maniglia.

Avvertimento:Prima di ogni trattamento, verificare che il prodotto nel manico sia sufficiente; in caso contrario, aggiungerne altro.

19.2 Pulizia

Smontare la testa dell'impugnatura, prima utilizzare un panno pulito per pulirla, quindi utilizzare un panno con alcol al 75%, mantenere pulita la testa dell'impugnatura, asciugare la testa e installarla con l'impugnatura.

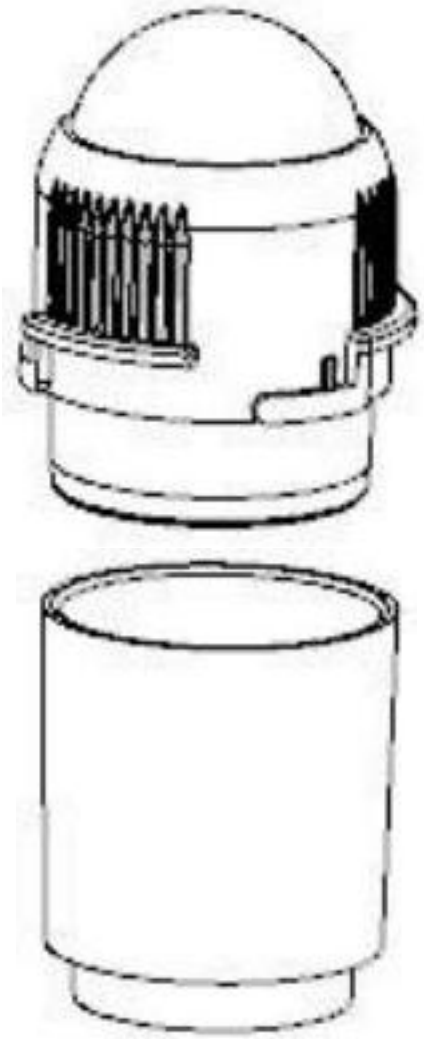

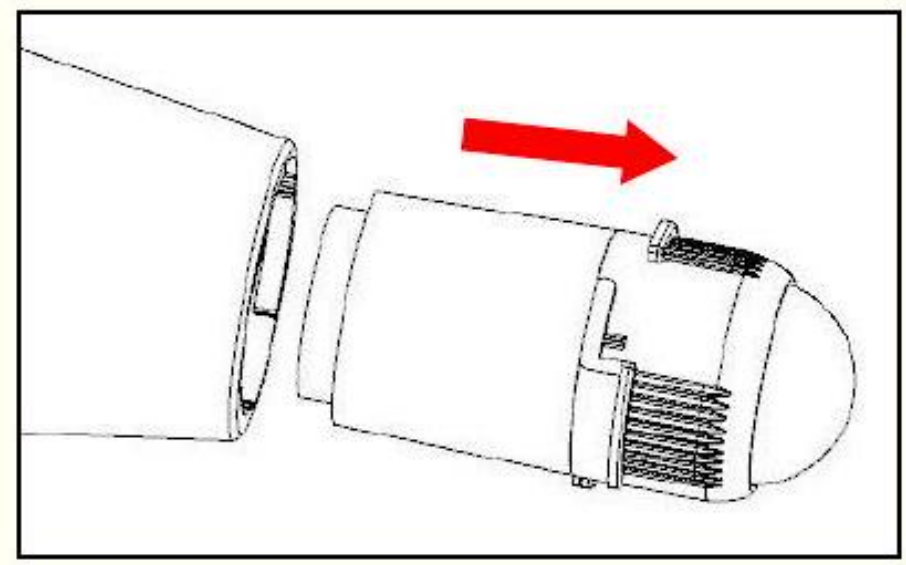

20 MANUALE TECNICO D'USO ELECTRO-PORAL

21 Capitolo 6:

Risoluzione dei problemi

Problema	**Soluzioni**
È impossibile. per avviare la macchina	1. Controllare l'alimentazione;
	2. Scollegare e ricollegare il cavo di alimentazione.
La macchina non funziona	1. Verificare se lampeggia; in tal caso, premere il tasto di attivazione sull'impugnatura;
	2. Verificare che la spia rossa sulla punta di trattamento sia accesa; in caso contrario, premere il pulsante sull'impugnatura.
	3. Se le soluzioni sopra indicate non funzionano, contattare l'azienda.
La chiave di regolazione della potenza sull'impugnatura non funziona	1. Controlla se lampeggia READY In caso contrario, riavviare la macchina;

22 MANUALE TECNICO D'USO ELECTRO-PORAL

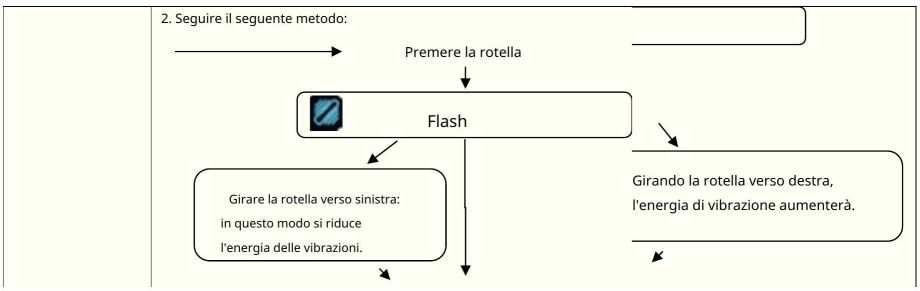

23 MANUALE TECNICO D'USO ELECTRO-PORAL

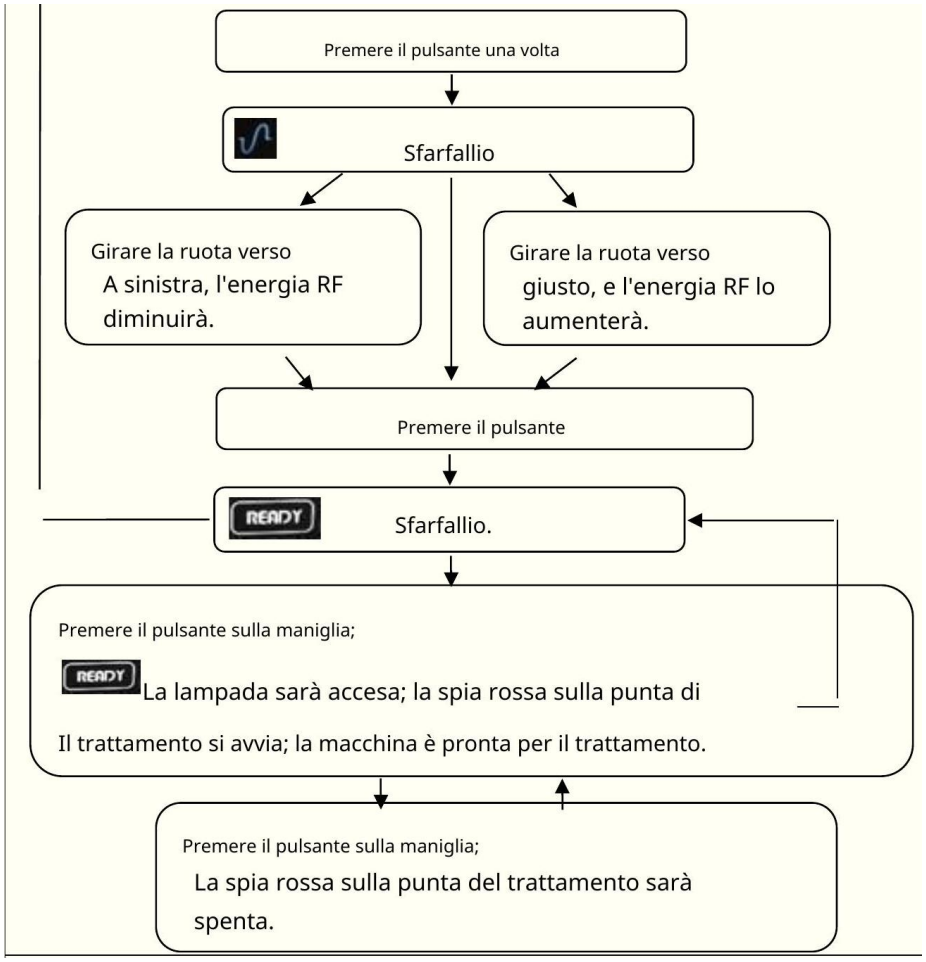

Capitolo 7 Guida clinica

23.1 Applicazioni

1. Parte dell'occhio:Migliora il gonfiore degli occhi ed elimina le rughe.

24 MANUALE TECNICO D'USO ELECTRO-PORAL

2. Viso:Lifting del viso / Rassodamento della pelle / Ringiovanimento della pelle / Miglioramento delle rughe.7.2

25 Controindicazioni

1. Gravidanza.
2. Bambini.
3. Neurite facciale.
4. Impianti cutanei con materiale metallico (è richiesta una prova prima del trattamento); Protesi
5. dentarie (è richiesta una prova prima del trattamento).
6. Malattia degli occhi.
7. Pelle allergica.

25.1 Configurazione del trattamento

L'estetista elaborerà un piano di trattamento per ogni cliente in base alle sue esigenze individuali. Il piano include una seduta di trattamento individuale.

1. Configurazione del trattamento.

Articolo	Tempo trattamento singolo (Min)		T
Elimina le occhiaie e trattamento antirughe	15		1
Elimina le occhiaie e il gonfiore sotto gli occhi.	15		1
Eliminazione delle rughe sulla fronte e miglioramento della pelle.	15		1
Miglioramento della pelle delle guance e trattamento antirughe	20		1
Trattamento rassodante del mento e anticellulite	20		1
Lifting della pelle del collo e rimozione delle rughe	20		1
Controllo e riparazione dell'acne	20		1

26 Impostazioni di alimentazione

27 MANUALE TECNICO D'USO ELECTRO-PORAL

Parte	Energia di Radiofrequenza	Energia di vibrazione	Reazione efficace
Guancia	23	23	Leggermente caldo e rosso, i pori si
Parte dell'occhio	1-2	23	Leggermente calda e rossa, la ruga
Fronte	1-3	23	Leggermente calda e rossa, la ruga

27.1 Procedura di trattamento.

27.1.1 Preparazione

1. Detergi il viso.
2. Prima del primo trattamento, informare il cliente di eventuali intrusioni.
3. Assicurarsi che il cliente non abbia controindicazioni.
4. Il cliente non deve indossare oggetti metallici o lenti a contatto.
5. Preparare la pelle del cliente.
6. Scatta fotografie: conserva le foto del trattamento prima e dopo per poterle confrontare.
7. Aggiungere $3 - 5$ml del prodotto indicato alla testina di trattamento;

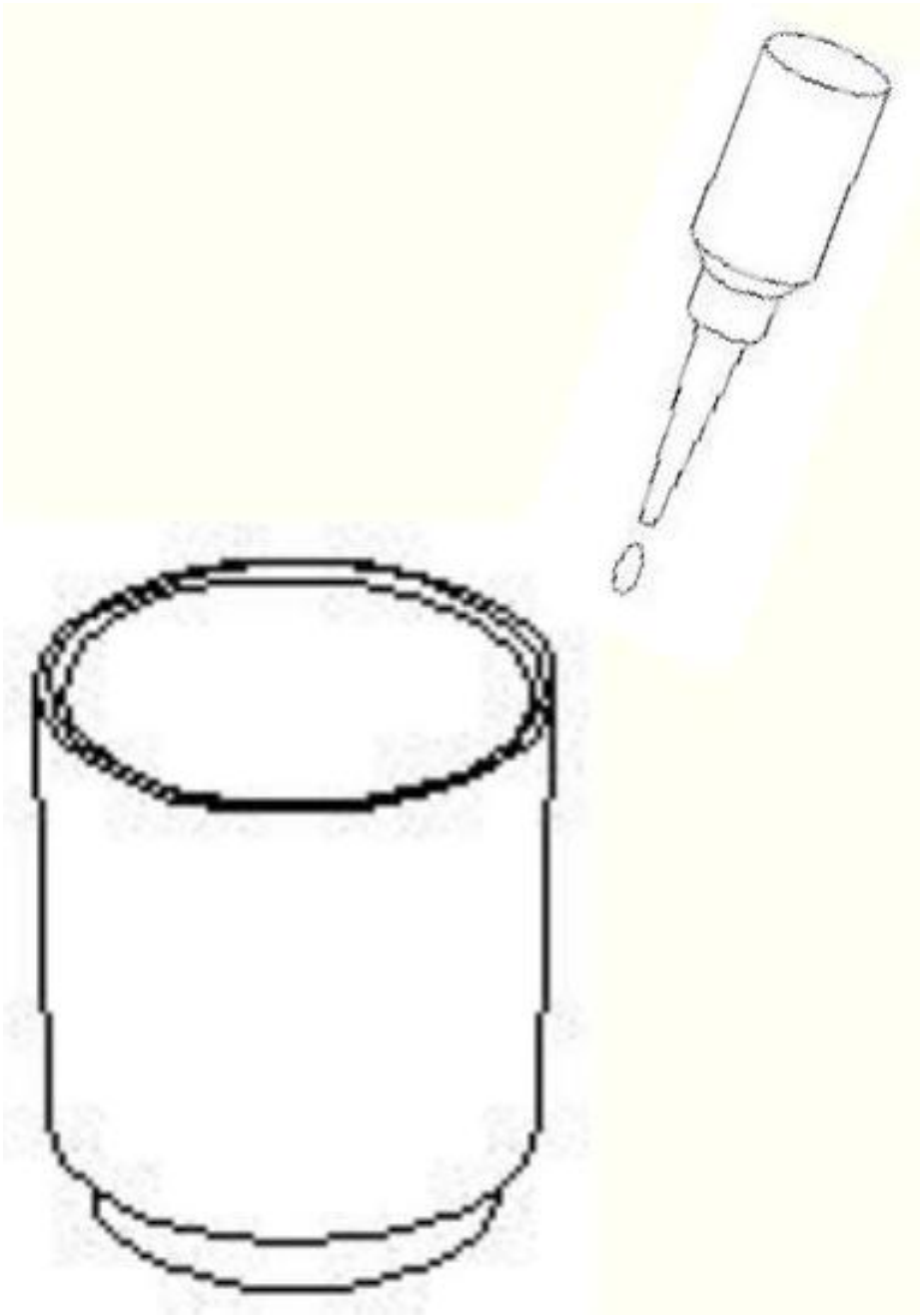

28 MANUALE TECNICO D'USO ELECTRO-PORAL

Posizionare la piastra sulla schiena del cliente, sempre a contatto con la pelle:

1. Avviare la macchina e scegliere la potenza adeguata in base alla parte da trattare.

2. Aree sensibili: angolo della mascella, area parodontale, collo, ecc.

Testare le aree sensibili da bassa ad alta energia;
3. Assicurarsi che la punta di trattamento sia completamente a contatto con la pelle. Far scorrere il prodotto sulle aree da trattare. Premere l'interruttore sull'impugnatura.
4. La spia luminosa sulla punta non scorre molto bene.
Se la spia luminosa del trattamento lampeggia durante lo scorrimento, i motivi possono essere 3:

1. La piastra non tocca completamente la pelle.

2. La pelle è molto secca.

3. La punta del trattamento non è ben a contatto con la pelle

29 Regola la velocità di scorrimento, la frequenza radio e la vibrazione:

1. Chiedere al cliente se sente calore;
2. Osservare la pelle del cliente per vedere se diventa leggermente rossa;

30 MANUALE TECNICO D'USO ELECTRO-PORAL

30.0.1 Trattamento viso

Rassodamento della pelle:Eseguire movimenti circolari dal basso verso l'alto seguendo la texture della pelle. Lifting della pelle:Lungo la trama della pelle, solleva la pelle per riscaldare le fibre di collagene, mantenendo la stessa direzione di contrazione;

trattamento definitoPieghe naso-labiali, rughe periorali, gonfiore sotto gli occhi, zona del viso difficile da trattare, rughe e pori dilatati.

Alternare e utilizzare attivamente quanto segue, applicando entrambi i metodi di trattamento alle parti menzionate sopra:

1. Ripetere lo scorrimento con movimento circolare;
2. Lungo la trama della pelle, far scorrere il prodotto con movimenti circolari dal basso verso l'alto;

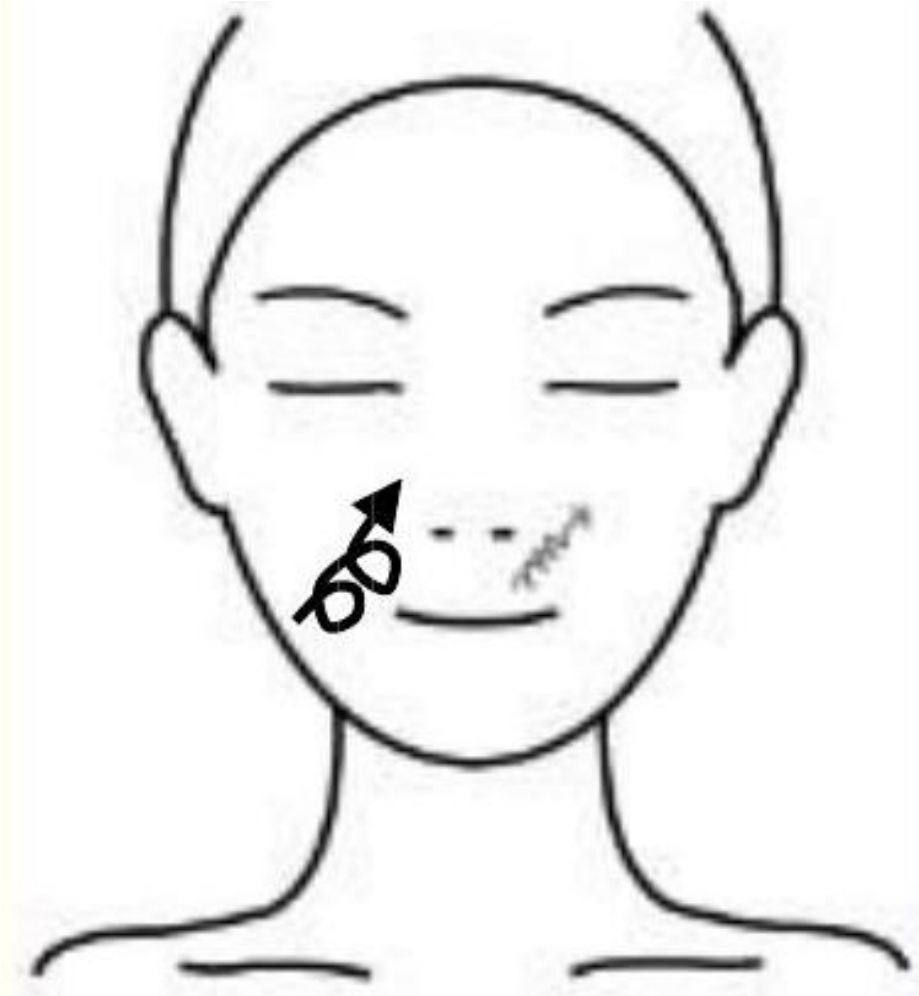

30.0.2 Trattamento della zona degli occhi

31 Rassodamento della pelle:

1. Lungo le borse e le occhiaie. Scorrere con movimenti circolari partendo dal terzo interno dell'occhio. dall'occhio alla fine delle sopracciglia. (1), Fai scorrere il prodotto con movimenti circolari da 1/3 dell'angolo interno dell'occhio fino alle sopracciglia anteriori. (2);

2. Lungo la parte superiore dell'orbita oculare, fai scorrere una linea dalle sopracciglia anteriori all'angolo esterno dell'occhio. le sopracciglia fino a quando la pelle non si solleva dall'osso sopracciliare;

32 Rughe morbide:

Lungo le borse e le occhiaie, far scorrere il prodotto da 1/3 dell'angolo interno dell'occhio fino alla punta delle sopracciglia per sollevare la pelle.

32.0.1 Note durante il trattamento

1. Consigli per il trattamento: l'applicatore deve essere posizionato correttamente sulla pelle; tenere l'impugnatura nella stessa zona.
2. Evitare di trattare le zone sensibili del collo.
3. Mantenere il trattamento consigliato per ogni cliente.
4. Durante il trattamento con questa macchina è vietato utilizzare prodotti funzionali per la cura della pelle e trattamenti esfolianti simili.

7.4.3 Trattamento

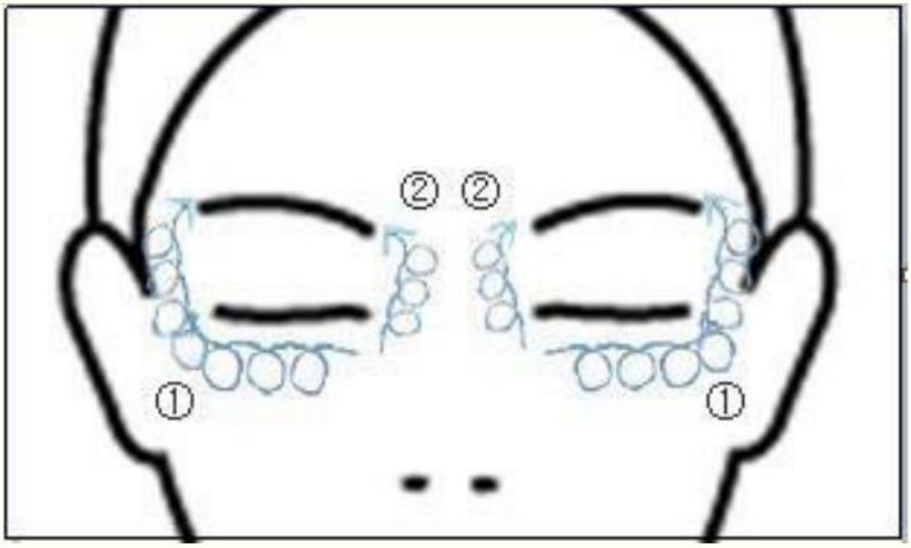
②
②
①
①