СК2-461-2024

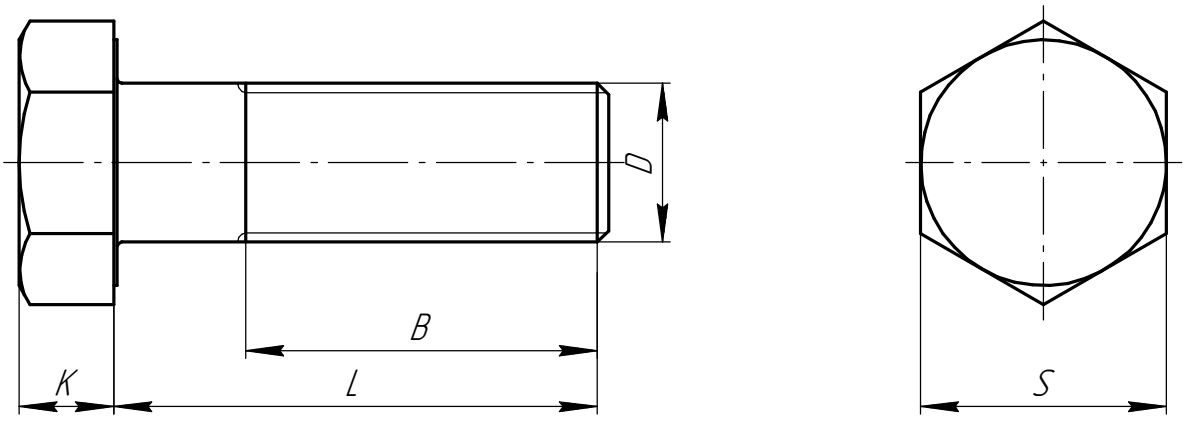

Обозначение	D	K	S	B	L
M6x20 (A2, A4)	M6-6g	4±0,15	$10_{-0,22}$	18^{+2}	20±0,42
M6x25 (A2, A4)	M6-6g	4±0,15	$10_{-0,22}$	18^{+2}	25±0,42
M6x30 (A2, A4)	M6-6g	4±0,15	$10_{-0,22}$	18^{+2}	30±0,42
M6x50 (A2, A4)	M6-6g	4±0,15	$10_{-0,22}$	18^{+2}	50±0,5
M8x18 (A2, A4)	M8-6g	5,3±0,15	$13_{-0,27}$	$22^{+2,5}$	18±0,35
M8x25 (A2, A4)	M8-6g	5,3±0,15	$13_{-0,27}$	$22^{+2,5}$	25±0,42
M8x30 (A2, A4)	M8-6g	5,3±0,15	$13_{-0,27}$	$22^{+2,5}$	30±0,42
M8x70 (A2, A4)	M8-6g	5,3±0,15	$13_{-0,27}$	$22^{+2,5}$	70±0,6
M8x80 (A2, A4)	M8-6g	5,3±0,15	$13_{-0,27}$	$22^{+2,5}$	80±0,6
M10x80 (A2, A4)	M10-6g	6,4±0,18	$17_{-0,27}$	26^{+3}	80±0,6
M10x110 (A2, A4)	M10-6g	6,4±0,18	$17_{-0,27}$	26^{+3}	110±0,7
M5x16 (A2, A4)	M5-6g	3,5±0,15	$8_{-0,22}$	$16^{+1,6}$	16±0,35

Перв. примен.

Справ. №

Подп. и дата

Инв. № дубл.

Взам. инв. №

Подп. и дата

Инв. № подл.

Изм.	Лист	№ докум.	Подп.	Дата
Разраб.		Мерзлякова		
Пров.		Иванов		
Т.контр.		Канцедалов		
Н.контр.				
Утв.		Иванов		

СК2-461-2024

Болт DIN931

Лит.	Масса	Масштаб
	–	–
Лист	Листов 1	

АО "Авангард"

Копировал

Формат А4