СК2-468-2024

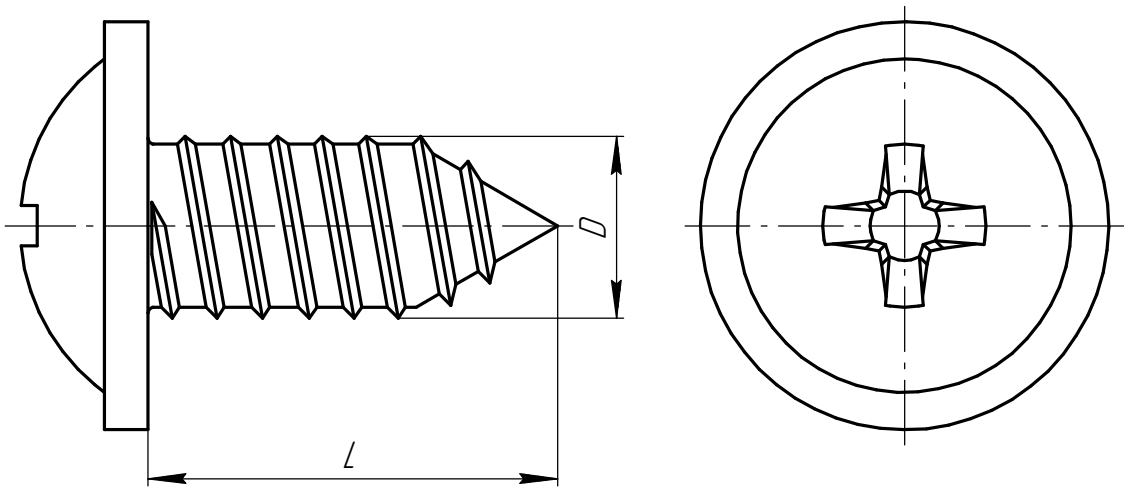

Обозначение	D	L
4,2x13 (A2, A4)	$4{,}2_{-0{,}18}$	13±0,35

Изм.	Лист	№ докум.	Подп.	Дата
Разраб.		Мерзлякова		
Пров.		Иванов		
Т.контр.		Канцедалов		
Н.контр.				
Утв.		Иванов		

СК2-468-2024

Саморез DIN968

Лит.	Масса	Масштаб
	–	–

Лист | Листов 1

АО "Авангард"

Перв. примен. | Справ. № | Подп. и дата | Инв. № дубл. | Взам. инв. № | Подп. и дата | Инв. № подл.

Копировал | Формат А4