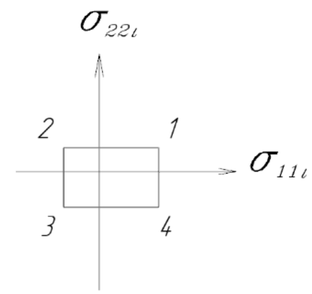

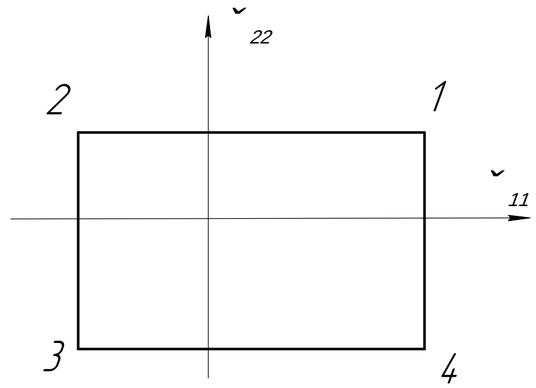

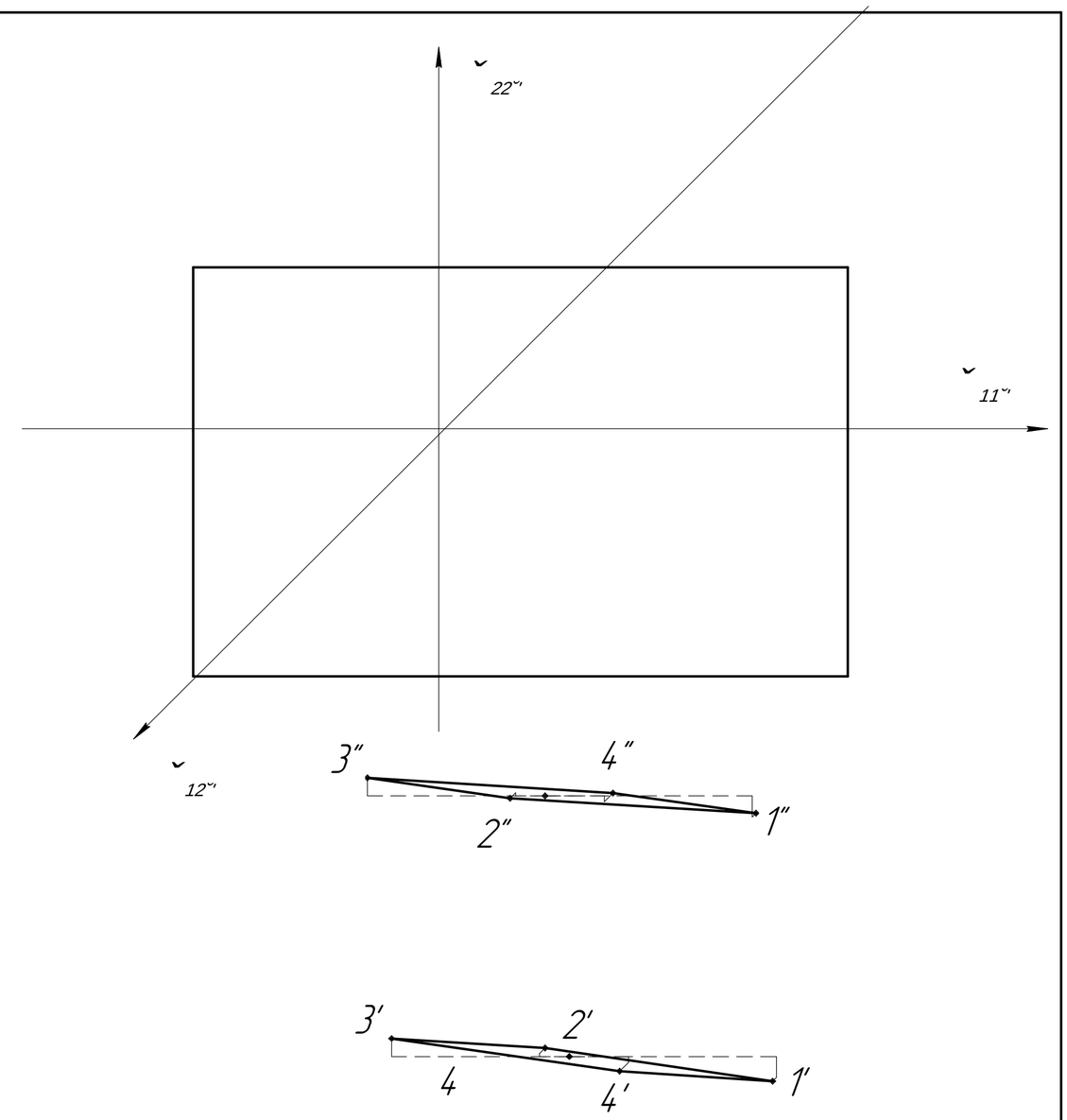

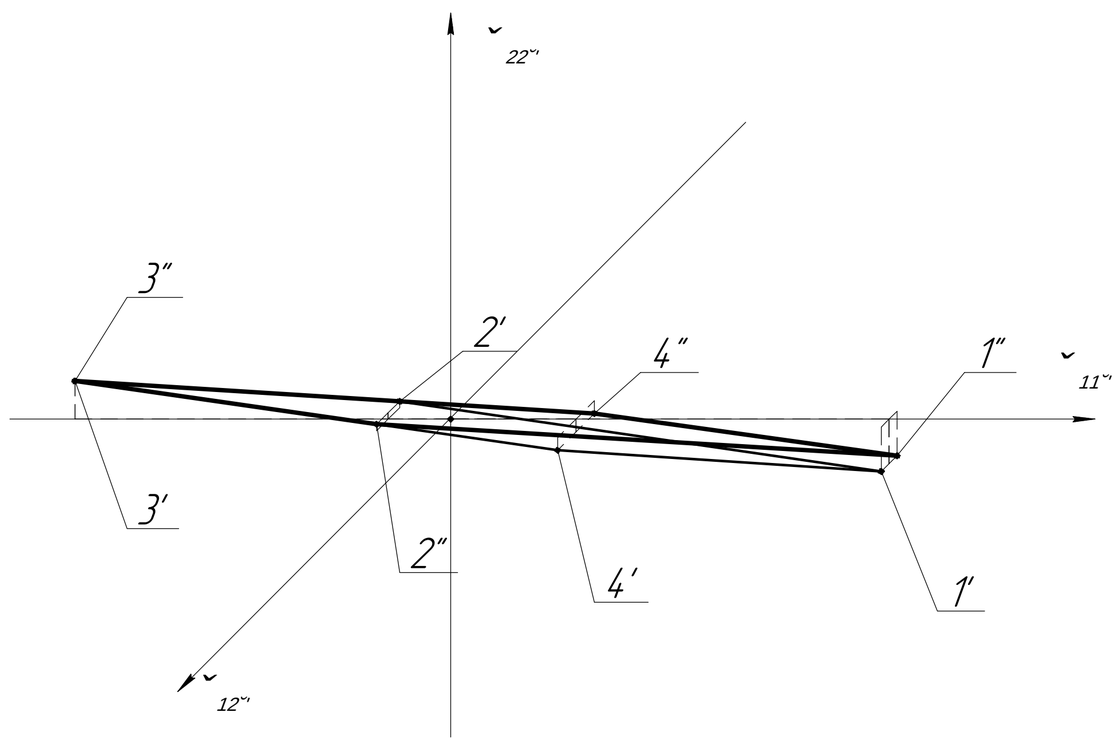

Изм.	Лист	№ докум.	Подп.	Дата		Лит.	Масса	Масштаб
Разраб.								1:1
Пров.								
Т.контр.						Лист 1	Листов 3	
Н.контр.								
Утв.								

Перв. примен. | Справ. № | Подп. и дата | Инв. № дубл. | Взам. инв. № | Подп. и дата | Инв. № подл.

КОМПАС-3D v20 Учебная версия © 2021 ООО "АСКОН-Системы проектирования", Россия. Все права защищены

Не для коммерческого использования Копировал Формат А2

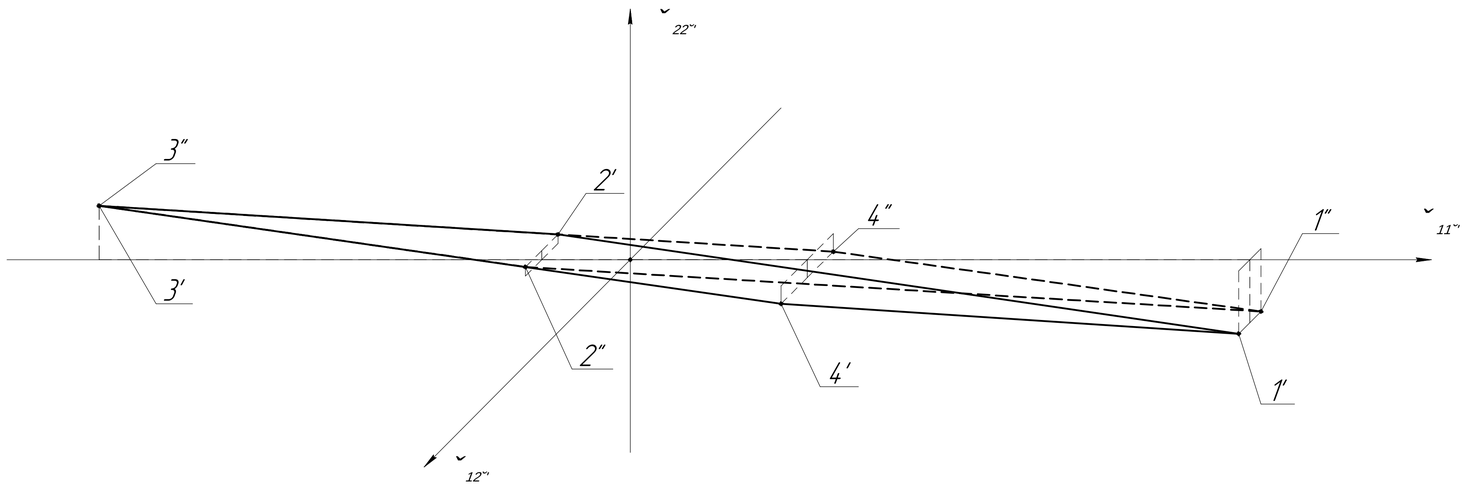

Изм.	Лист	№ докум.	Подп.	Дата

Лист 2

Копировал

Формат А1

КОМПАС-3D v20 Учебная версия © 2021 ООО "АСКОН-Системы проектирования" Россия. Все права защищены

Инв. № подл. | Подп. и дата | Взам. инв. № | Инв. № дубл. | Подп. и дата

Не для коммерческого использования

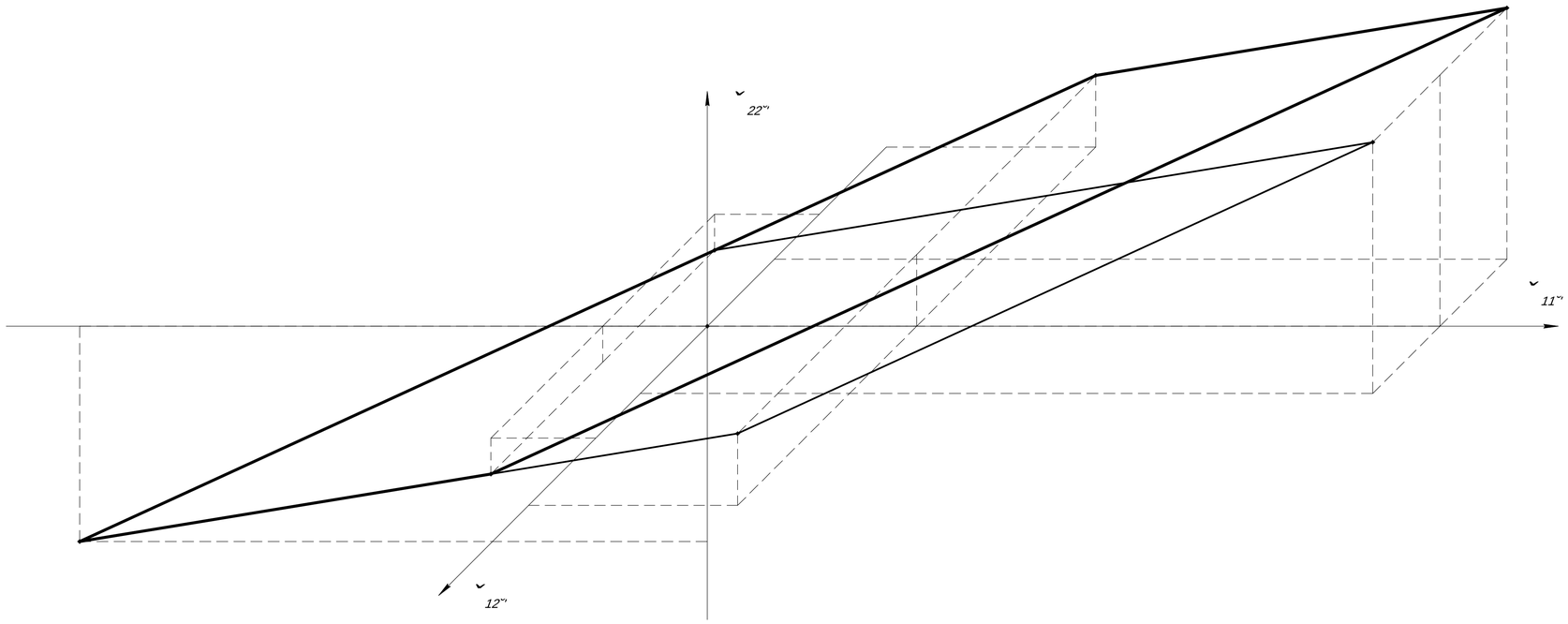

Изм.	Лист	№ докум.	Подп.	Дата

Лист 3

Копировал

Формат А1

КОМПАС-3D v20 Учебная версия © 2021 ООО "АСКОН-Системы проектирования". Россия. Все права защищены

Инв. № подл. | Подп. и дата | Взам. инв. № | Инв. № дубл. | Подп. и дата

Не для коммерческого использования