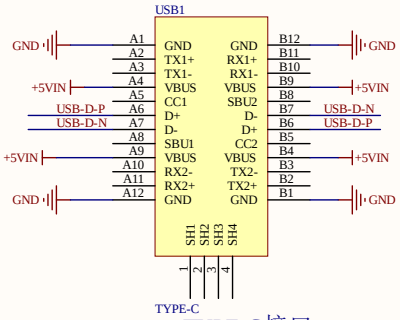


TYPE-C接口

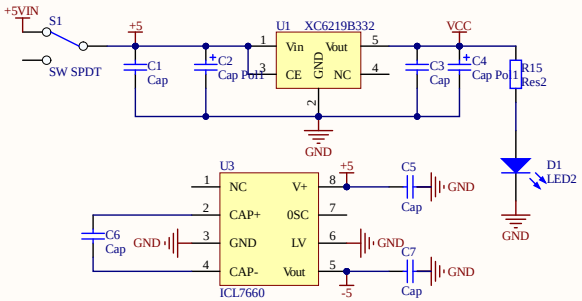


电源供电及电压变换模块

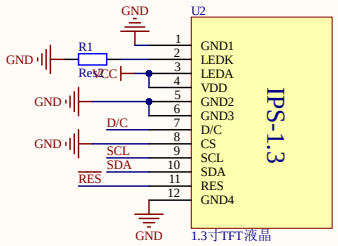


1.3寸彩色液晶模块

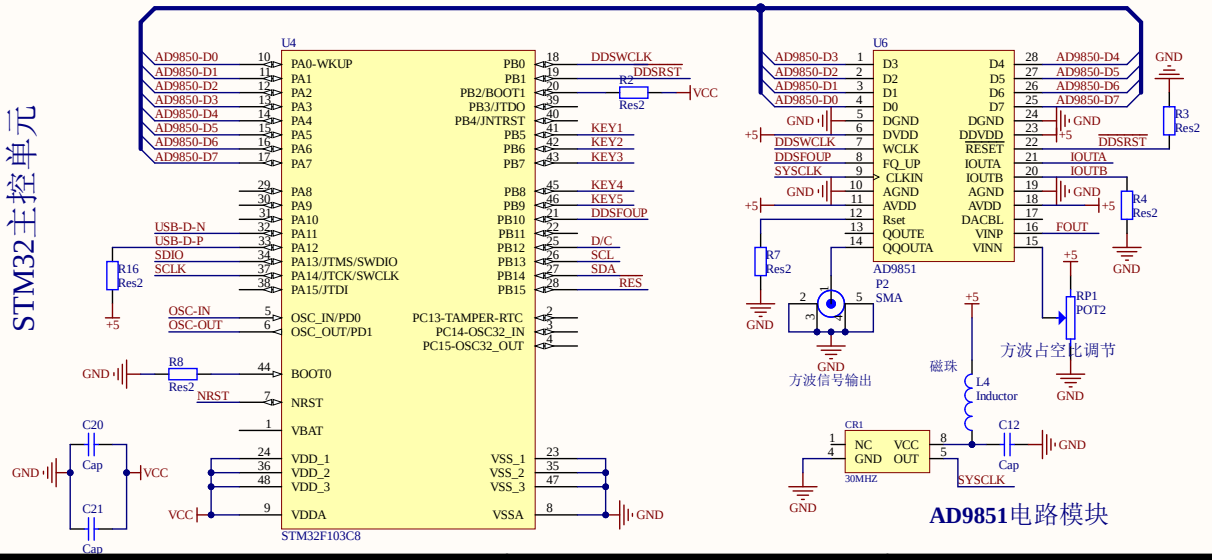


AD9851电路模块

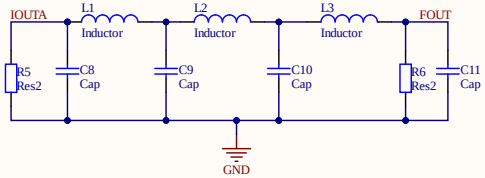


70MHz低通滤波器

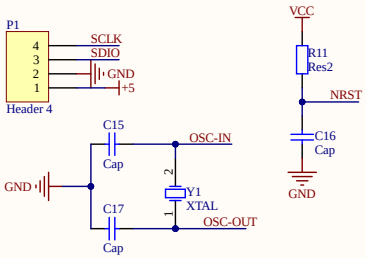


程序下载、晶振及复位电路

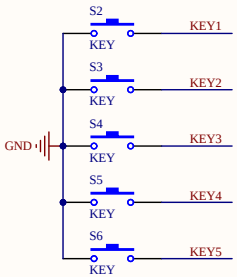

按键电路

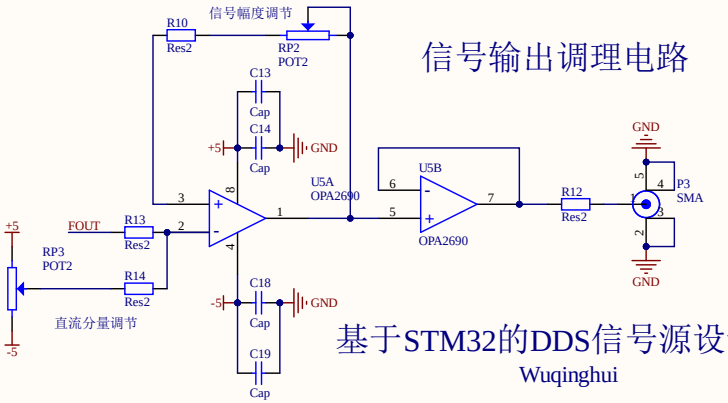


基于STM32的DDS信号源设计实例

Wuqinghui

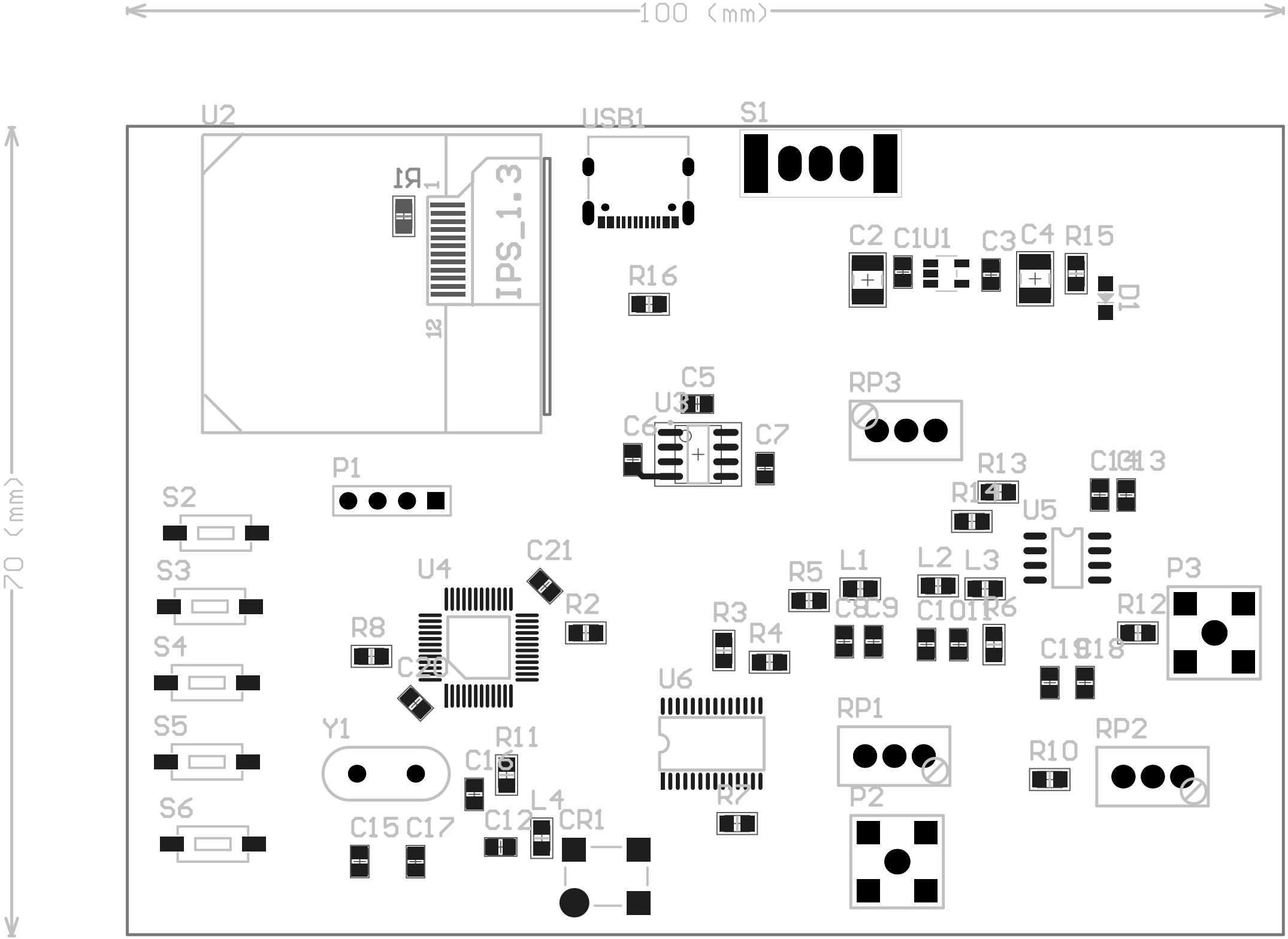
100 (mm)
70 (mm)
U2
IPS_1.3
R1
USB1
S1
C2
C1
U1
C3
C4
R15
D1
R16
C5
U3
C6
C7
RP3
P1
R13
R14
C14
C13
U5
S2
S3
S4
S5
S6
U4
C21
R2
R8
C20
R5
L1
L2
L3
R3
R4
C8
C9
C10
C11
R6
P3
R12
C19
C18
U6
RP1
Y1
R11
C16
L4
CR1
R7
P2
R10
RP2
C15
C17
C12

# Board Stack Report