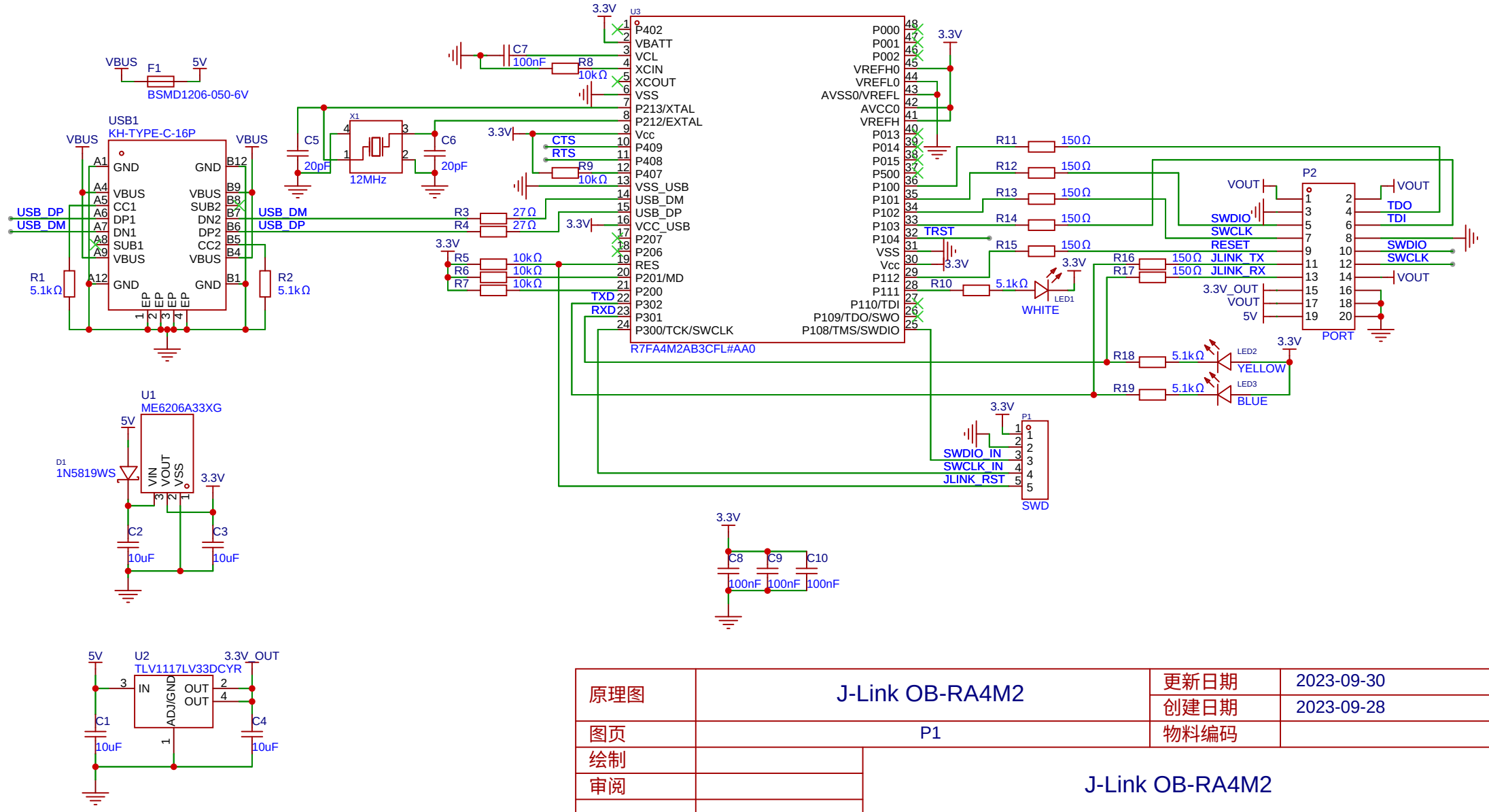

原理图	J-Link OB-RA4M2	更新日期	2023-09-30
		创建日期	2023-09-28
图页	P1	物料编码	
绘制		J-Link OB-RA4M2	
审阅			
		版本	尺寸	页 1 共 1
嘉立创EDA		V1.0	A4	嘉立创EDA