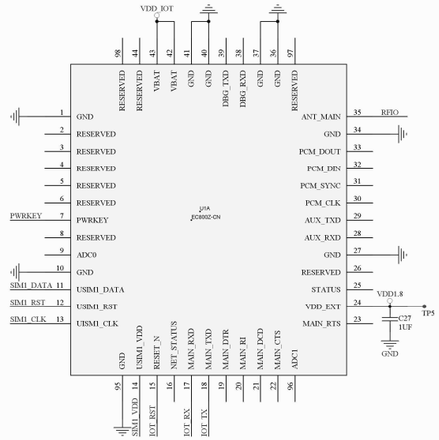

IOT模组电路

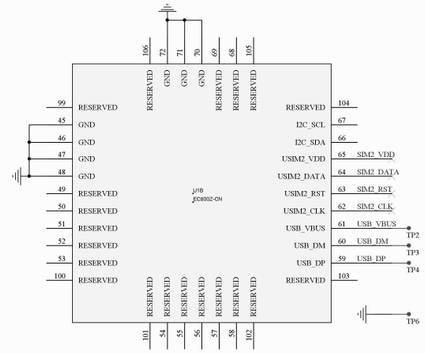

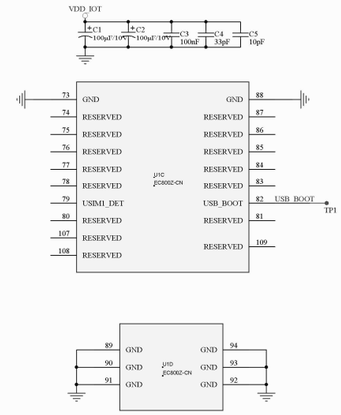

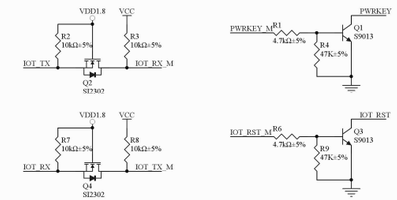

电平转换和开关机电路

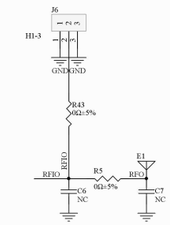

天线电路

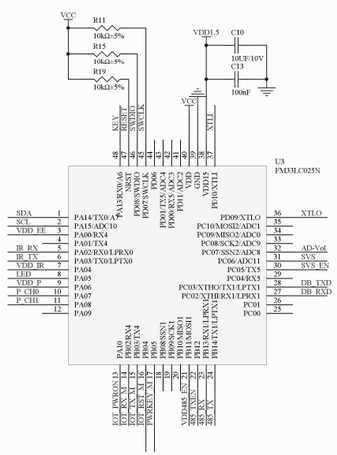

控制器电路

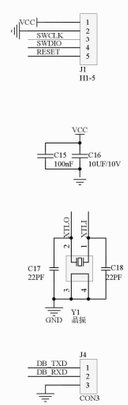

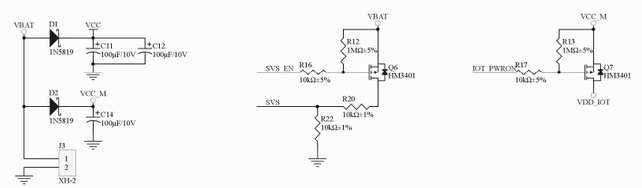

电源管理电路

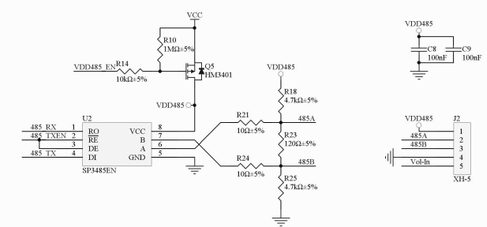

RS485接口电路

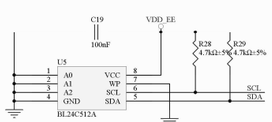

存储器电路

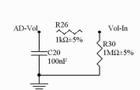

模拟信号采样电路

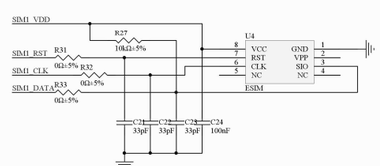

SIM卡电路

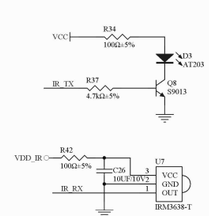

红外通信电路

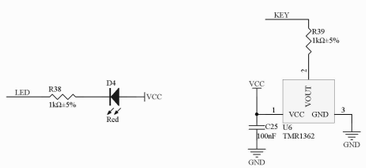

指示灯及按键电路

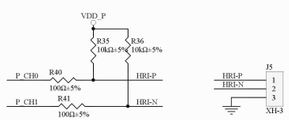

脉冲采样电路

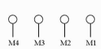

固定孔及其它

设 计			杭州水表有限公司		
校 对			PROJECT : WaterDTU v1.0		
审 核					
工 艺			Size A3	Document Number 水表控制器	Revision 1A
标准化					
批 准			File WaterCat1A-V1.0.SchDoc	Date 2023-09-05	Sheet 1 of 3