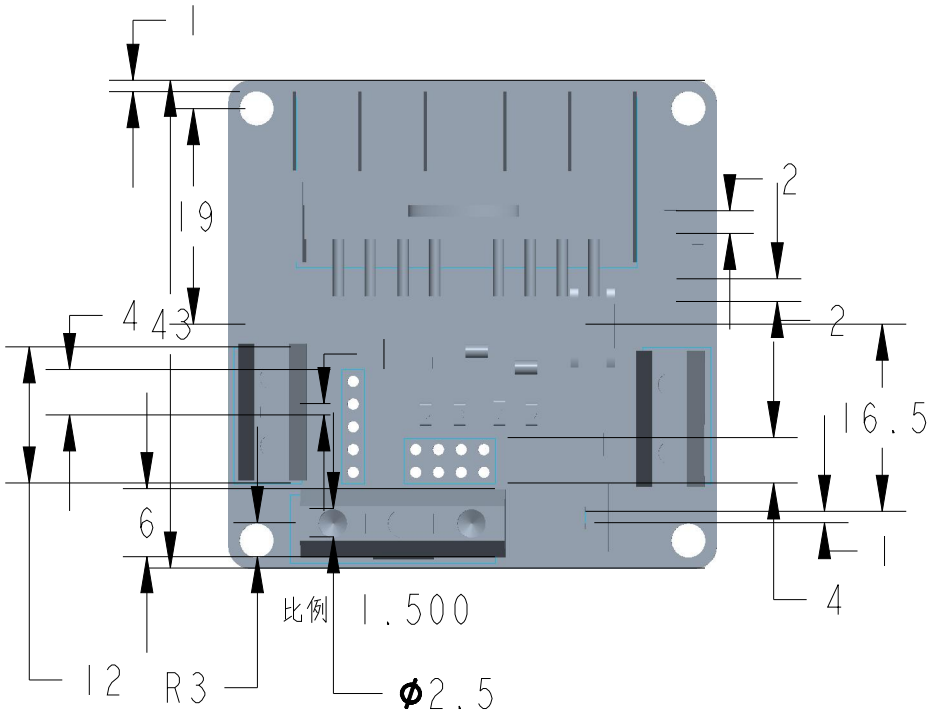
1
19
2
4
43
2
16.5
6
1
4
比例 1.500
12
R3
Φ2.5

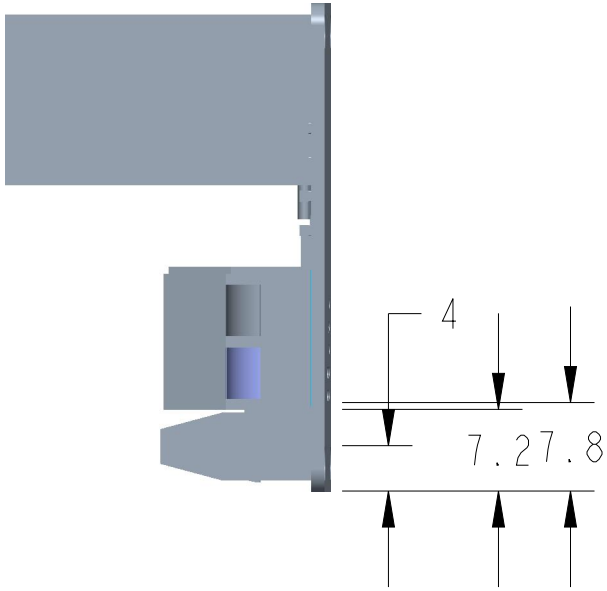
4
7.27.8

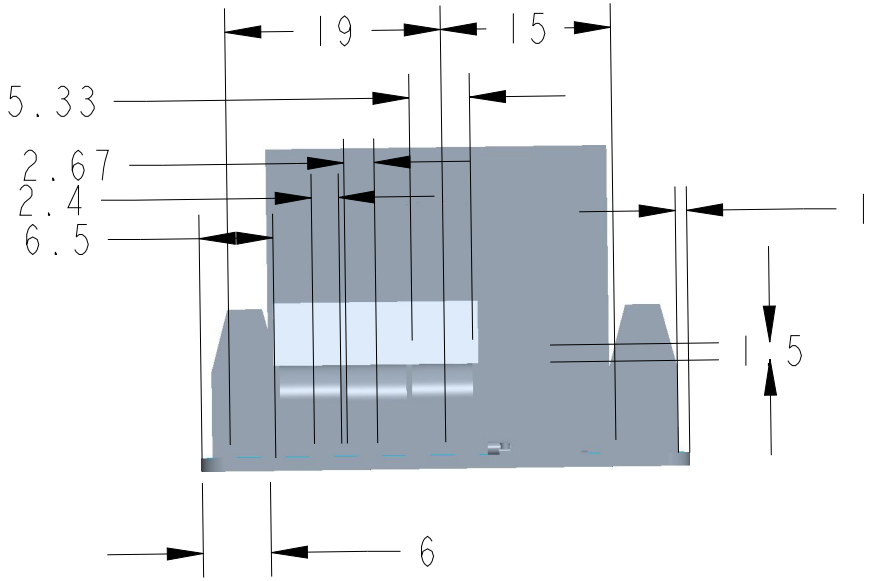
19
15
5.33
2.67
2.4
6.5
1
1.5
6

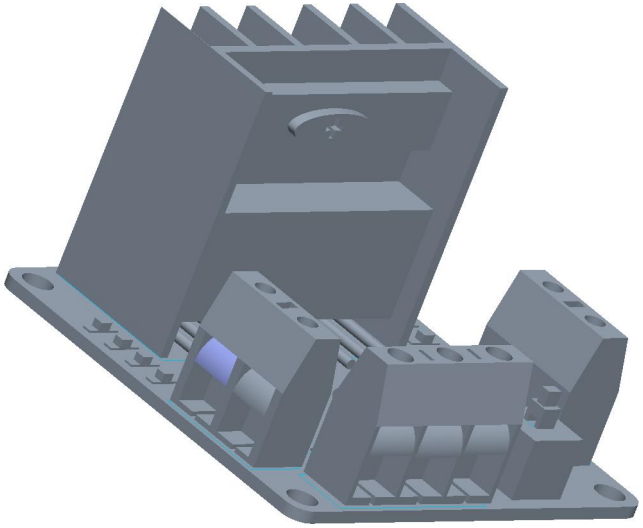

比例 1.500