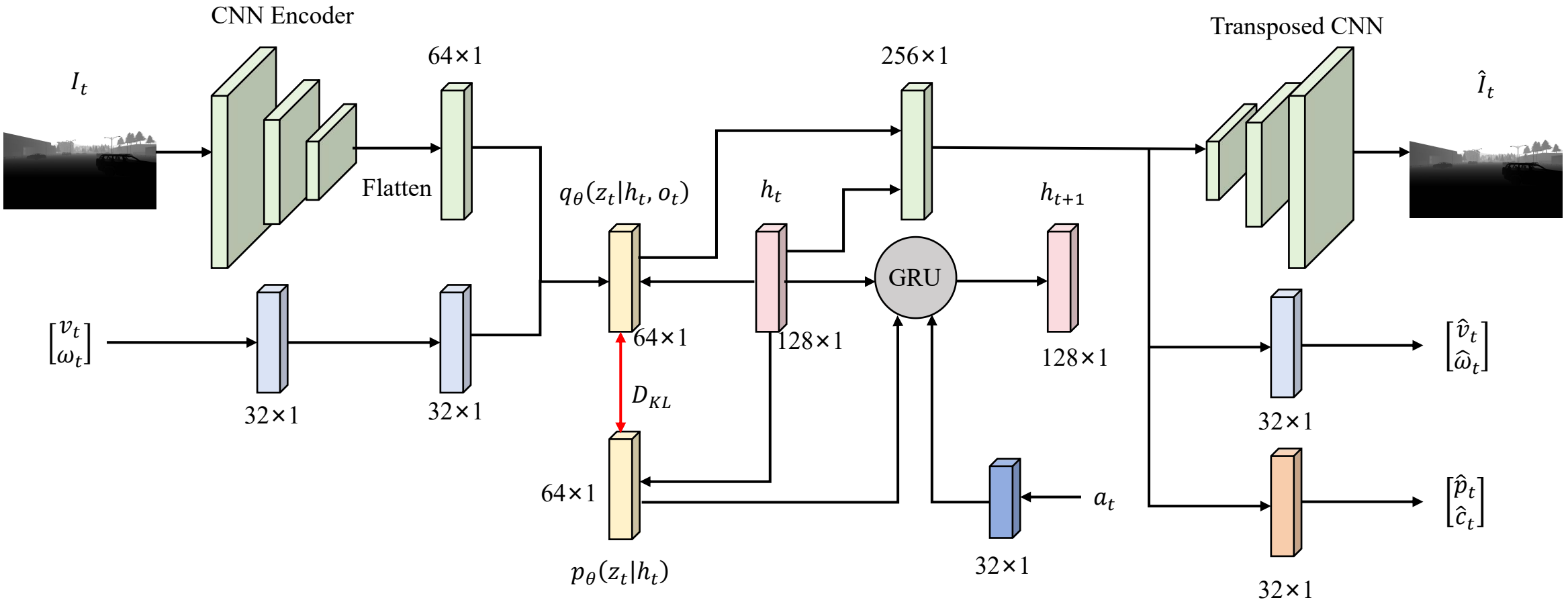
CNN Encoder
I_t
64×1
Flatten
256×1
Transposed CNN
$\hat{I}_t$
$q_\theta(z_t|h_t, o_t)$
h_t
h_{t+1}
GRU
$\begin{bmatrix} v_t \\ \omega_t \end{bmatrix}$
32×1
32×1
64×1
128×1
128×1
D_{KL}
$\begin{bmatrix} \hat{v}_t \\ \hat{\omega}_t \end{bmatrix}$
32×1
64×1
a_t
$\begin{bmatrix} \hat{p}_t \\ \hat{c}_t \end{bmatrix}$
$p_\theta(z_t|h_t)$
32×1
32×1