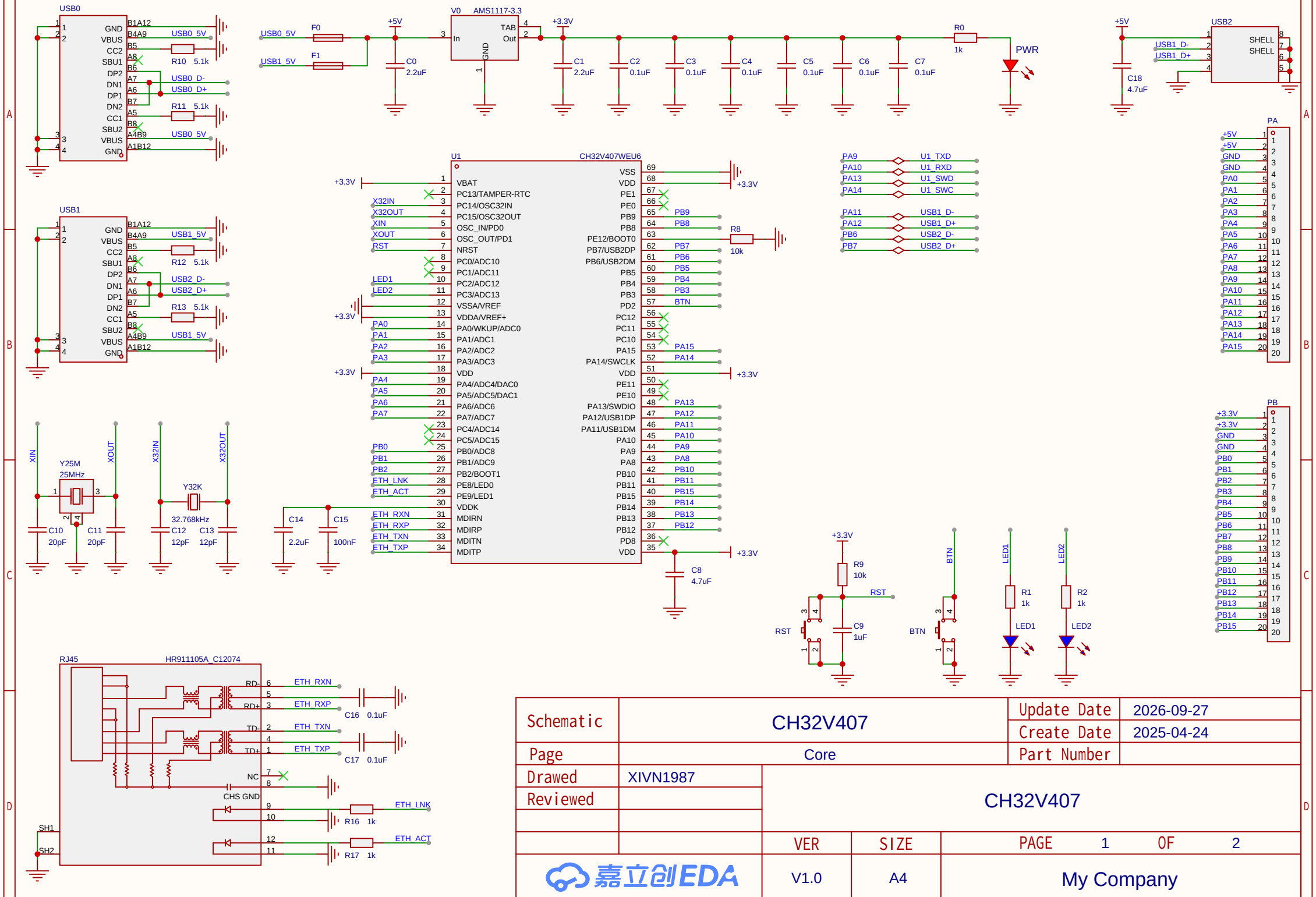

Schematic	CH32V407	Update Date	2026-09-27
		Create Date	2025-04-24
Page	Core	Part Number	
Drawed	XIVN1987	CH32V407	
Reviewed			
		VER	SIZE	PAGE 1 OF 2
嘉立创EDA		V1.0	A4	My Company

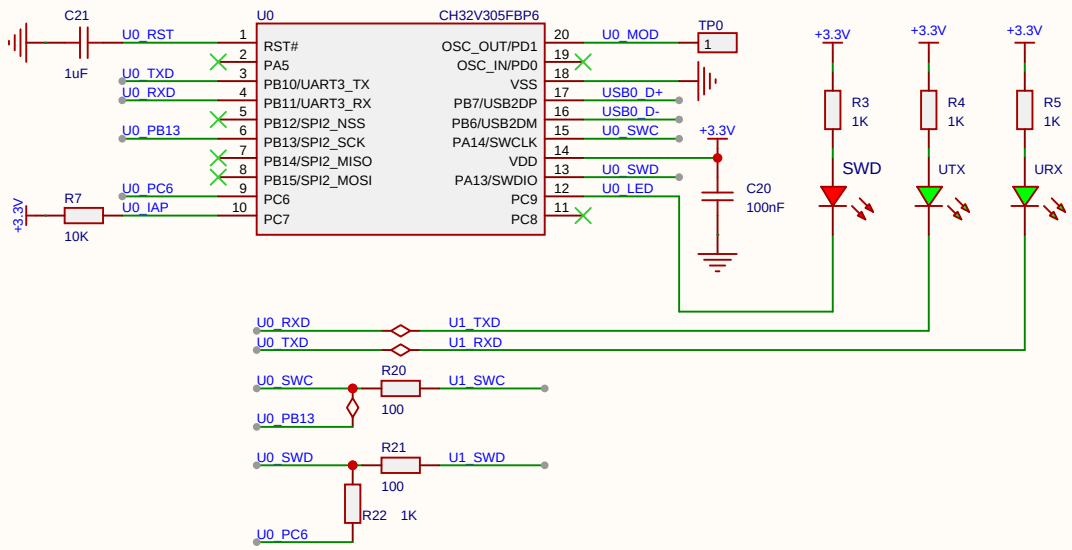

原理图	CH32V407	创建日期	2026-06-19
		更新日期	2026-10-02
板子	CH32V407	图页	LinkE
绘制		CH32V407	
审阅			
		版本	尺寸	页 2 共 2
嘉立创EDA		V1.0	A4	嘉立创EDA