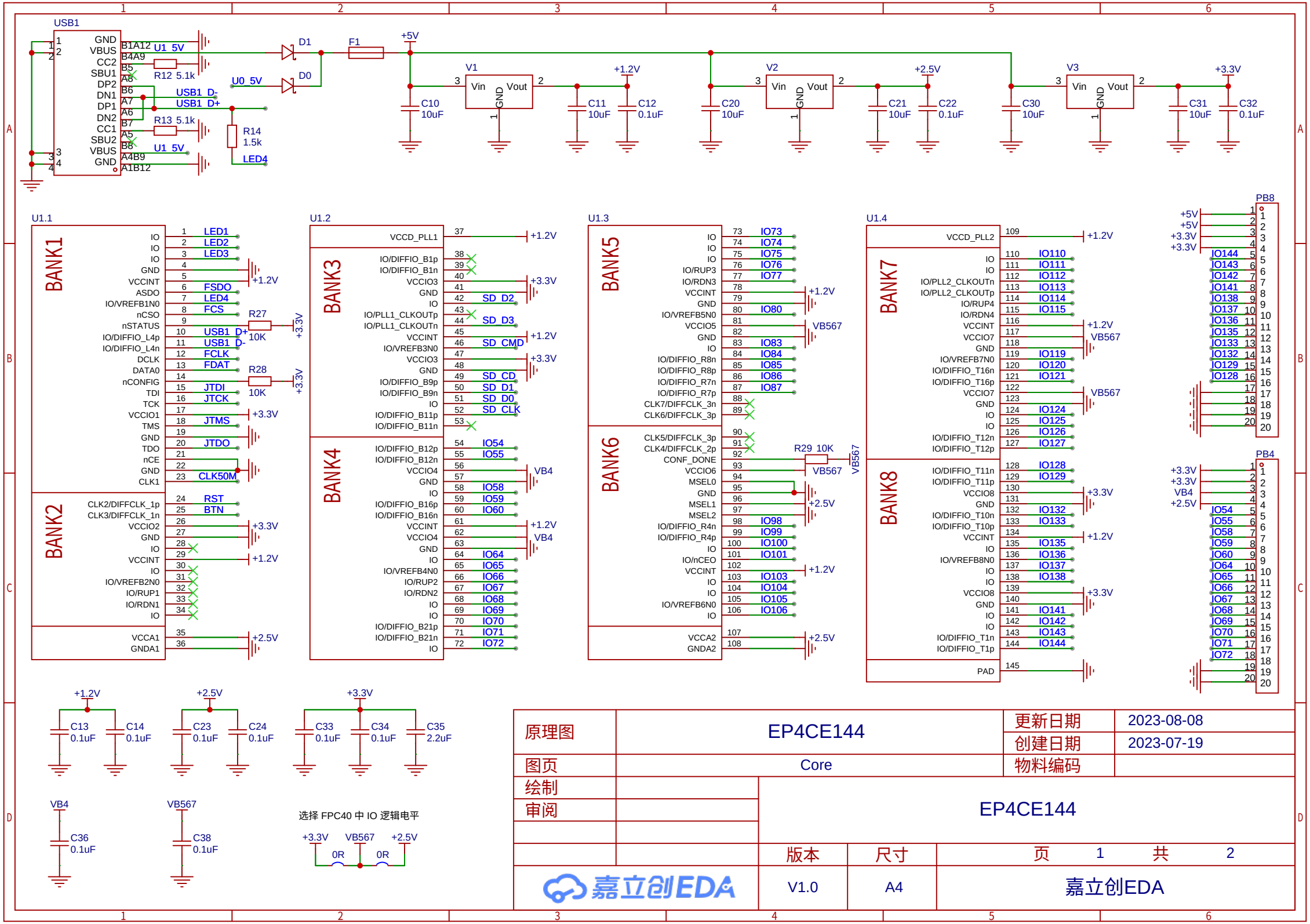
USB1
GND
VBUS
CC2
SBU1
DP2
DN1
DP1
DN2
CC1
SBU2
VBUS
GND
B1A12
B4A9
B5
A8
B6
A7
A6
B7
A5
B8
A4B9
A1B12
U1_5V
R12 5.1k
USB1_D-
USB1_D+
R13 5.1k
U1_5V
U0_5V
R14
1.5k
LED4
D1
D0
F1
+5V
V1
V2
V3
Vin
Vout
GND
C10
10uF
C11
10uF
C12
0.1uF
+1.2V
C20
10uF
C21
10uF
C22
0.1uF
+2.5V
C30
10uF
C31
10uF
C32
0.1uF
+3.3V
U1.1
BANK1
BANK2
IO
GND
VCCINT
ASDO
IO/VREFB1N0
nCSO
nSTATUS
IO/DIFFIO_L4p
IO/DIFFIO_L4n
DCLK
DATA0
nCONFIG
TDI
TCK
VCCIO1
TMS
TDO
nCE
CLK1
CLK2/DIFFCLK_1p
CLK3/DIFFCLK_1n
VCCIO2
VCCA1
GNDA1
LED1
LED2
LED3
FSDO
LED4
FCS
R27
10K
USB1_D+
USB1_D-
FCLK
FDAT
R28
10K
JTDI
JTCK
JTMS
JTDO
CLK50M
RST
BTN
U1.2
BANK3
BANK4
VCCD_PLL1
IO/DIFFIO_B1p
IO/DIFFIO_B1n
VCCIO3
IO/PLL1_CLKOUTp
IO/PLL1_CLKOUTn
IO/VREFB3N0
IO/DIFFIO_B9p
IO/DIFFIO_B9n
IO/DIFFIO_B11p
IO/DIFFIO_B11n
IO/DIFFIO_B12p
IO/DIFFIO_B12n
VCCIO4
IO/DIFFIO_B16p
IO/DIFFIO_B16n
IO/VREFB4N0
IO/RUP2
IO/RDN2
IO/DIFFIO_B21p
IO/DIFFIO_B21n
SD_D2
SD_D3
SD_CMD
SD_CD
SD_D1
SD_D0
SD_CLK
IO54
IO55
IO58
IO59
IO60
IO64
IO65
IO66
IO67
IO68
IO69
IO70
IO71
IO72
VB4
U1.3
BANK5
BANK6
IO/RUP3
IO/RDN3
IO/VREFB5N0
VCCIO5
IO/DIFFIO_R8n
IO/DIFFIO_R8p
IO/DIFFIO_R7n
IO/DIFFIO_R7p
CLK7/DIFFCLK_3n
CLK6/DIFFCLK_3p
CLK5/DIFFCLK_3p
CLK4/DIFFCLK_2p
CONF_DONE
VCCIO6
MSEL0
MSEL1
MSEL2
IO/DIFFIO_R4n
IO/DIFFIO_R4p
IO/nCEO
IO/VREFB6N0
VCCA2
GNDA2
IO73
IO74
IO75
IO76
IO77
IO80
IO83
IO84
IO85
IO86
IO87
VB567
R29 10K
IO98
IO99
IO100
IO101
IO103
IO104
IO105
IO106
U1.4
BANK7
BANK8
VCCD_PLL2
IO/PLL2_CLKOUTn
IO/PLL2_CLKOUTp
IO/RUP4
IO/RDN4
VCCIO7
IO/VREFB7N0
IO/DIFFIO_T16n
IO/DIFFIO_T16p
IO/DIFFIO_T12n
IO/DIFFIO_T12p
IO/DIFFIO_T11n
IO/DIFFIO_T11p
VCCIO8
IO/DIFFIO_T10n
IO/DIFFIO_T10p
IO/VREFB8N0
IO/DIFFIO_T1n
IO/DIFFIO_T1p
PAD
IO110
IO111
IO112
IO113
IO114
IO115
IO119
IO120
IO121
IO124
IO125
IO126
IO127
IO128
IO129
IO132
IO133
IO135
IO136
IO137
IO138
IO141
IO142
IO143
IO144
PB8
PB4
C13
0.1uF
C14
0.1uF
C23
0.1uF
C24
0.1uF
C33
0.1uF
C34
0.1uF
C35
2.2uF
C36
0.1uF
C38
0.1uF
选择 FPC40 中 IO 逻辑电平
0R
0R
原理图
EP4CE144
更新日期
2023-08-08
创建日期
2023-07-19
图页
Core
物料编码
绘制
审阅
EP4CE144
版本
尺寸
页 1 共 2
V1.0
A4
嘉立创EDA

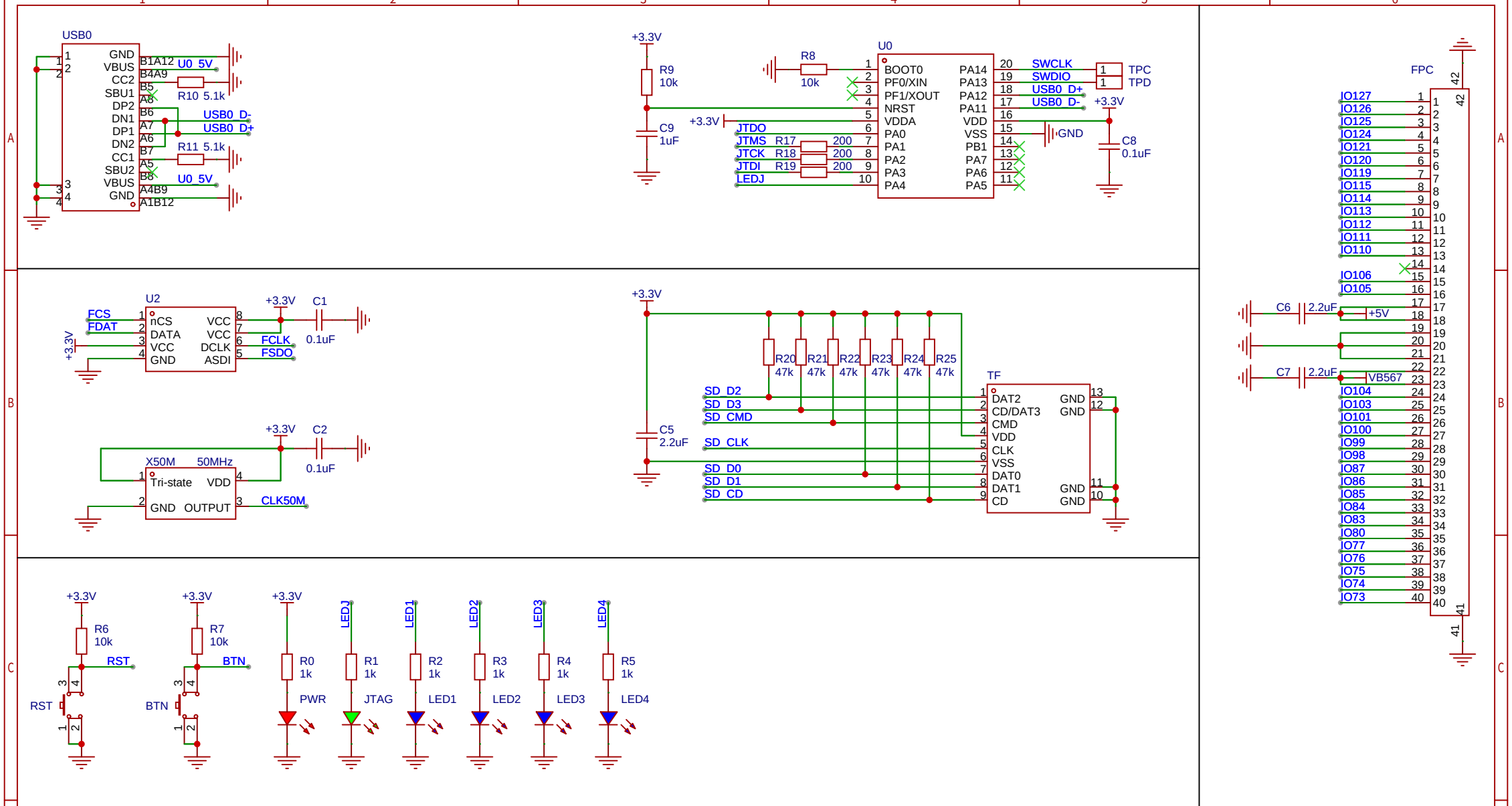

原理图	EP4CE144	更新日期	2023-08-08
		创建日期	2023-07-19
图页	Other	物料编码	
绘制		EP4CE144	
审阅			
		版本	尺寸
		V1.0	A4
		页 2 共 2	
嘉立创EDA		嘉立创EDA	